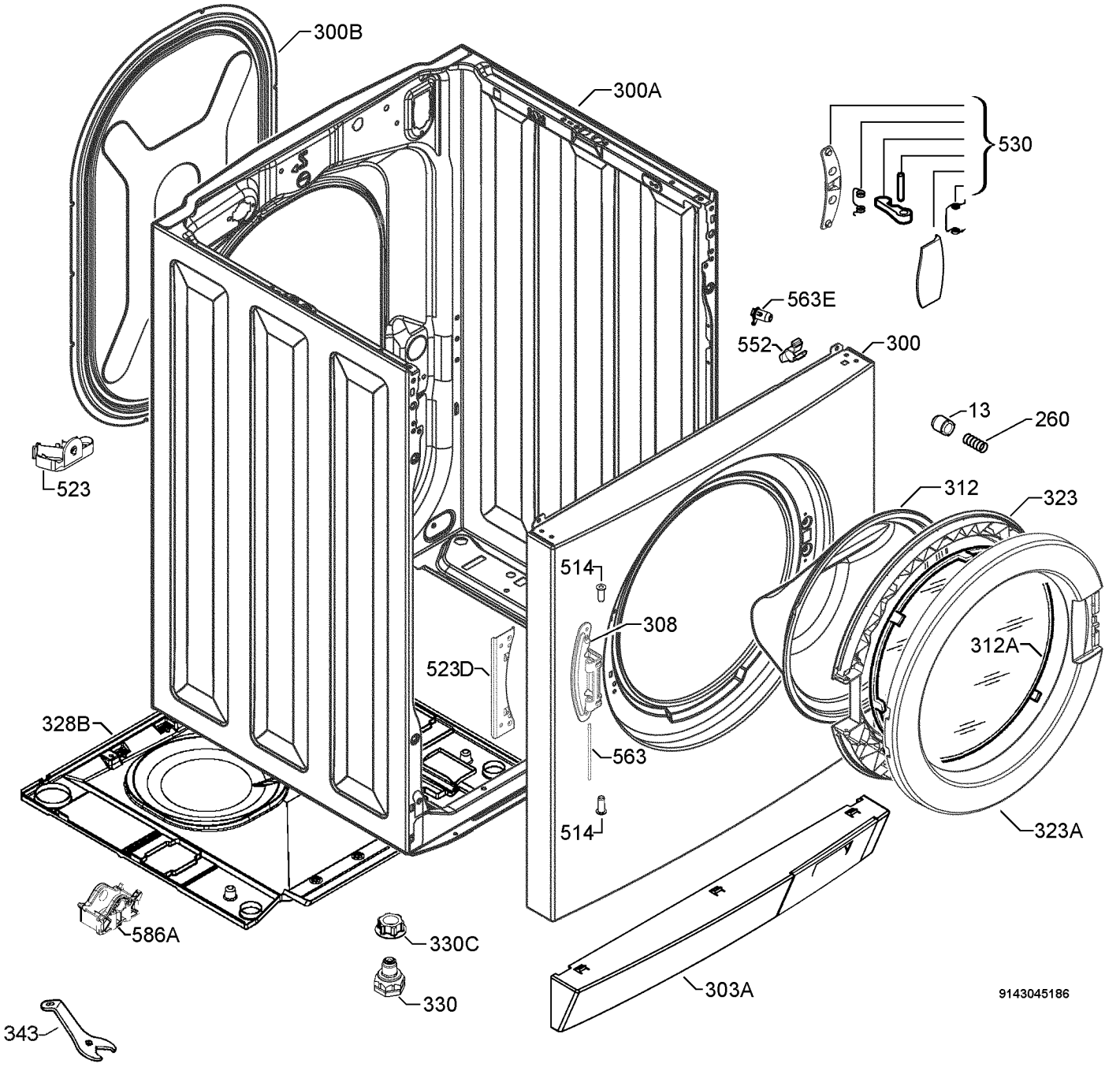
300B
300A
530
563E
552
300
13
260
523
312
323
514
308
312A
523D
328B
563
514
323A
586A
330C
330
303A
343
9143045186

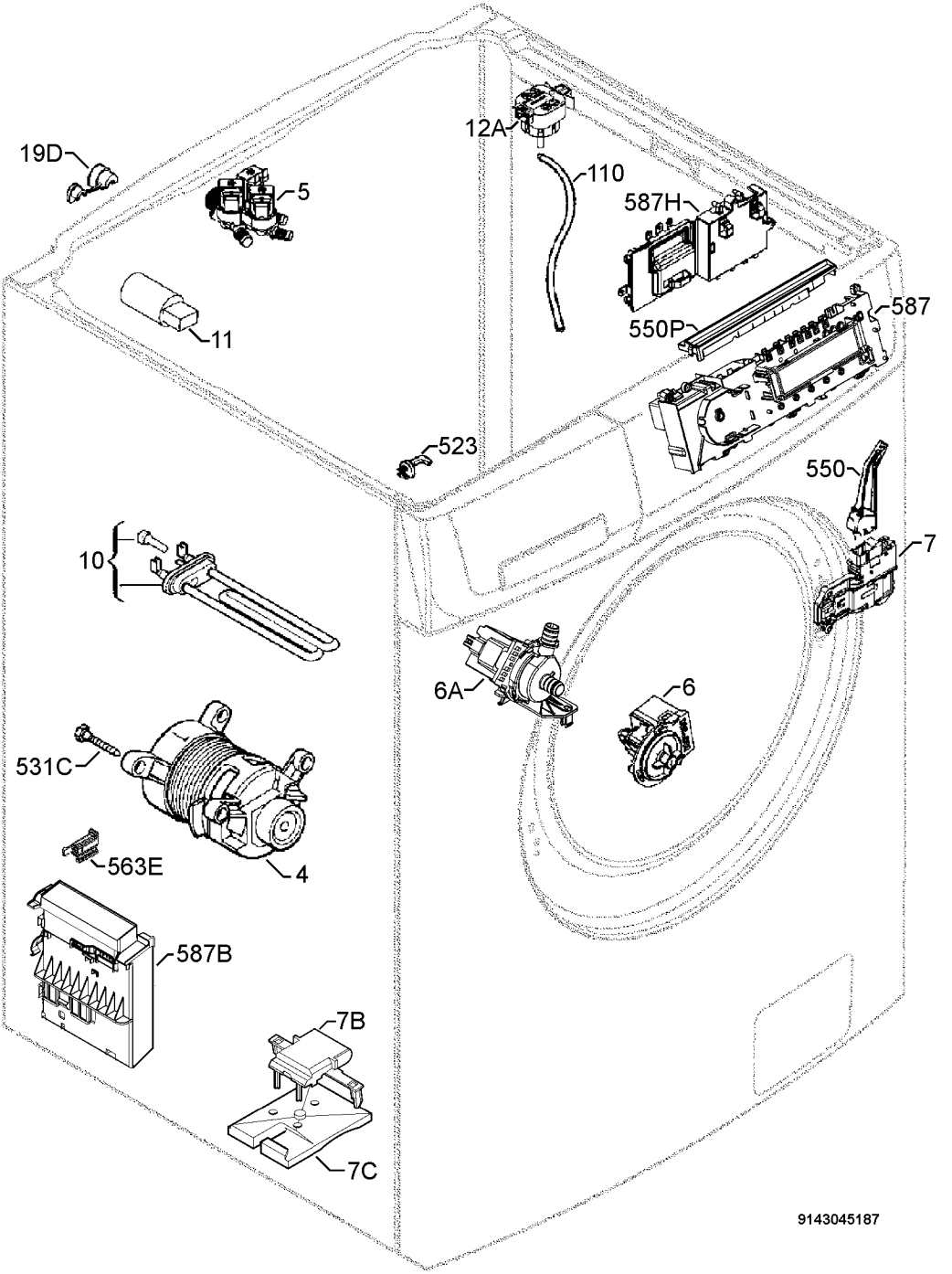
19D
5
12A
110
587H
587
550P
11
523
550
7
10
6A
6
531C
4
563E
587B
7B
7C
9143045187

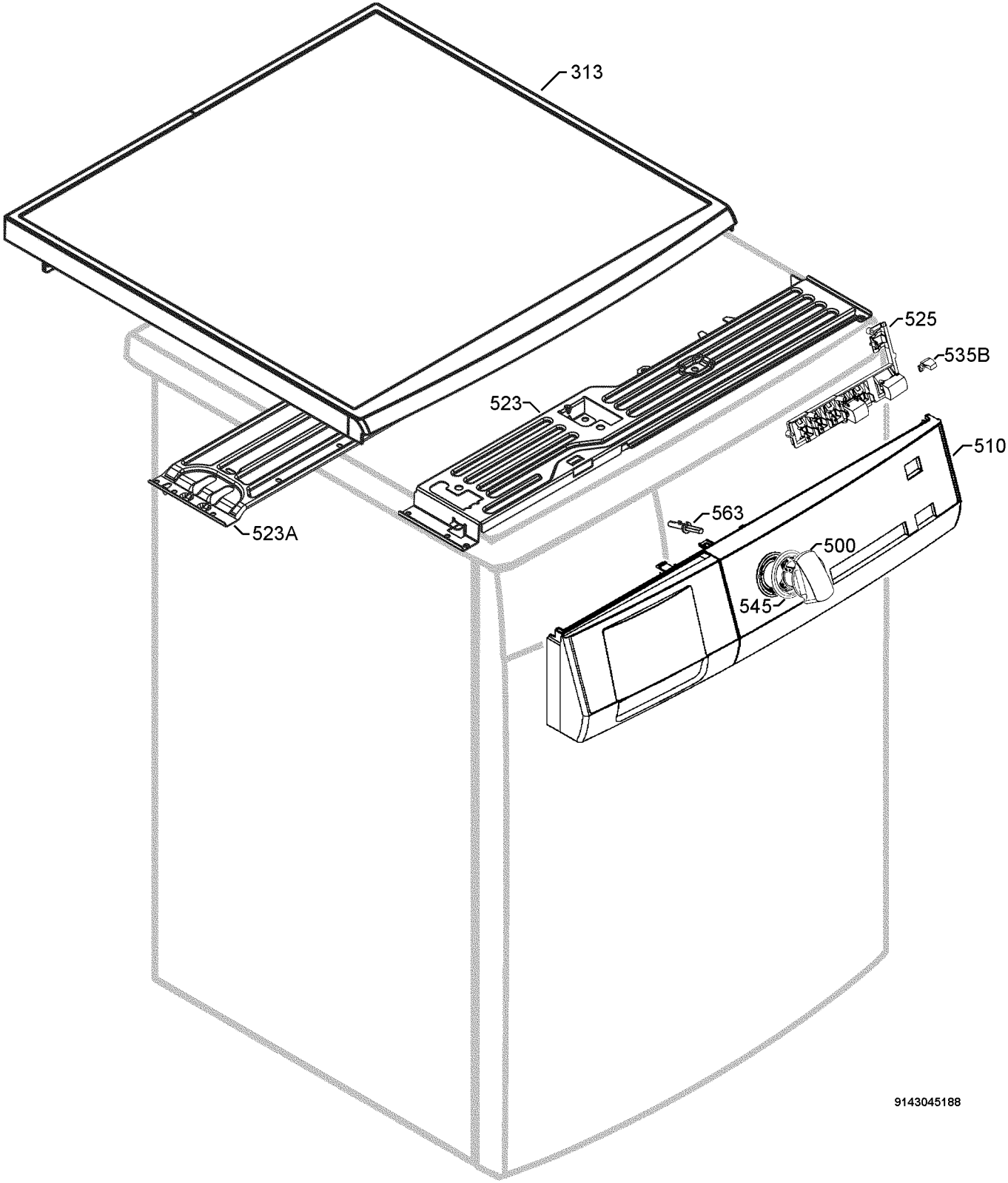
313
525
535B
523
510
563
523A
500
545
9143045188

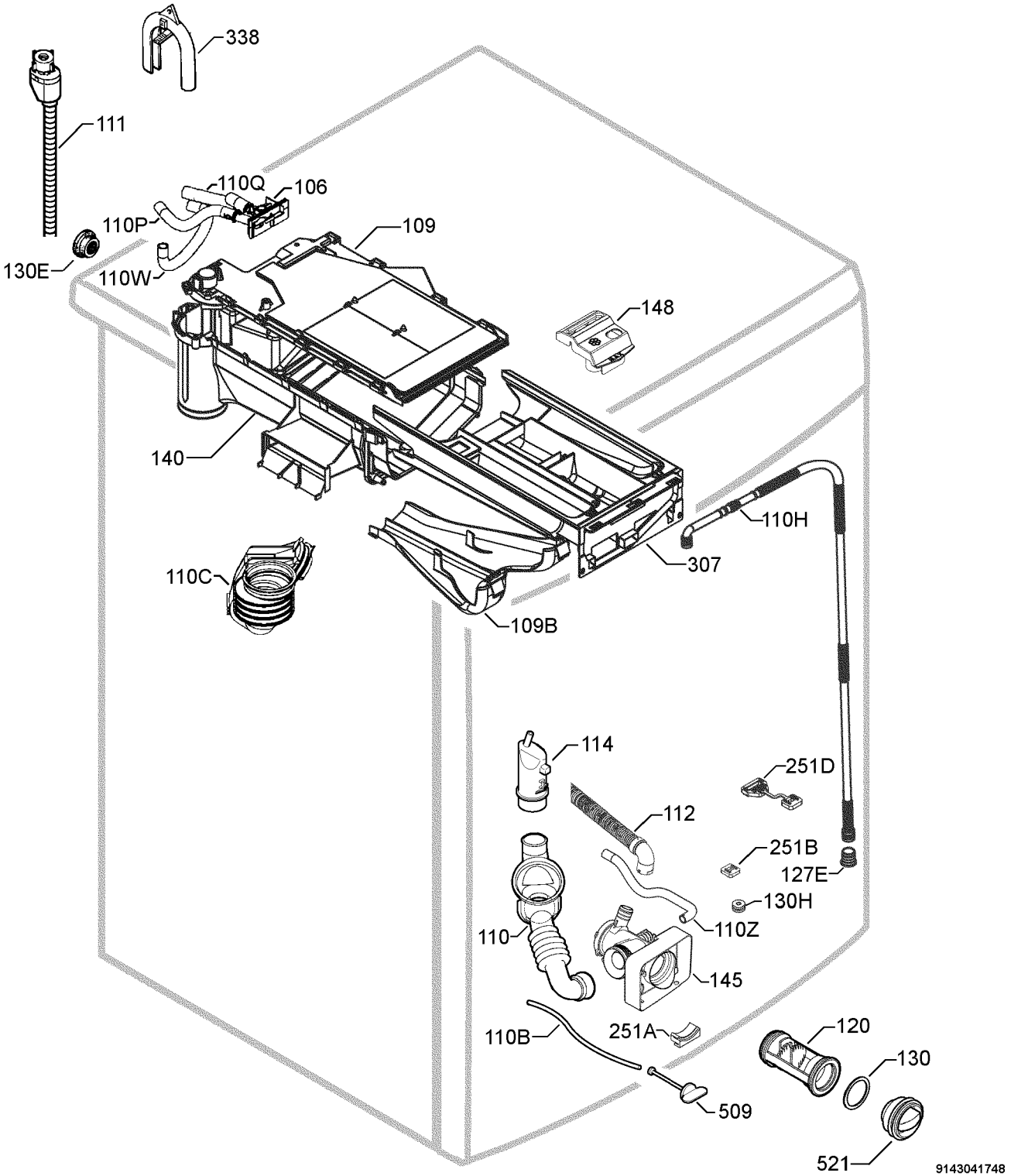
338
111
110Q
106
110P
109
130E
110W
148
140
110H
307
110C
109B
114
251D
112
251B
127E
130H
110
110Z
145
110B
251A
120
130
509
521
9143041748

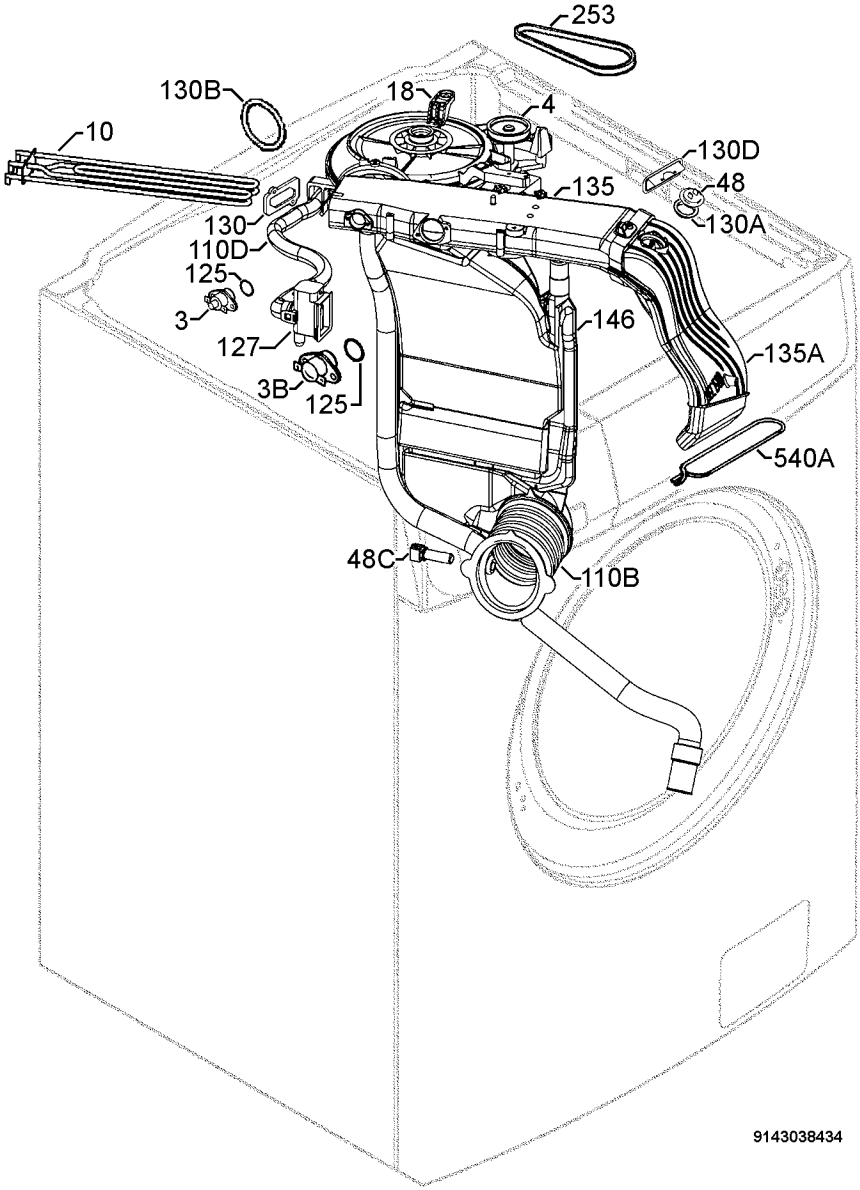
253
130B
18
4
10
130D
48
135
130A
130
110D
125
3
146
127
135A
3B
125
540A
48C
110B
9143038434

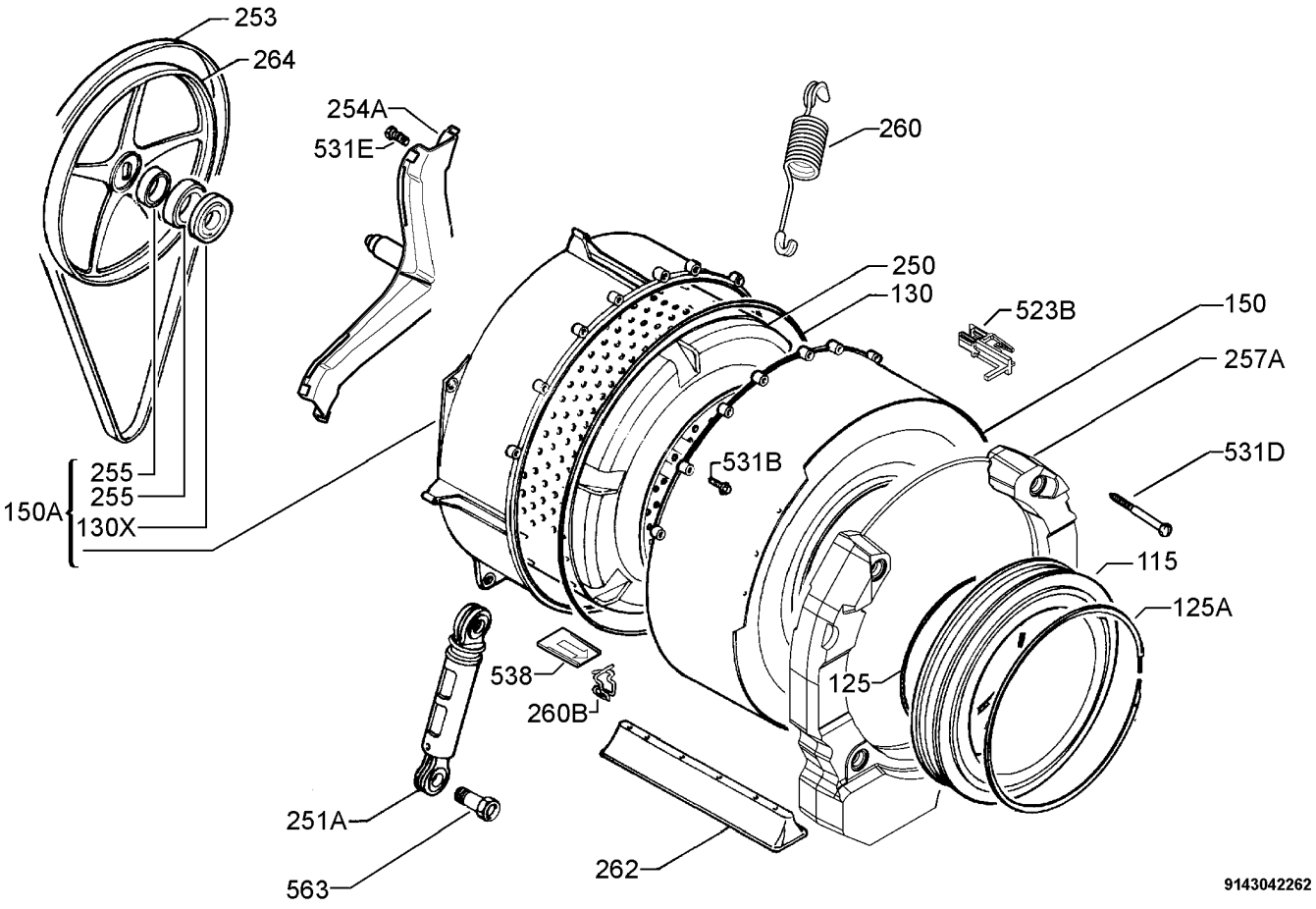
253
264
254A
531E
260
250
130
523B
150
257A
531D
255
255
150A
130X
531B
115
125A
538
260B
125
251A
563
262
9143042262