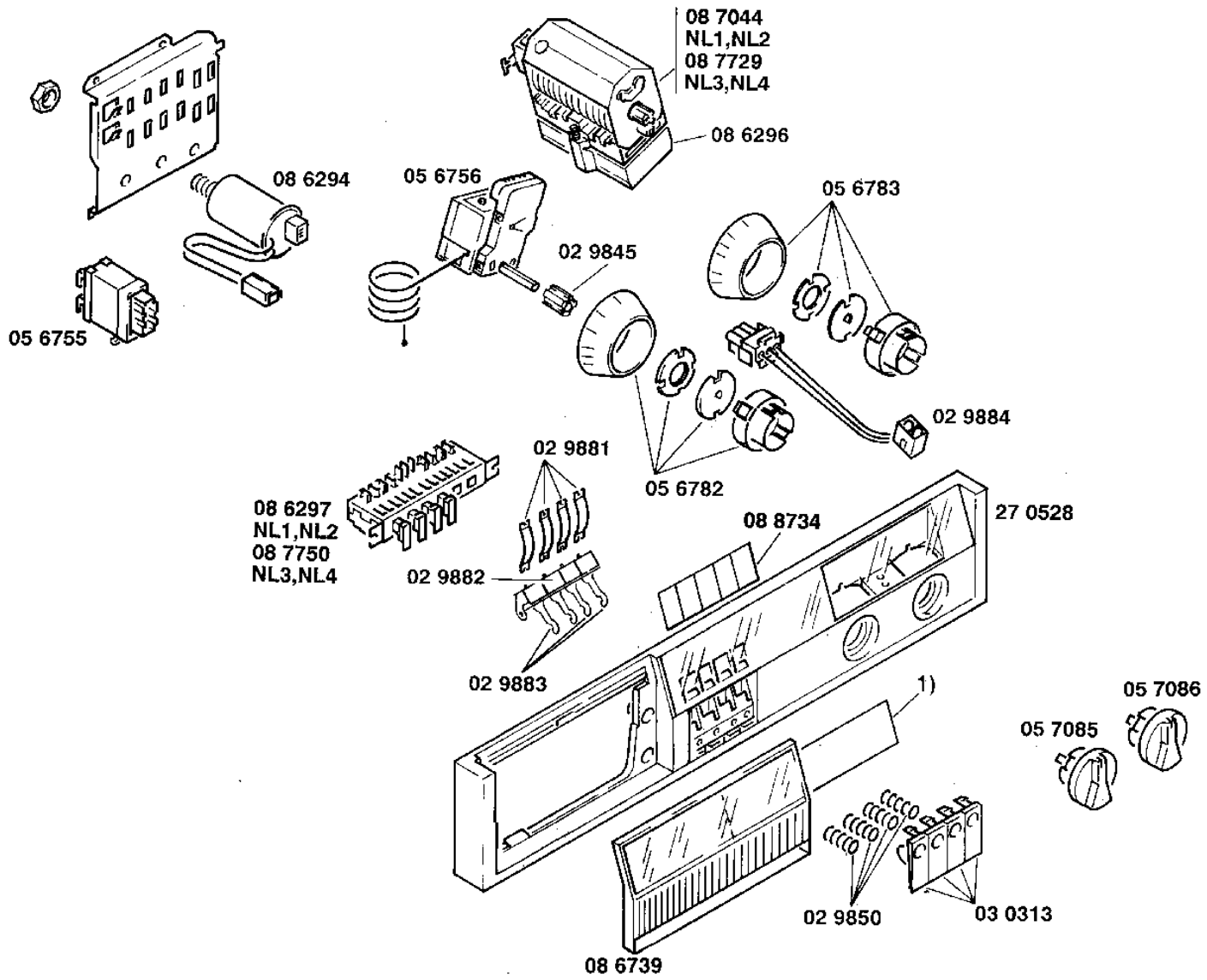

Ident - Nummern - Konstante
3740 . . . . . .

1) 08 6336
(D)
08 6337
(NL)
08 6338
(N)
08 6339
(SF)
08 6340
(S)
08 6341
(E)
08 6342
(F)
08 6343
(DK)
08 6344
(I)
08 6686
(TR,YU,E,GB)
08 6690
(GB)

Gebrauchsanweisung:
51 3568
(NL,F,E,GB)
Programmtabelle:
51 3555
(NL,F,E,GB)
Aufstellanweisungen:
51 3558
(NL,F,E,GB)