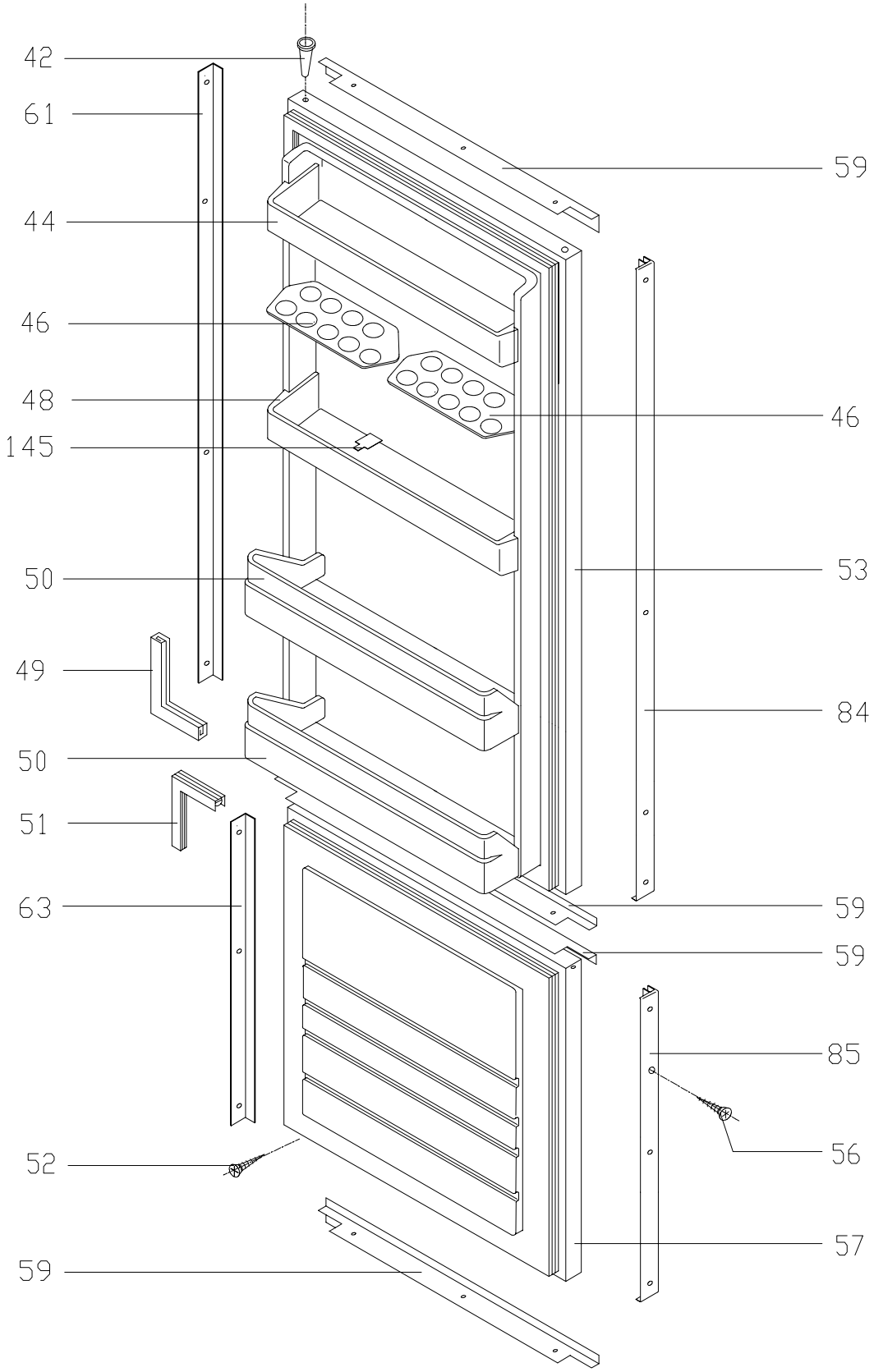
42
61
44
46
48
145
50
49
50
51
63
52
59
59
46
53
84
59
59
85
56
57