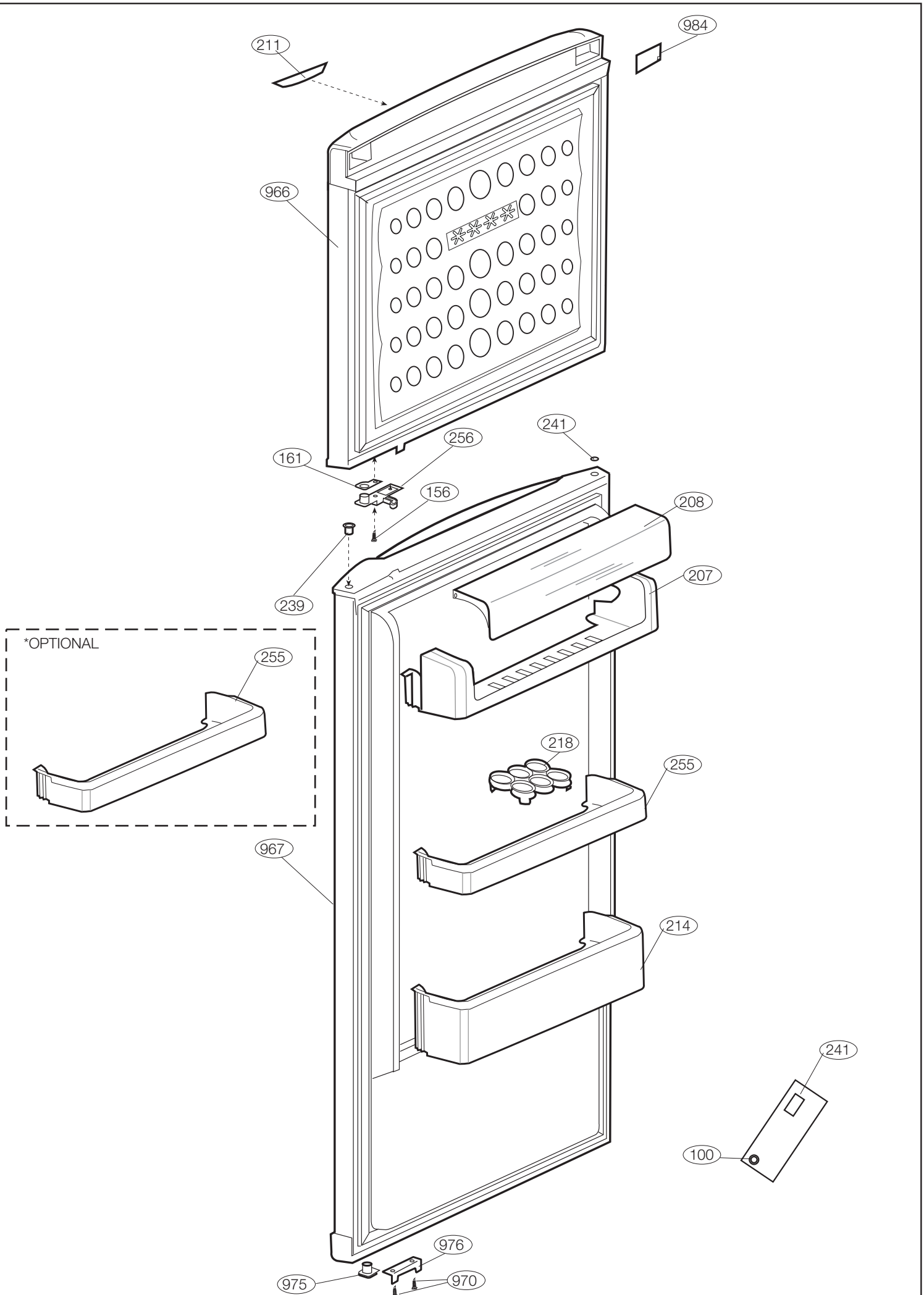

ÇİZEN: MURAT ÖZDEN	TARİH: 23.05.2008	ONAY: H.EKMEKÇİ	İLGİLİ MODELLER :D54231 KAPI VE AKSESUAR GR./ DOOR AND ACCESSORIUS ASSY.	RESİM NO: 766	REVİZYON:	REV. TARİHİ: