RESİM ÜZERİNDEN ÖLÇÜ ALMAYINIZ / DO NOTSCALE

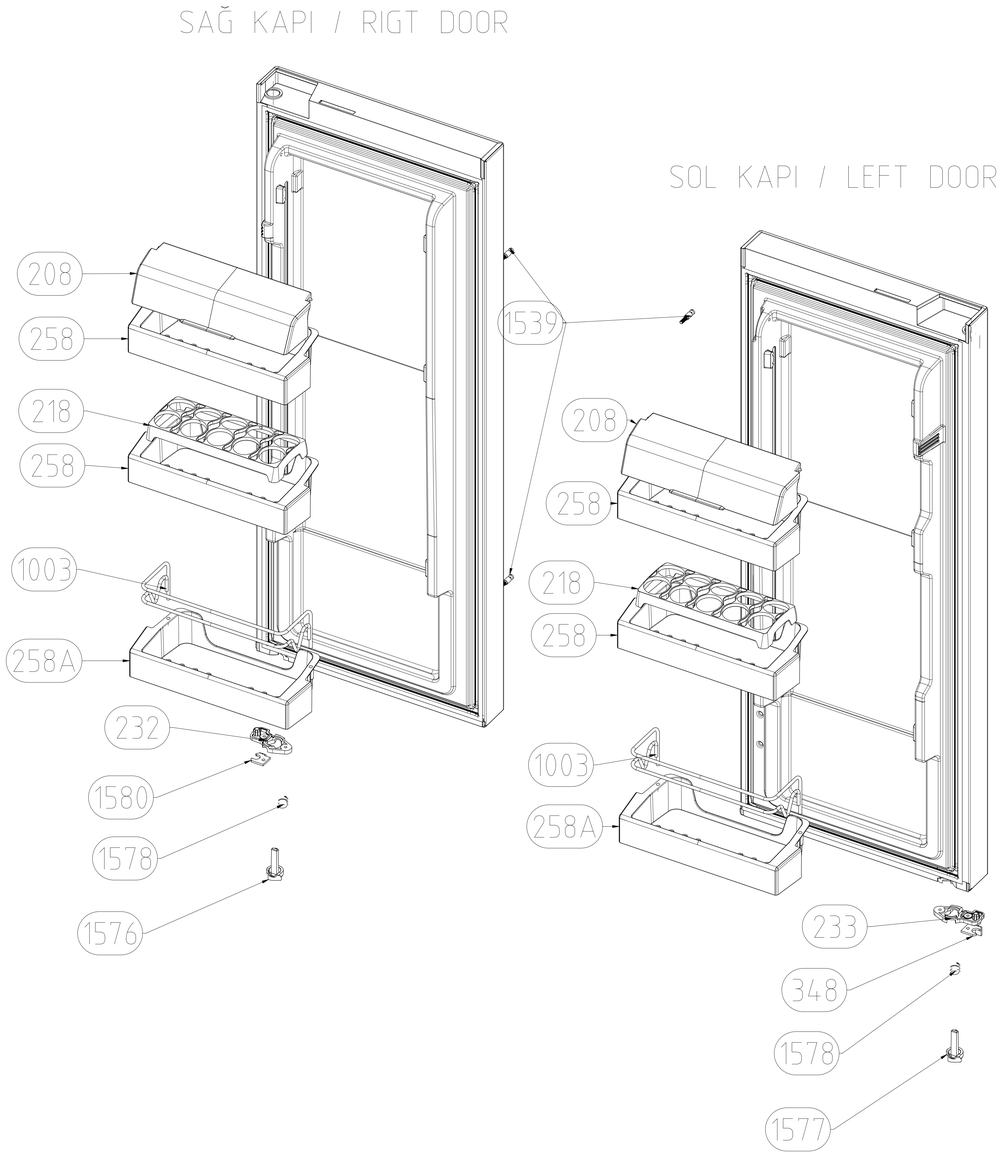

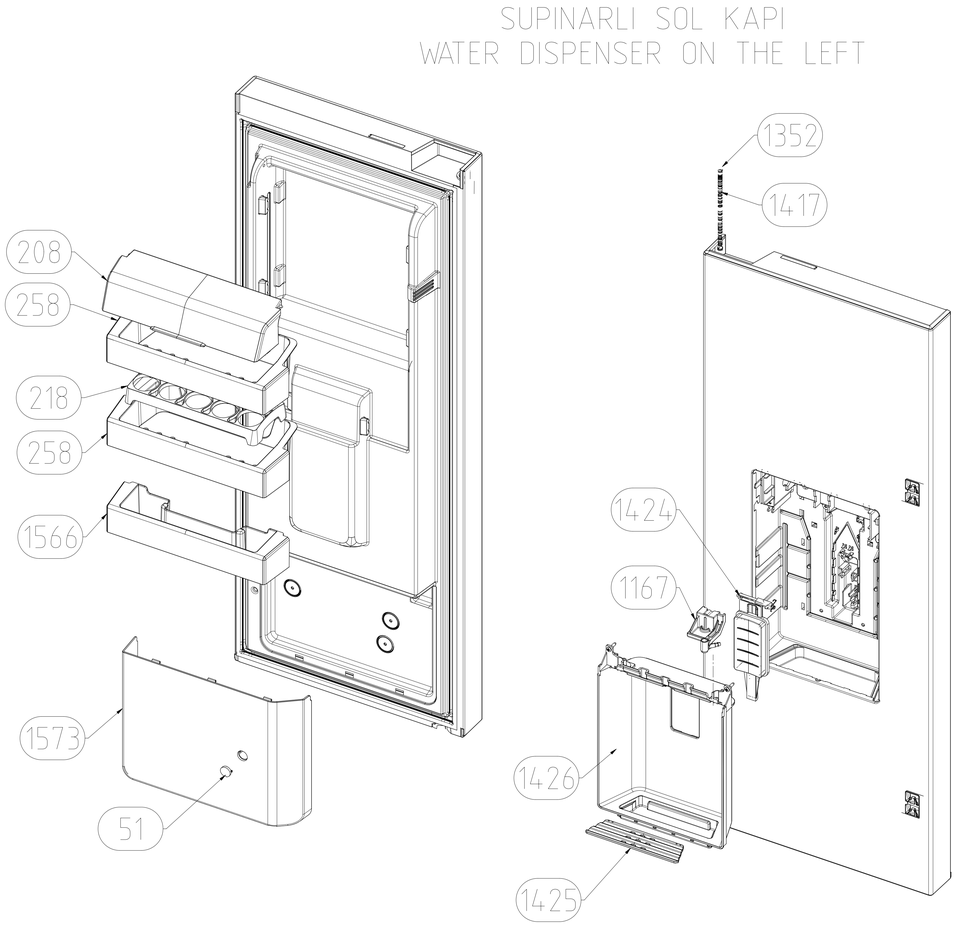

NOTLAR:

Patlatılmış resimler benzer tüm ürünleri temsilen hazırlanmıştır.

Figürler ürün ile birebir aynı olmayabilir.

NOTES:
Exploded views are prepared for similar products.
Figures may not match the product one to one .

D	D.T.NO.	TARİH	D.YAPAN	ONAY
AM		27.03.2018	N.ÖZDİLİK	S.MUTLU
AL		21.01.16	D.GÜNDOĞAN	S.MUTLU
AK		04.12.2015	N.ÖZDİLİK	F. SEN
AJ		20.11.15	D.GÜNDOĞAN	FETHİ SEN
AH		14.08.15	D.GÜNDOĞAN	FETHİ SEN
AF		22.05.15	İ.CANGÜR	İ.BAYRAMLI
AE		16.04.15	B.HAFIPOĞLU	İ.BAYRAMLI
AD		30.03.15	B.HAFIPOĞLU	İ.BAYRAMLI

TİP

arçelik

	TARİH	İSİM
TASARIM	27.03.15	
ÇİZEN	27.03.15	B.HAFIPOĞLU
KONTROL	27.03.15	H.ÖZPEDAL
ONAY	30.03.15	İ.BAYRAMLI

Toleransı Verilmeyen Ölçü (DIN)

Kontrol Ölçüleri

MALZEME/MATERIAL

MALBİS NO

PARÇA/GRUP ADI

KAPI_AKS_PK_G84605

PARÇA/GRUP/PAFTA NUMARASI

493829xx00 / AM

ÖLÇEK

-

TOL. POZ.TOLER.

YERİNE GEÇTİ AO

371

CAD İLE ÇİZİLMİŞTİR ELDE DEĞİŞTİRMEYİNİZ / CAD OUTPUT.DO NOT HANDWORK
CAD KONTROL