NOTLAR:Resimde belirtilenler ürününüzde birebir aynı olmayabilir.
satın aldığınız üründe bu parçalar yoksa, bu parçalar başka ürünler içindir.

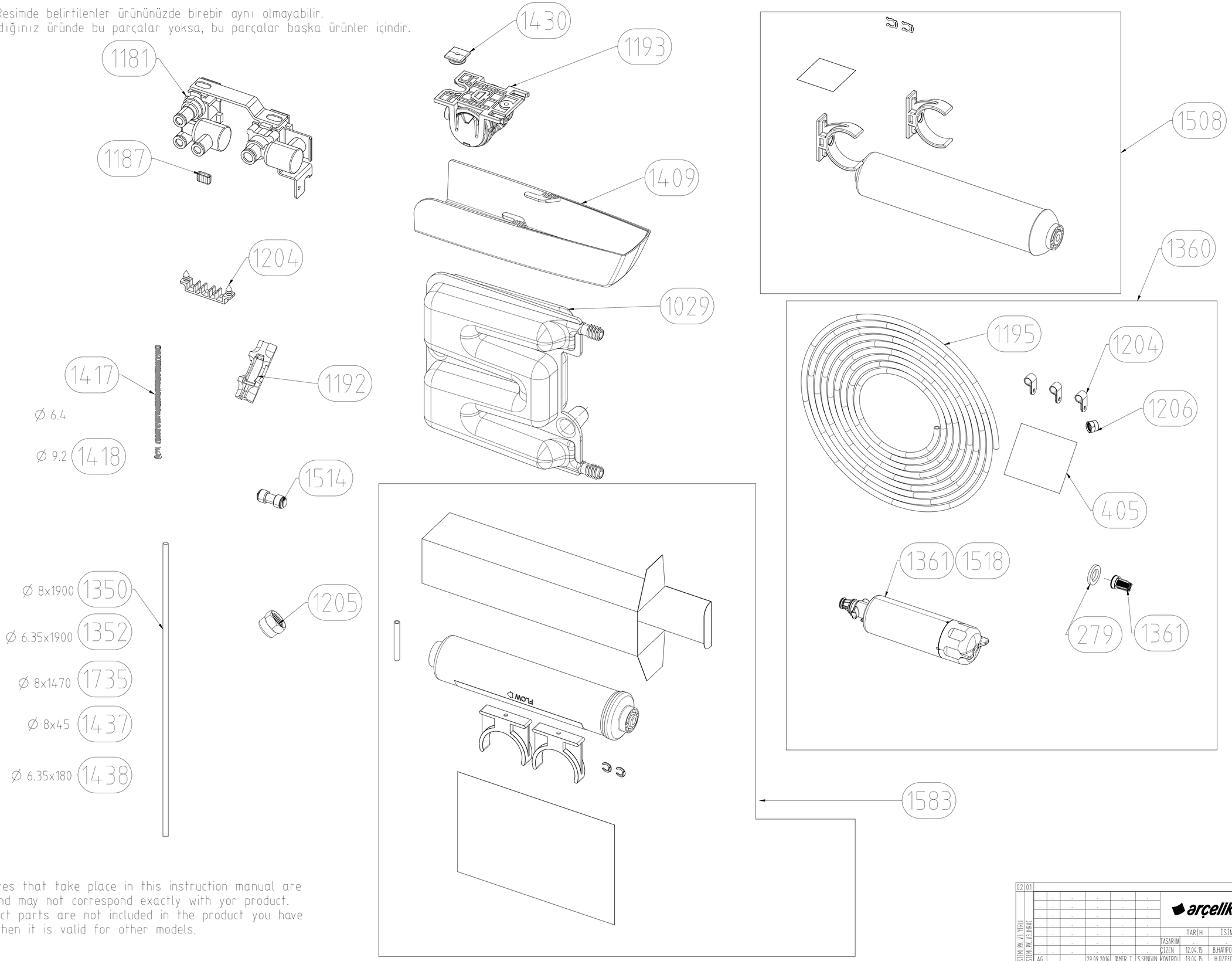

NOTES: Figures that take place in this instruction manual are schematic and may not correspond exactly with yor product. If the subject parts are not included in the product you have purchased, then it is valid for other models.

02	01										
		.	.	.	.	.	.	arçelik		MALZEME/MATERIAL	
		.	.	.	.	.	.			.	
		.	.	.	.	.	.			MALBIS NO	.
		.	.	.	.	.	.		TARIH	İSIM	PARCA/GRUP ADI
		.	.	.	.	.	.	TASARIM	.	.	SU_SISTEMI_PK_G84605
		.	.	.	.	.	.	ÇIZEN	12.04.15	B.HAYIPOGLU	
		.	AG	.	29.09.2016	TAMER T.	S.SENGUN	KONTROL	13.04.15	H.OZPEDAL	
GRAFİKSEL SU SISTEMI PK V3 YERLI	GRAFİKSEL SU SISTEMI PK V3 IHRAC	.	AF	.	09.06.2016	B.GORDES	S.MUTLU	ONAY	13.04.15	T.BAYRAMLI	PARCA/GRUP/PAFTA NUMARASI / ÖLÇEK
		.	AE	.	28.03.2016	N.OZCELIK	S.MUTLU	Toleransı Verilmeyen Ölçü (DIN)		Kontrol Ölçüleri	493834xx00 / AG / *
		.	AD	.	09.02.16	TAMER T.	S.MUTLU				
		.	AC	.	12.04.15	B.HAYIPOGLU	T.BAYRAMLI				
		TIP	D	İŞ.	D.T.NO.	TARIH	D.YAPAN	ONAY			YERINE GEÇTI A1 / 1/1

RESIM ÜZERINDEN ÖLÇÜ ALMAYINIZ / DO NOT SCALE

CAD KONTROL

CAD ILE ÇIZILMIŞTIR ELDE DEGISTIRMEYINIZ / CAD OUTPUT,DO NOT HANDWORK