RESİM ÜZERİNDEN ÖLÇÜ ALMAYINIZ / DO NOT SCALE

CAD KONTROL

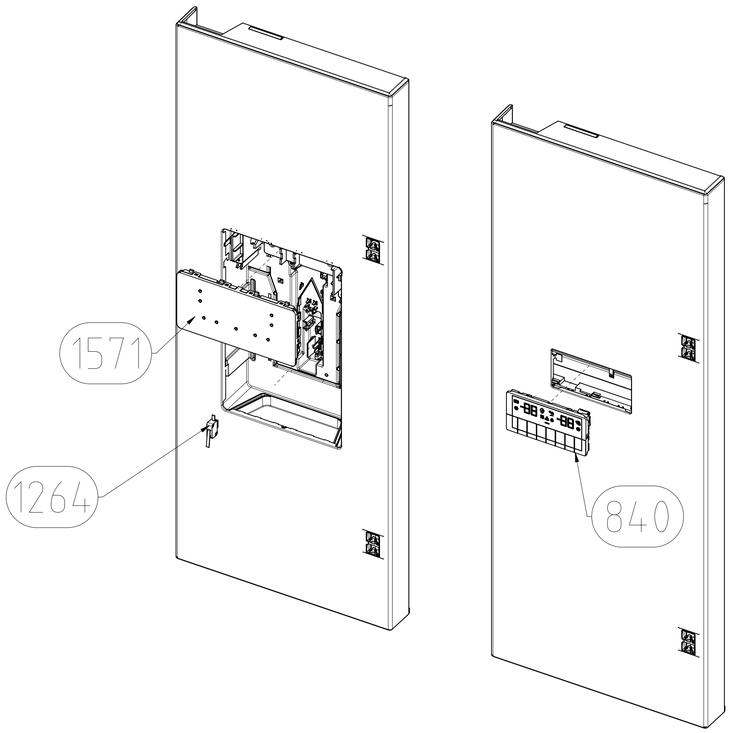

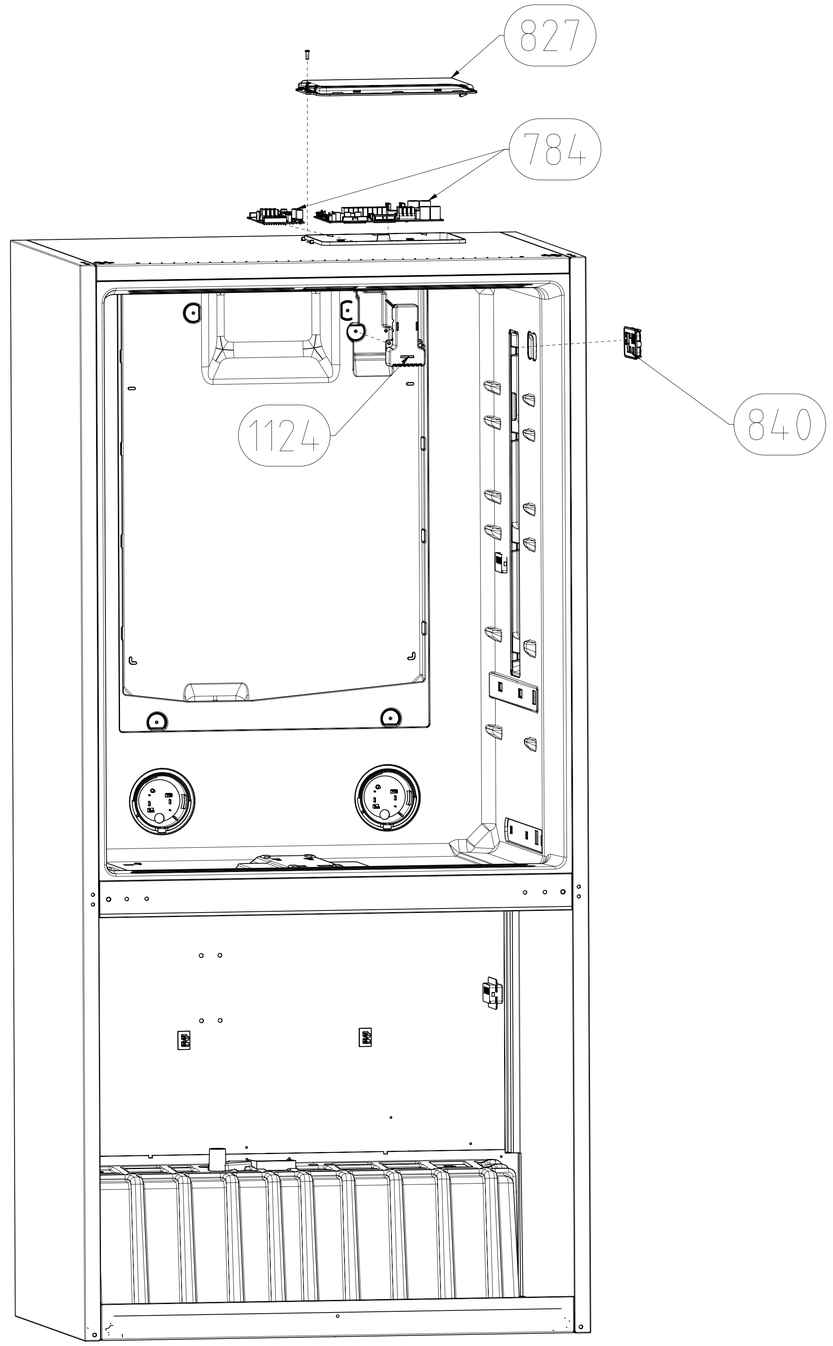

NOTLAR:

Patlatılmış resimler benzer tüm ürünleri temsilen hazırlanmıştır.

Figürler ürün ile birebir aynı olmayabilir.

NOTES:
Exploded views are prepared for similar products.
Figures may not match the product one to one .

06	G84605NE_DS_KNT_PK_7037_BK_IT_M1_A+															
05	G84605NE_DS_KNT_PK_7037_BK_SP1_IT_M1_A+															
04	G84605N_DS_KONT_PK_7037_BK_UNN_M1_A+															
03	G84605NE_DS_KNT_PK_7037_BK_IT_M1_IT_A++															
02	G84605NE_DS_KNT_PK_7037_BK_S1_IT_M1_A++															
01	G84605NE_DS_KONT_PK_7037_ARC_UNN_M1_A+															
		AL			07.05.15	I.CANGÜR	T.BAYRAMLI	Toleransı Verilmeyen Ölçü (DIN)	Kontrol Ölçüleri	arçelik	TARİH	İSİM	MALZEME/MATERIAL			
		AK			10.04.15	B.HAİPOGLU	T.BAYRAMLI									
		AJ			02.04.15	B.HAİPOGLU	T.BAYRAMLI						MALBIS NO			
	TIP	D	İŞ.	D.T.NO.	TARİH	D.YAPAN	ONAY				TASARIM		PARÇA/GRUP ADI			
											ÇİZEN	02.04.15	B.HAİPOGLU	DS_KONT_PK_G84605NE		
											KONTROL	02.04.15	H.ÖZPEDAL			
											ONAY	06.04.15	T.BAYRAMLI	PARÇA/GRUP/PAFTA NUMARASI		ÖLÇEK
														493833xx00 / AL		*
																say_no/toplam 1/1
														YERİNE GEÇTİ	A1	

CAD İLE ÇİZİLMİŞİTİR ELDE DEĞİŞİRMEYİNİZ / CAD OUTPUT,DO NOT HANDWORK