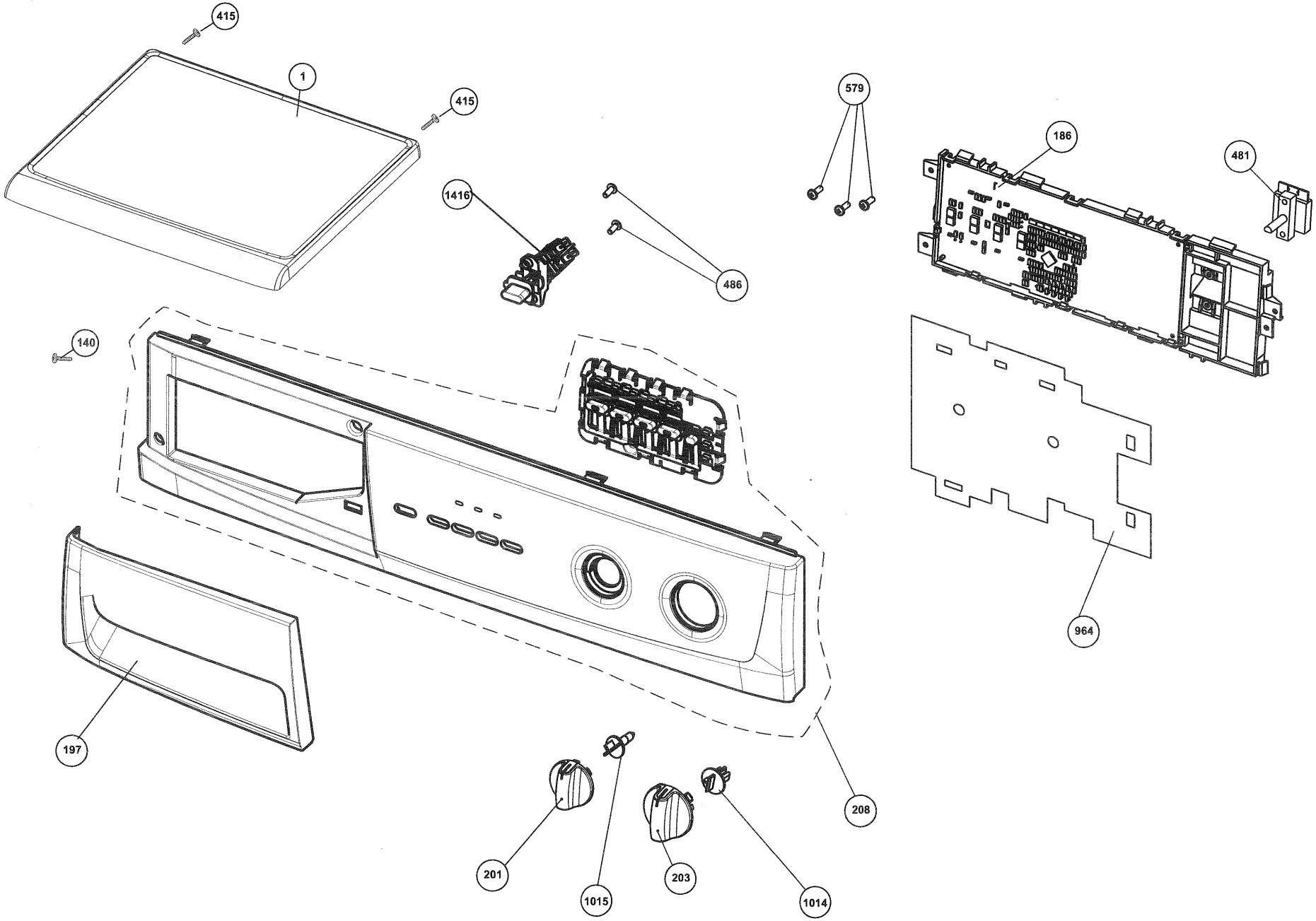

ÖRNEK GÖRÜNÜŞ GRUBU

STOK NUMARASI: 285240 9007

arçelik	GRUP İSMİ	ÜRÜN	BİLDİRGE NO.	REV. N0	TARİH	HAZIRLAYAN	ONAY	SAYFA NO
ÜGB-ÇM	GÖRÜNÜŞ GRUBU/ TOP PANEL ASSEMBLY	PL-2A FORA	ÇS.551	04	09.10.2007	N.ATASEVER	HAŞMET ÇIZMECİ	207040 0025