ESPLOSO N° 30430600
Data 24/11/1999

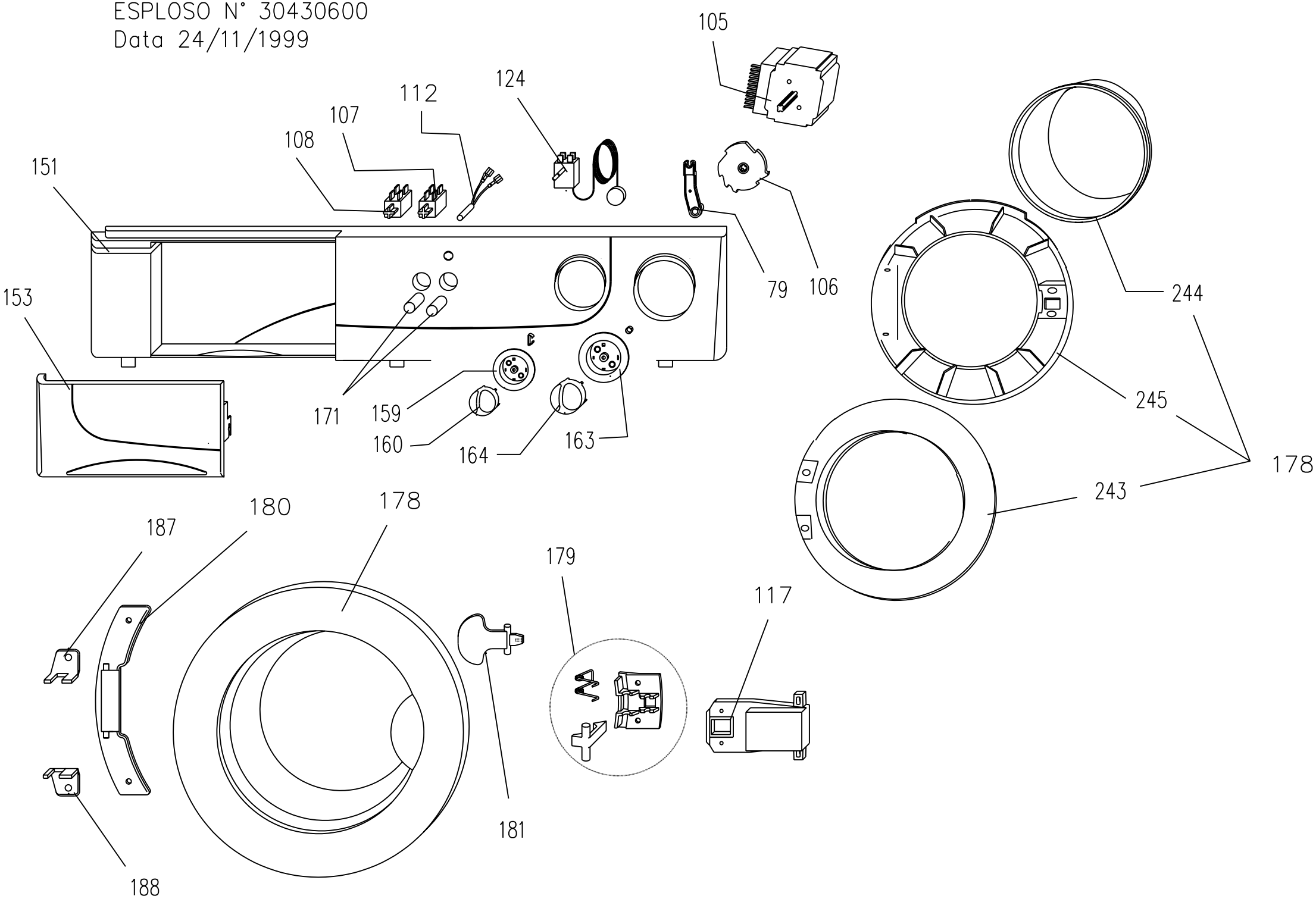

TAV. 2

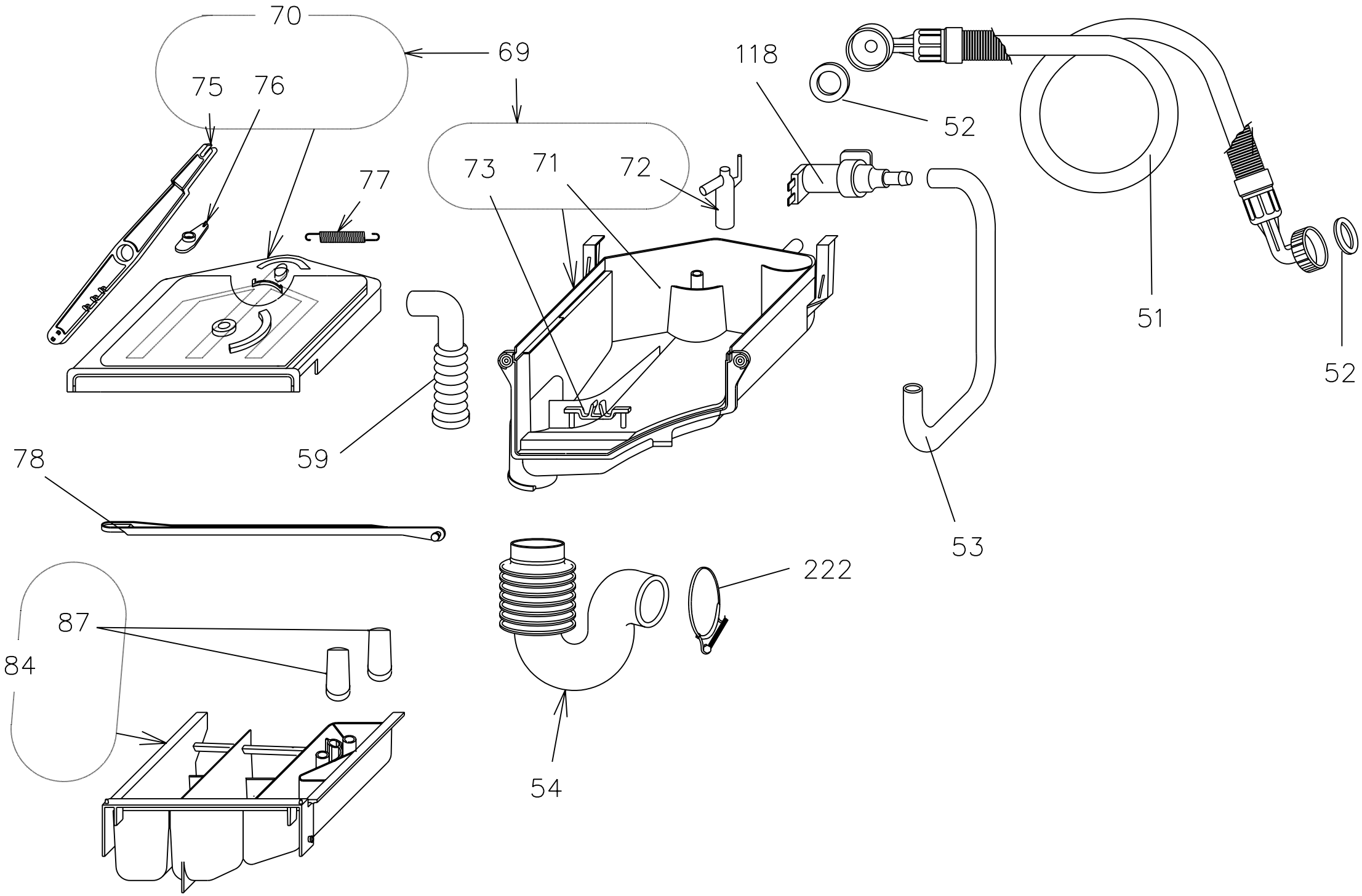

TAV. 3

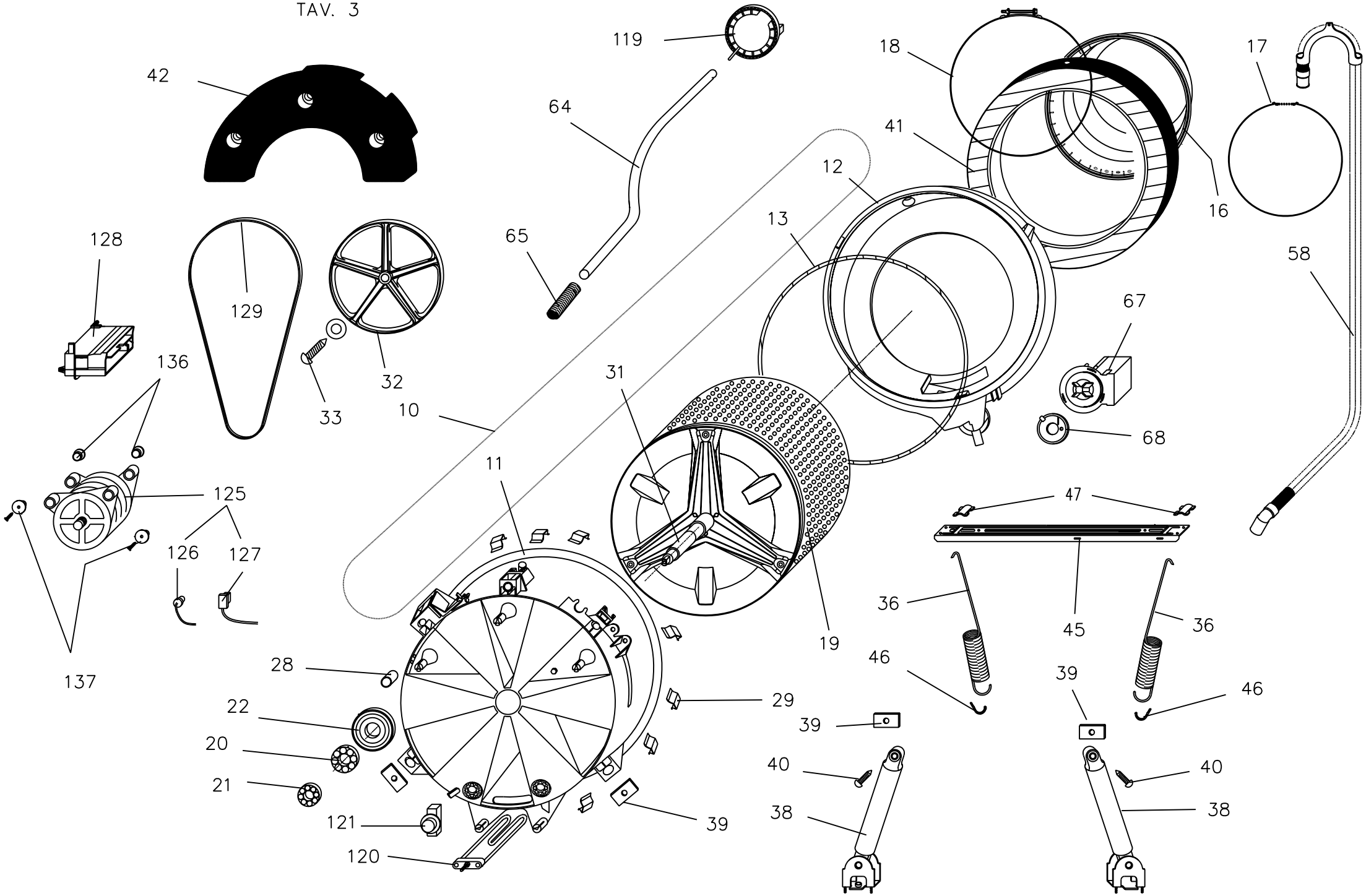
119
42
64
18
17
41
12
16
13
65
58
128
129
67
136
32
33
31
10
68
11
125
47
126
127
36
45
36
19
137
46
39
46
28
29
22
39
20
40
40
21
38
38
121
39
120
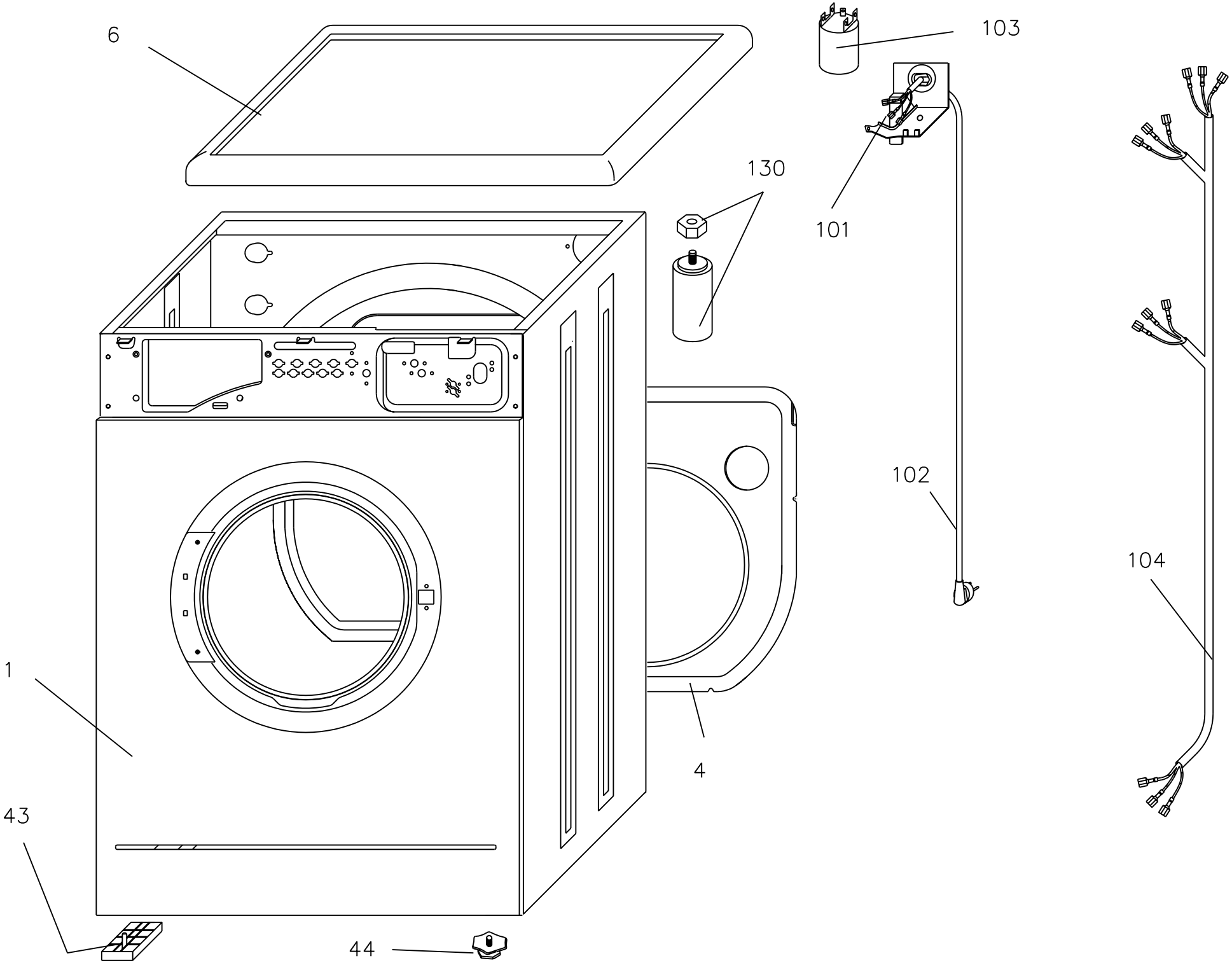
TAV. 4