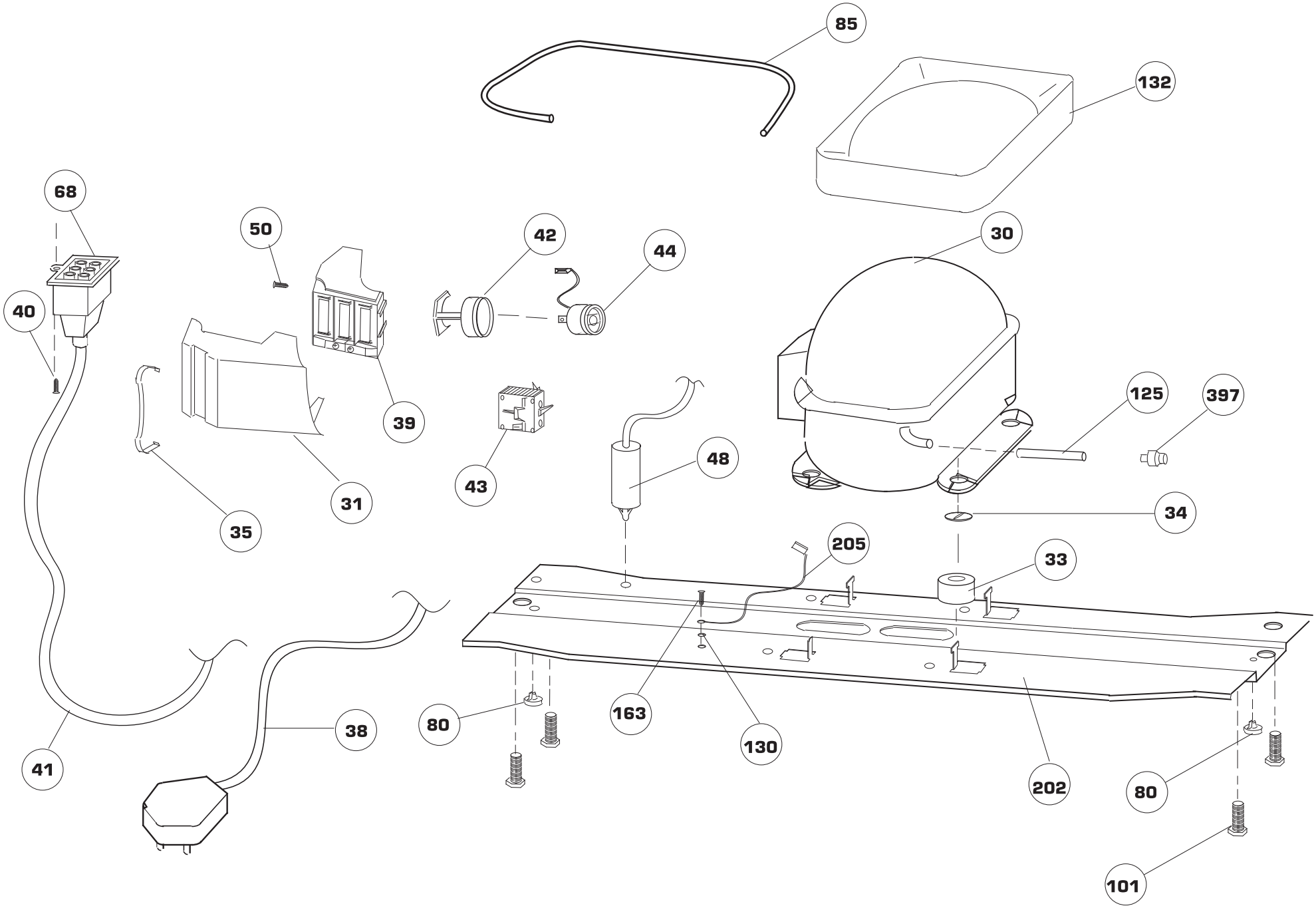

ÇİZEN : MURAT ÖZDEN	TARİH : 31.03.2004	ONAY : U. YAZGAN	İLGİLİ MODELLER : 620 KOMP.	RESİM NO : 524	REVİZYON : 00	REV. TARİHİ :

MAC OUTPUT. DO NOT HANDWORK.