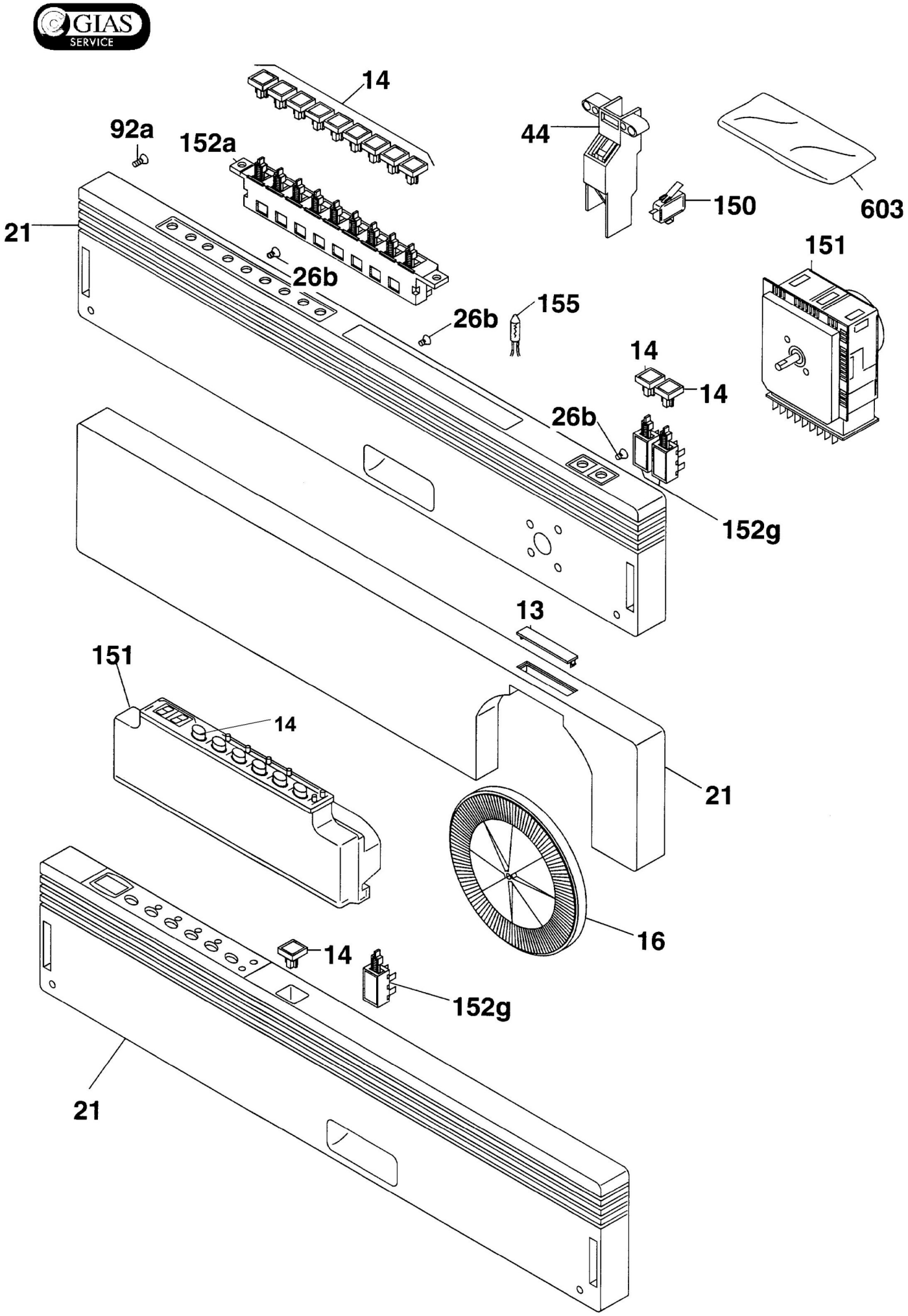
GIAS SERVICE
14
92a
152a
44
150
603
21
26b
151
155
26b
14
14
26b
152g
13
151
14
21
16
14
152g
21

iels2005

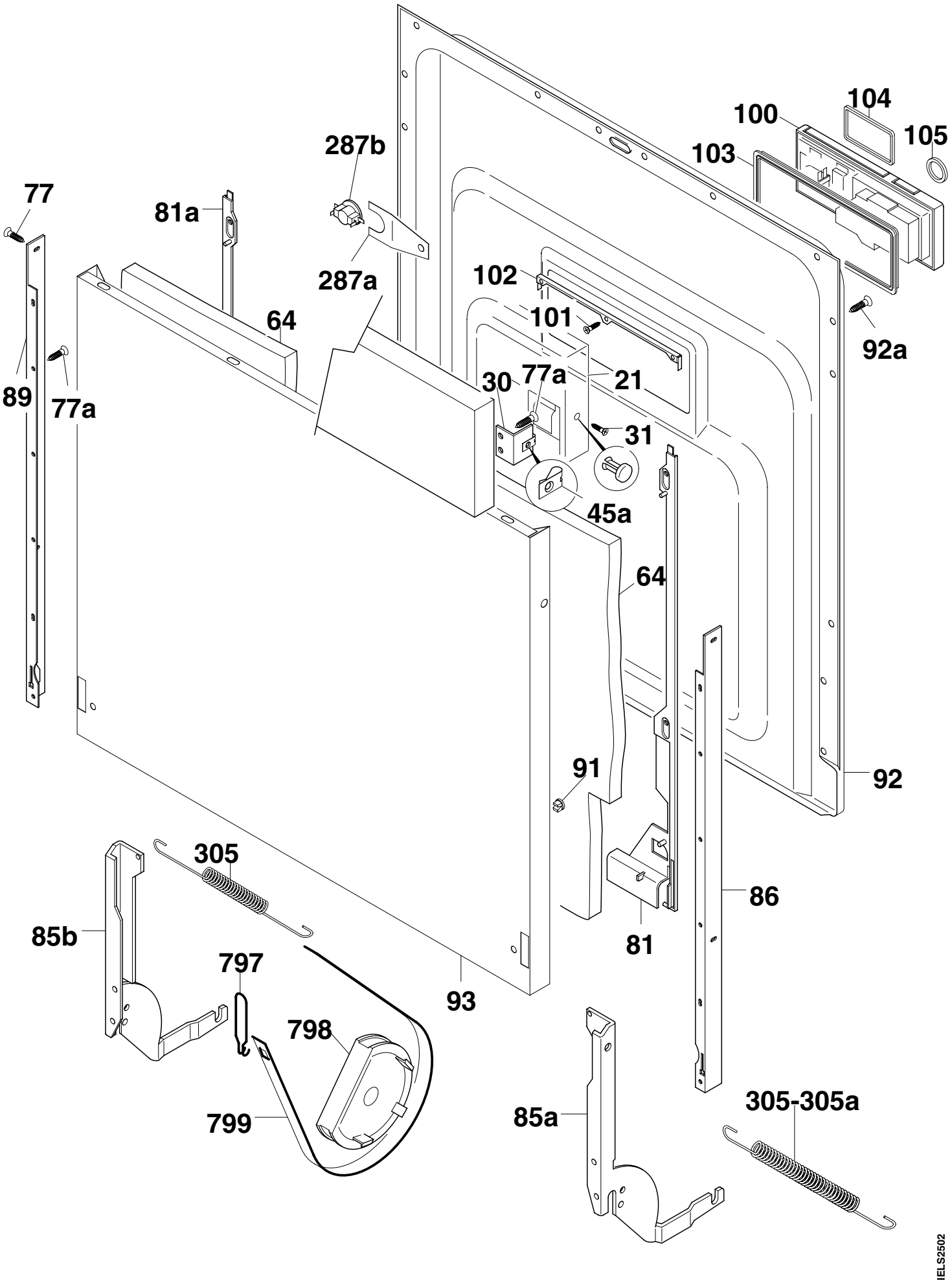
104
100
105
103
287b
77
81a
287a
102
101
64
92a
89
77a
30
77a
21
31
45a
64
91
92
305
86
85b
81
797
93
798
799
85a
305-305a
IELS2502

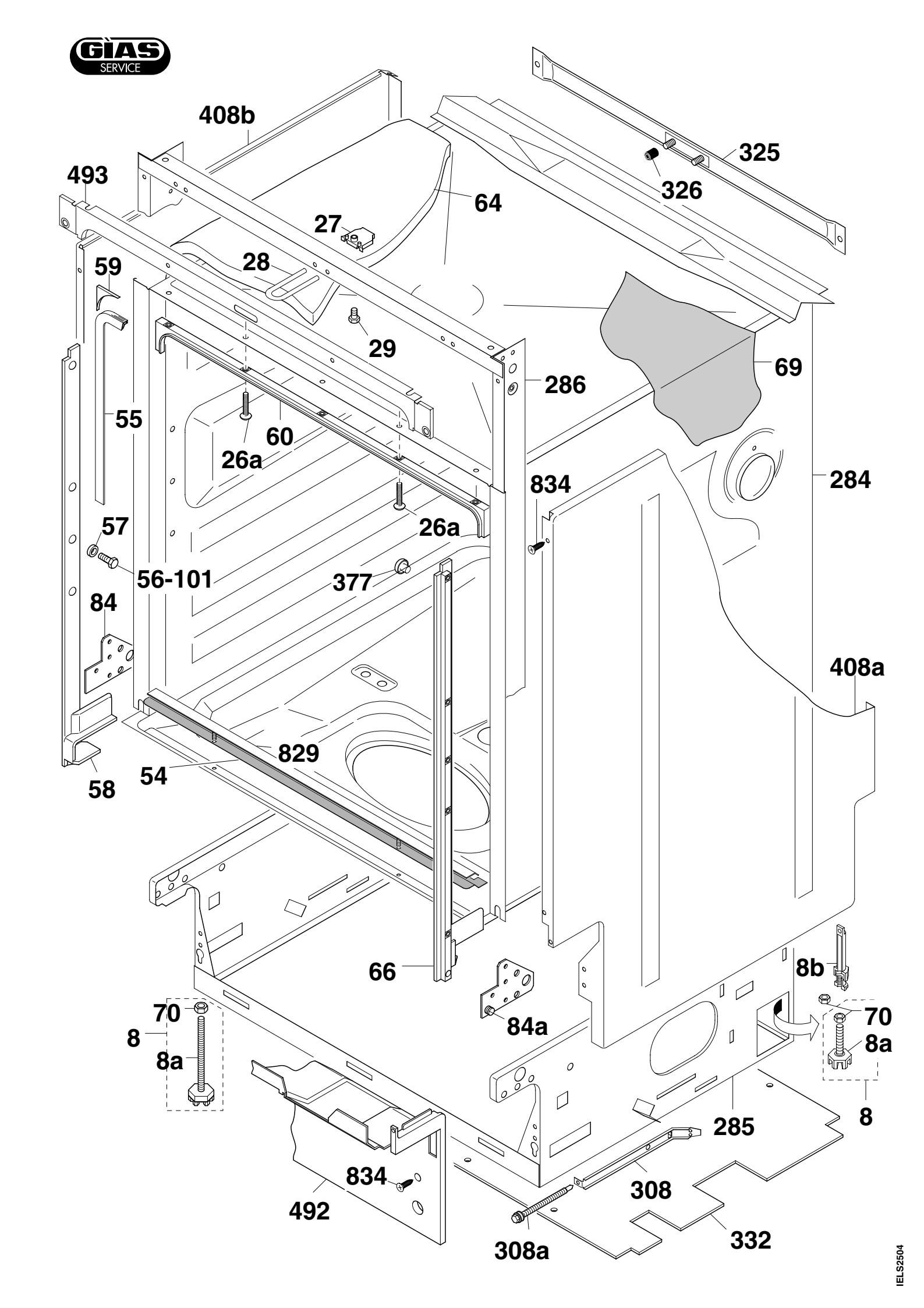
GIAS SERVICE
408b
493
325
326
64
27
28
59
29
69
286
55
60
26a
284
834
57
26a
56-101
377
84
408a
829
54
58
66
8b
84a
70
8
8a
70
8a
8
285
834
308
492
332
308a
IELS2504

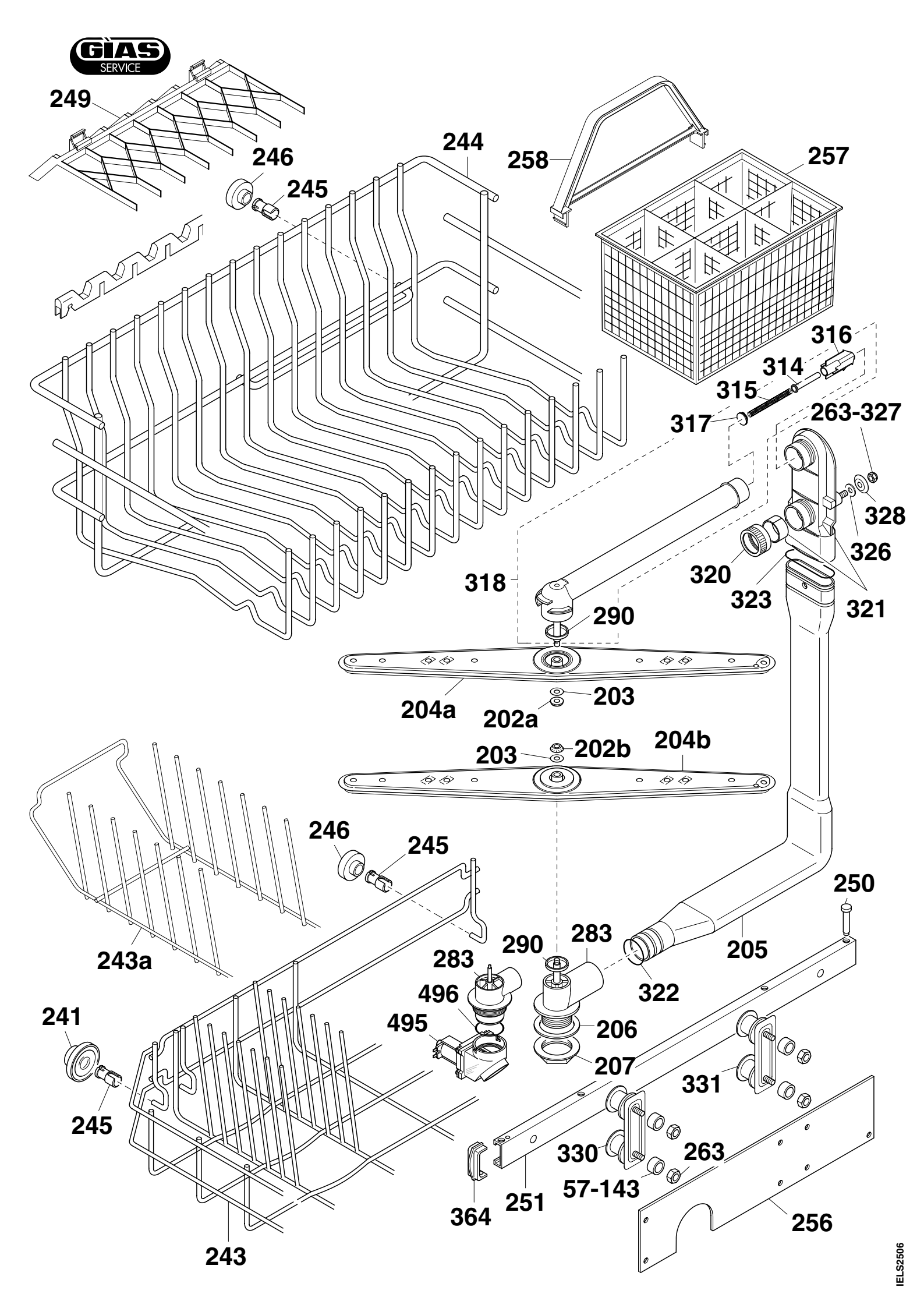
GIAS SERVICE
249
246
245
244
258
257
316
314
315
317
263-327
328
326
320
323
321
318
290
204a
203
202a
203
202b
204b
246
245
250
243a
290
283
283
205
322
496
495
206
207
241
245
331
330
263
57-143
251
364
256
243
IELS2506

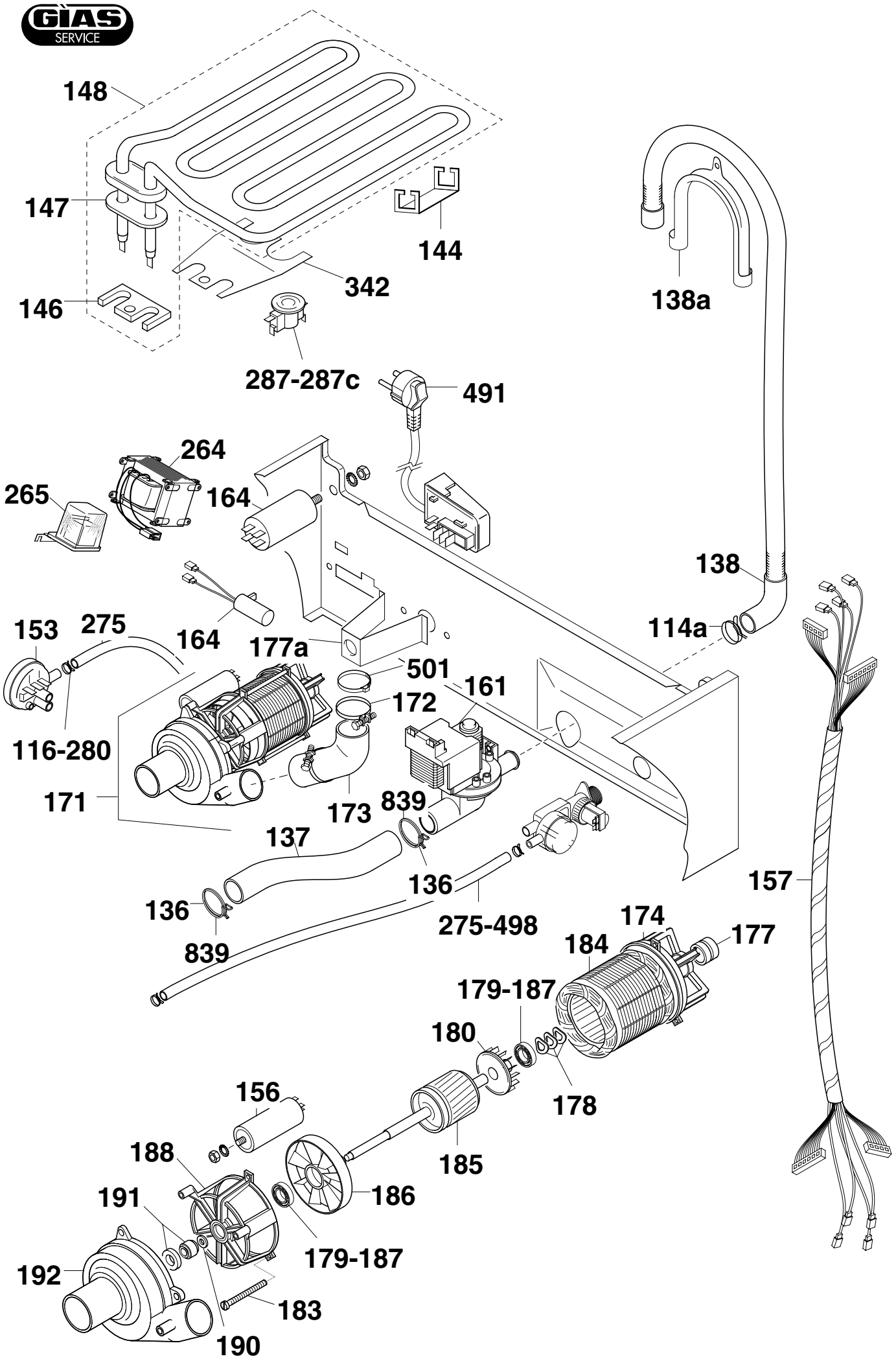
148
147
144
342
146
287-287c
491
138a
264
265
164
138
114a
153
275
164
177a
501
161
172
116-280
171
173
839
137
136
157
136
275-498
174
177
184
839
179-187
180
178
156
185
188
186
191
179-187
192
183
190
IELS2507

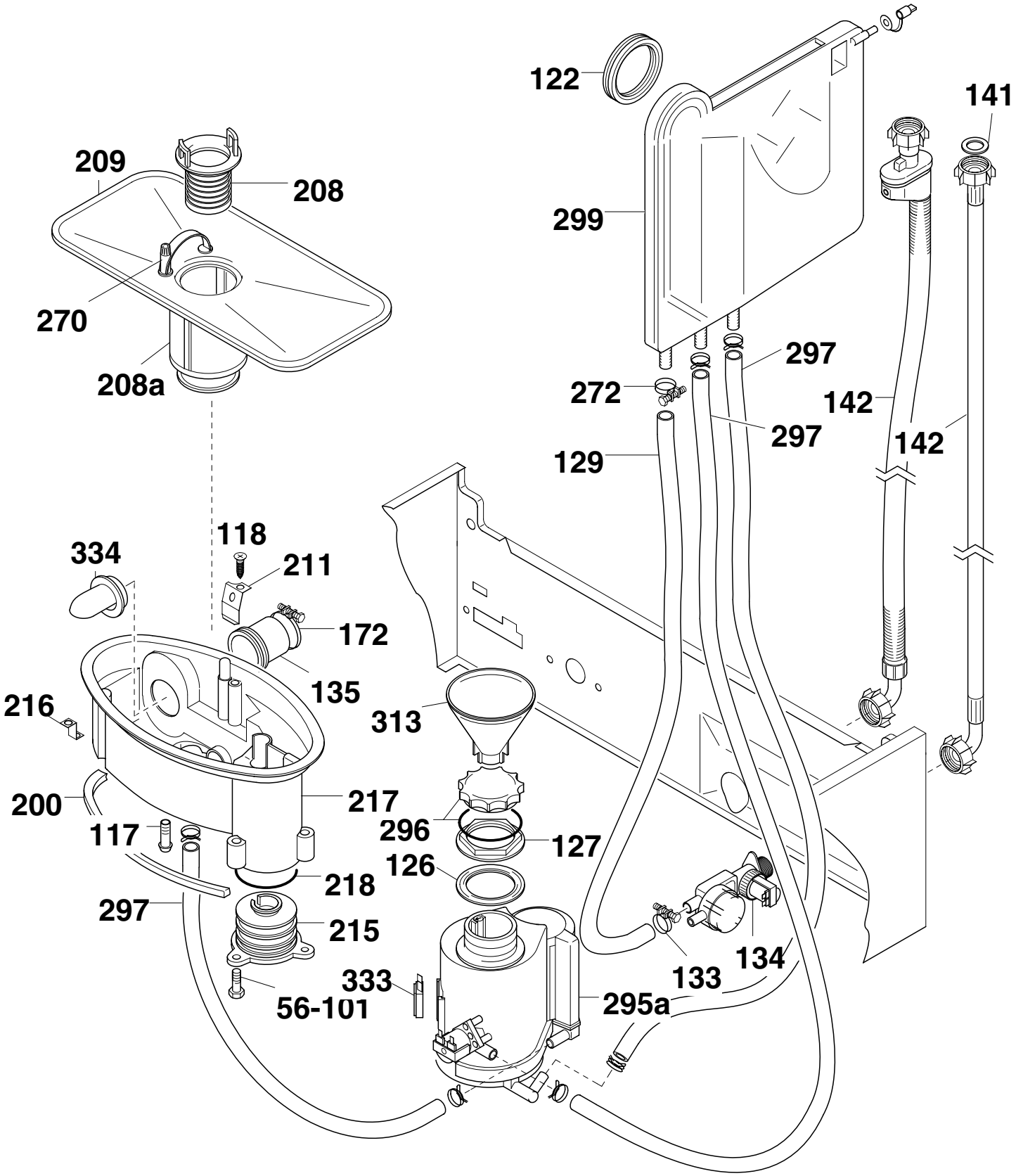
122
141
209
208
299
270
208a
297
272
142
297
142
129
118
334
211
172
135
216
313
200
217
296
117
127
126
218
297
215
133
134
333
56-101
295a

IELS2508