A2

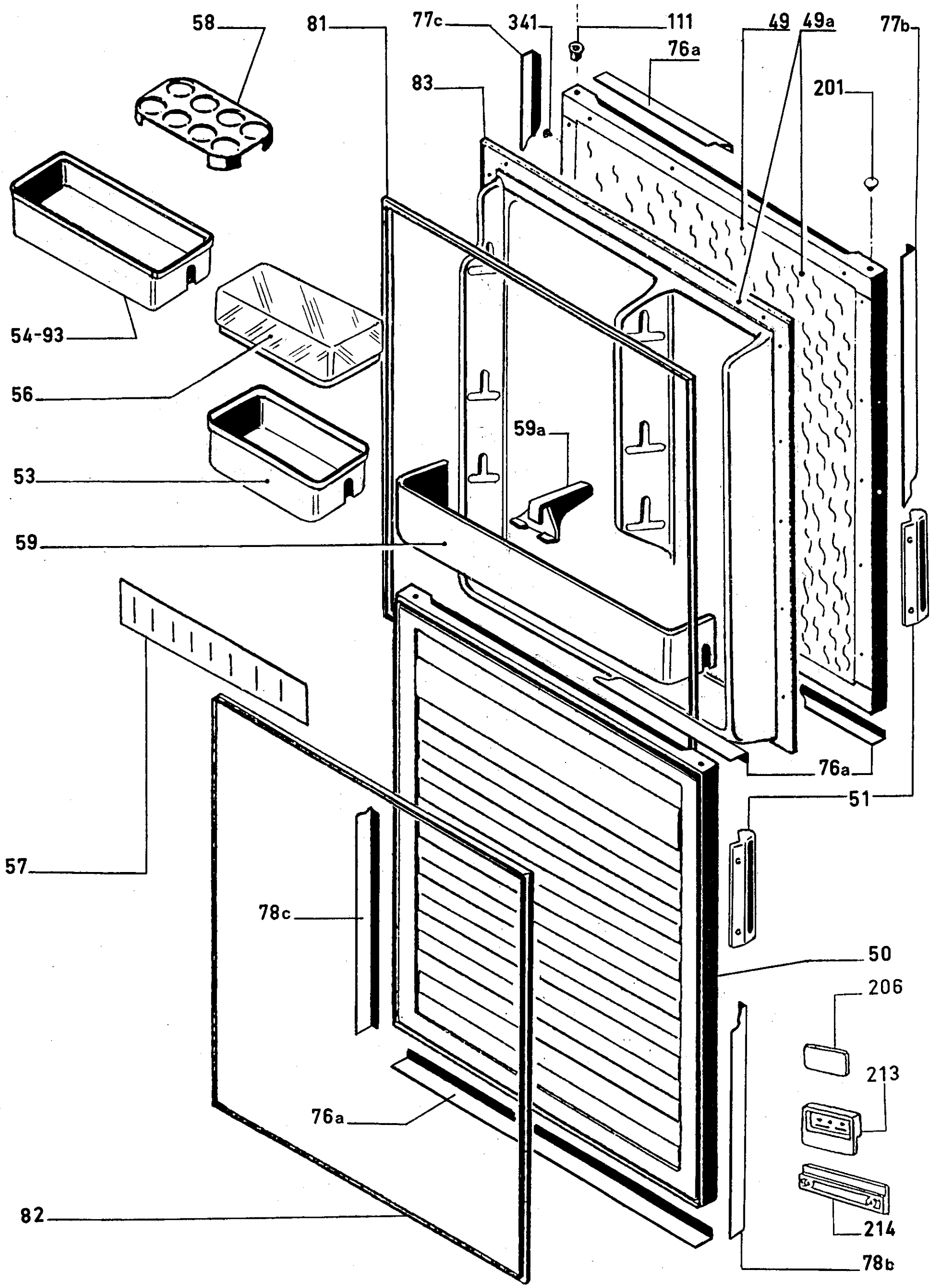
58
81
77c
341
111
49
49a
77b
76a
83
201
54-93
56
53
59a
59
76a
51
57
78c
50
206
213
76a
214
82
78b

005247

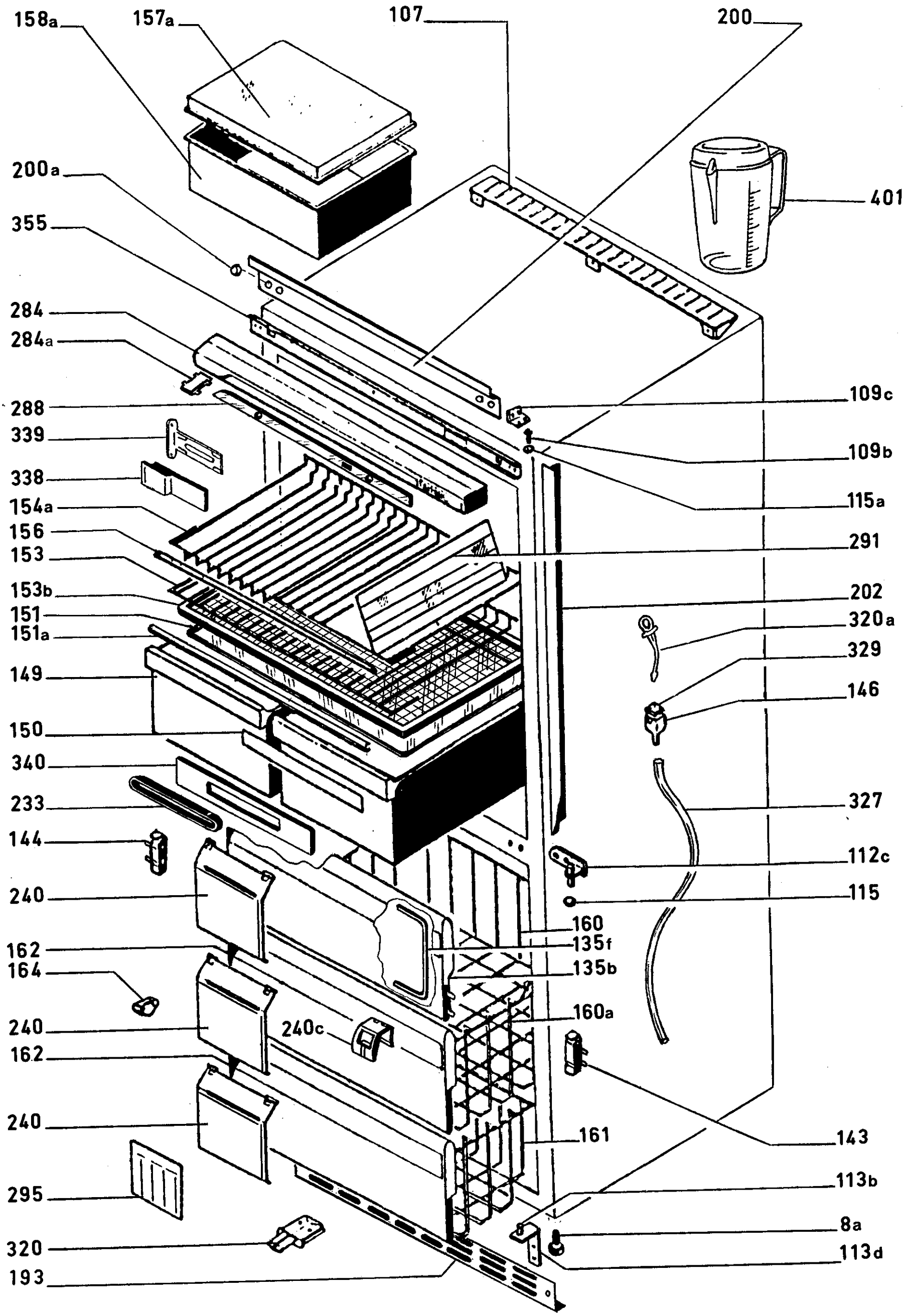
158a
157a
107
200
200a
401
355
284
284a
109c
288
339
109b
338
115a
154a
156
291
153
153b
202
151
320a
151a
329
149
146
150
340
327
233
144
112c
240
115
160
162
135f
164
135b
240
240c
160a
162
240
161
143
295
113b
8a
320
113d
193

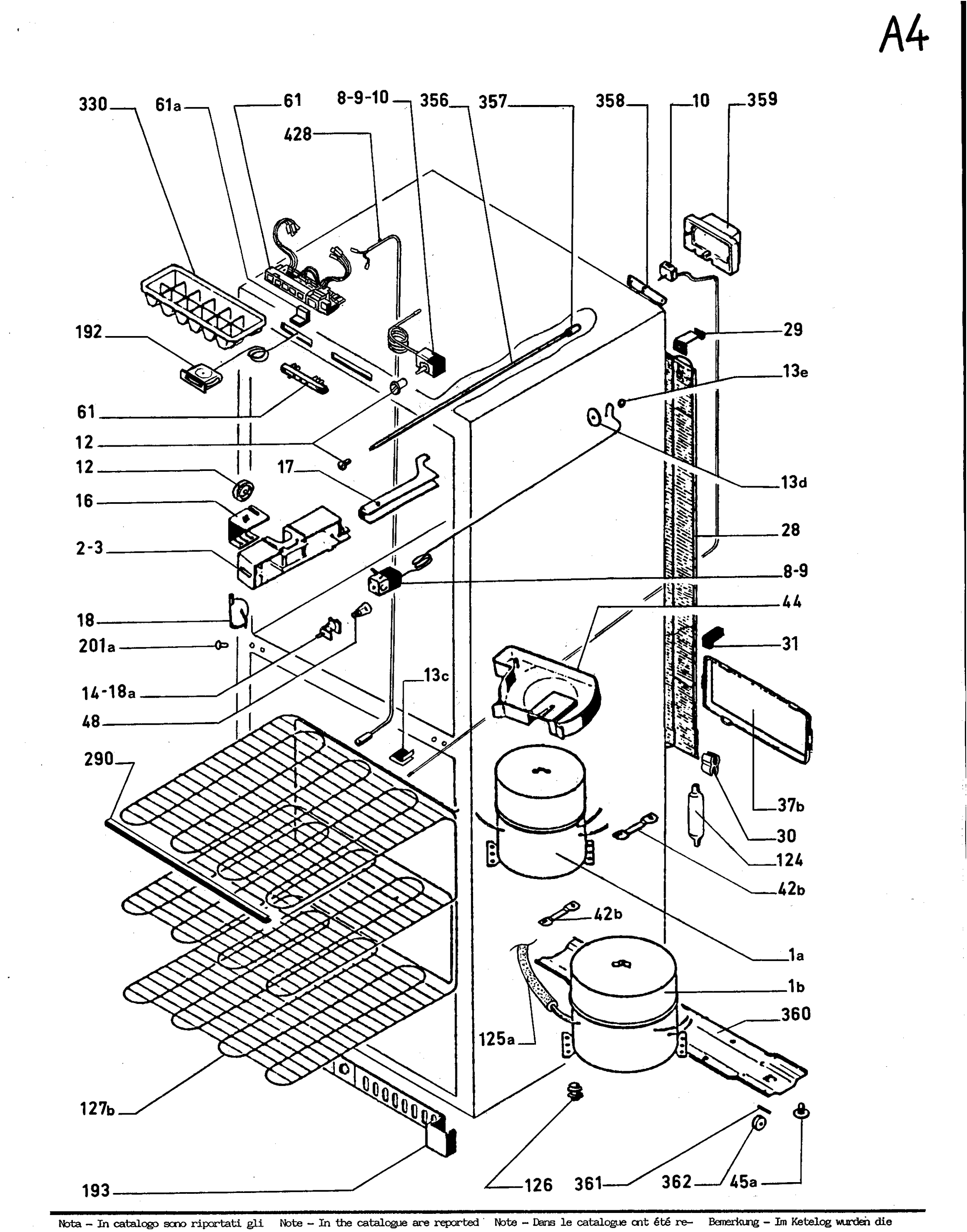

Nota – In catalogo sono riportati gli articoli dei compressori disponibili come ricambi. Per gli altri tipi di compressori, per i relé, per i clixon e per i gruppi morsettiera, vedi Tabella 1 .

Note – In the catalogue are reported the items of the compressors, available as spare parts. For the other compressors, relays, clixons and for the junction box assemblies, see Table 1.

Note – Dans le catalogue ont été reportées les ref.des compresseurs livrables comme piéces detachées. Pour les autres compresseurs, relais, clixons et pour les groupes boîte à bornes, voir Tableau 1.

Bemerkung – Im Ketelog wurden die Kompressoren-Artikel aufgelistet,die als Ersatztzilz lieferbar sind. Für andere Kompressoren, Relais, Klixon und für die Klemmenbrett-Gruppen, sehen Sie Tabelle 1.