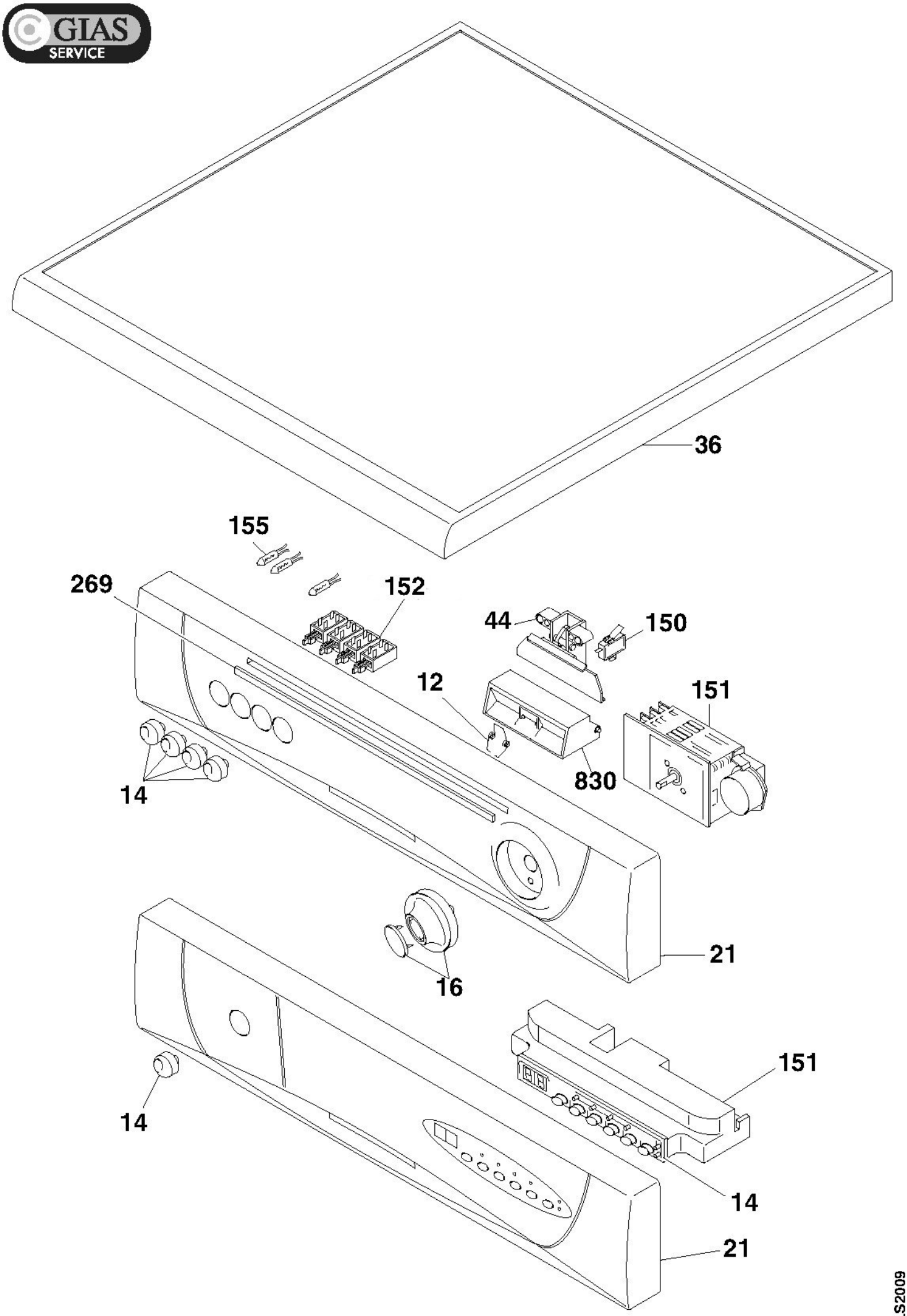
GIAS
SERVICE
36
155
269
152
44
150
12
151
830
14
21
16
151
14
14
21
IELS2009

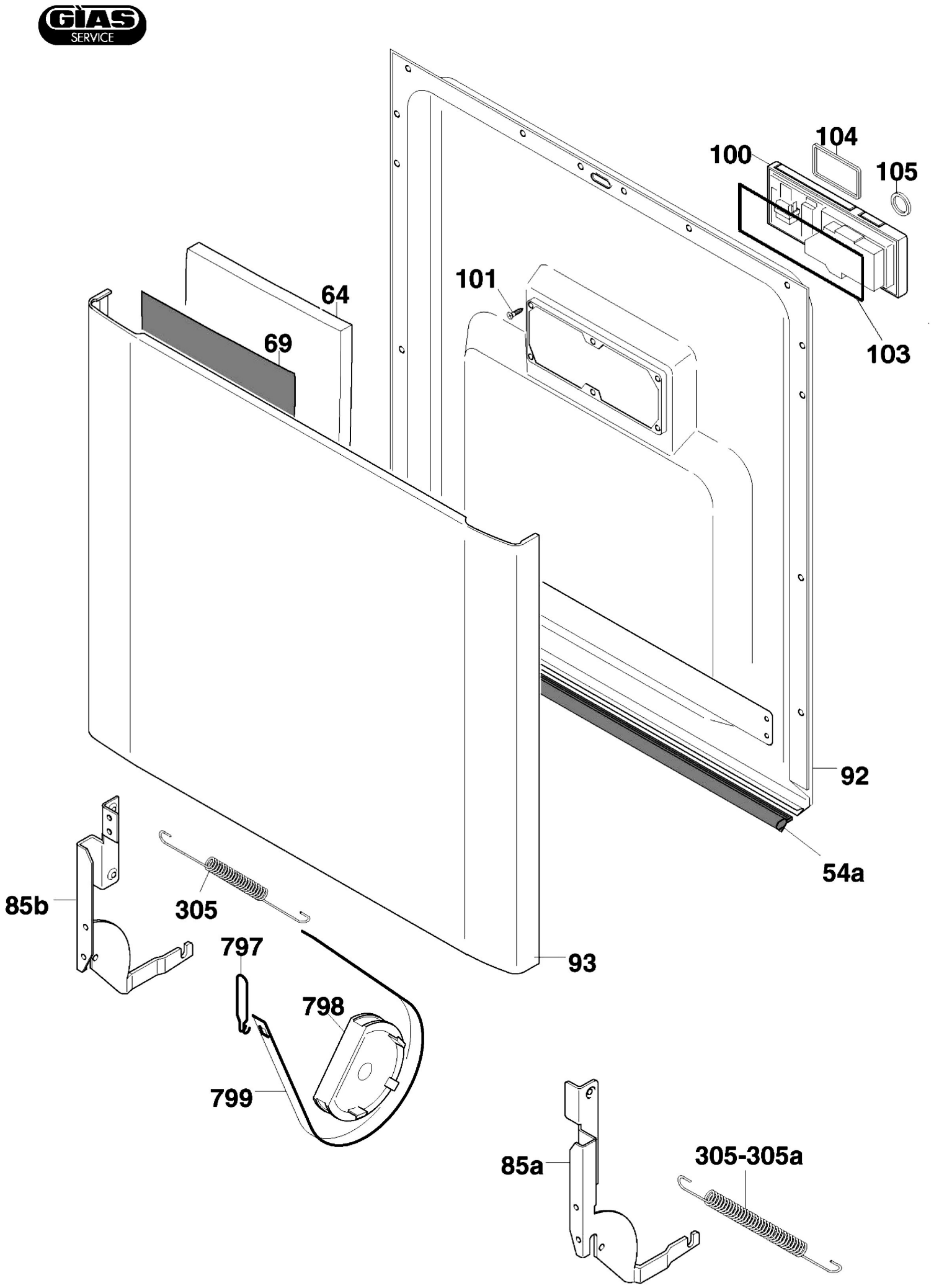
104
100
105
101
64
69
103
92
54a
85b
305
797
93
798
799
85a
305-305a

iels2526

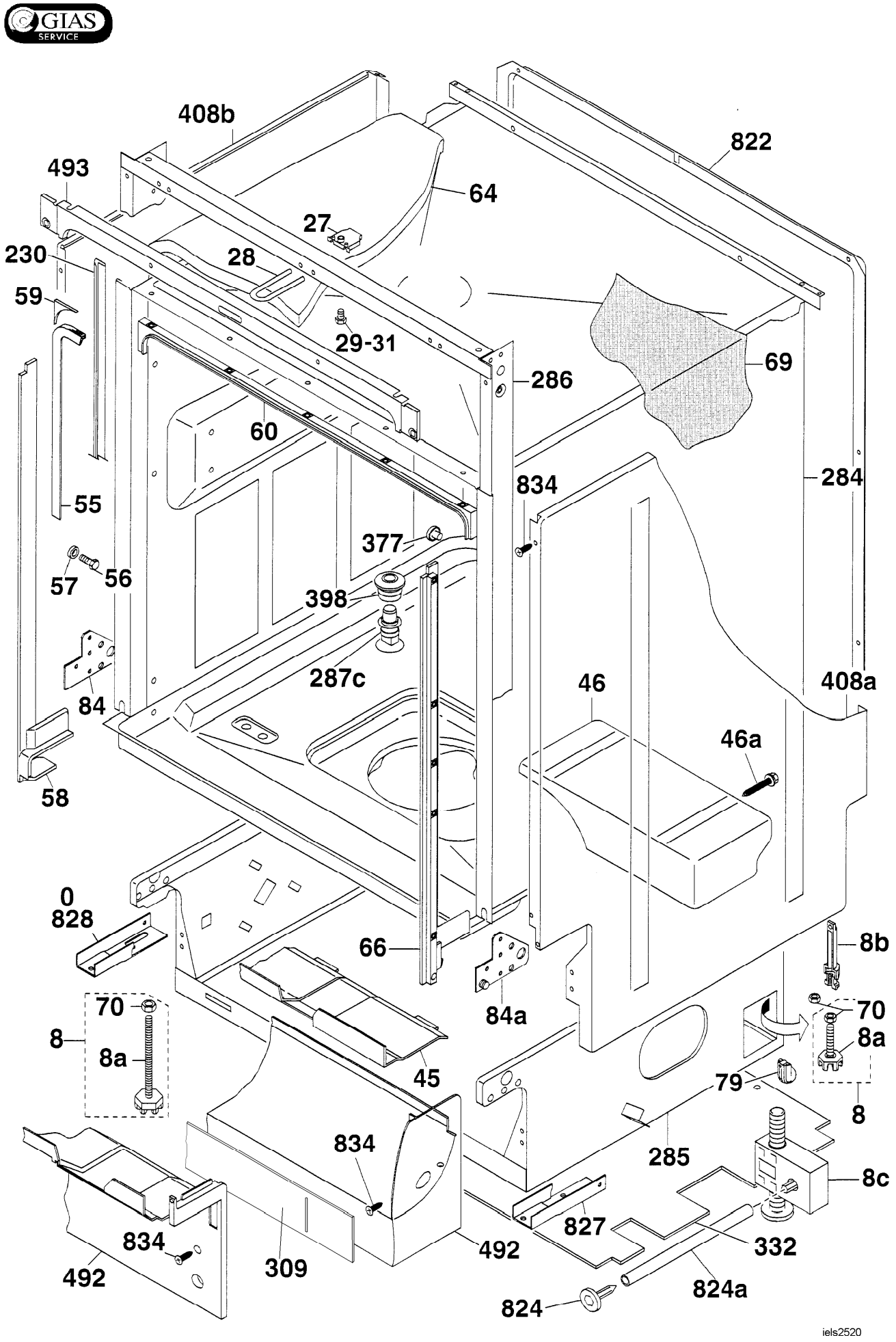
GIAS SERVICE
408b
822
493
64
27
230
28
59
29-31
69
286
60
284
834
55
377
57
56
398
287c
84
46
408a
46a
58
0
828
66
8b
84a
70
8
8a
70
8a
45
79
8
834
285
8c
827
834
332
492
309
492
824a
824
iels2520

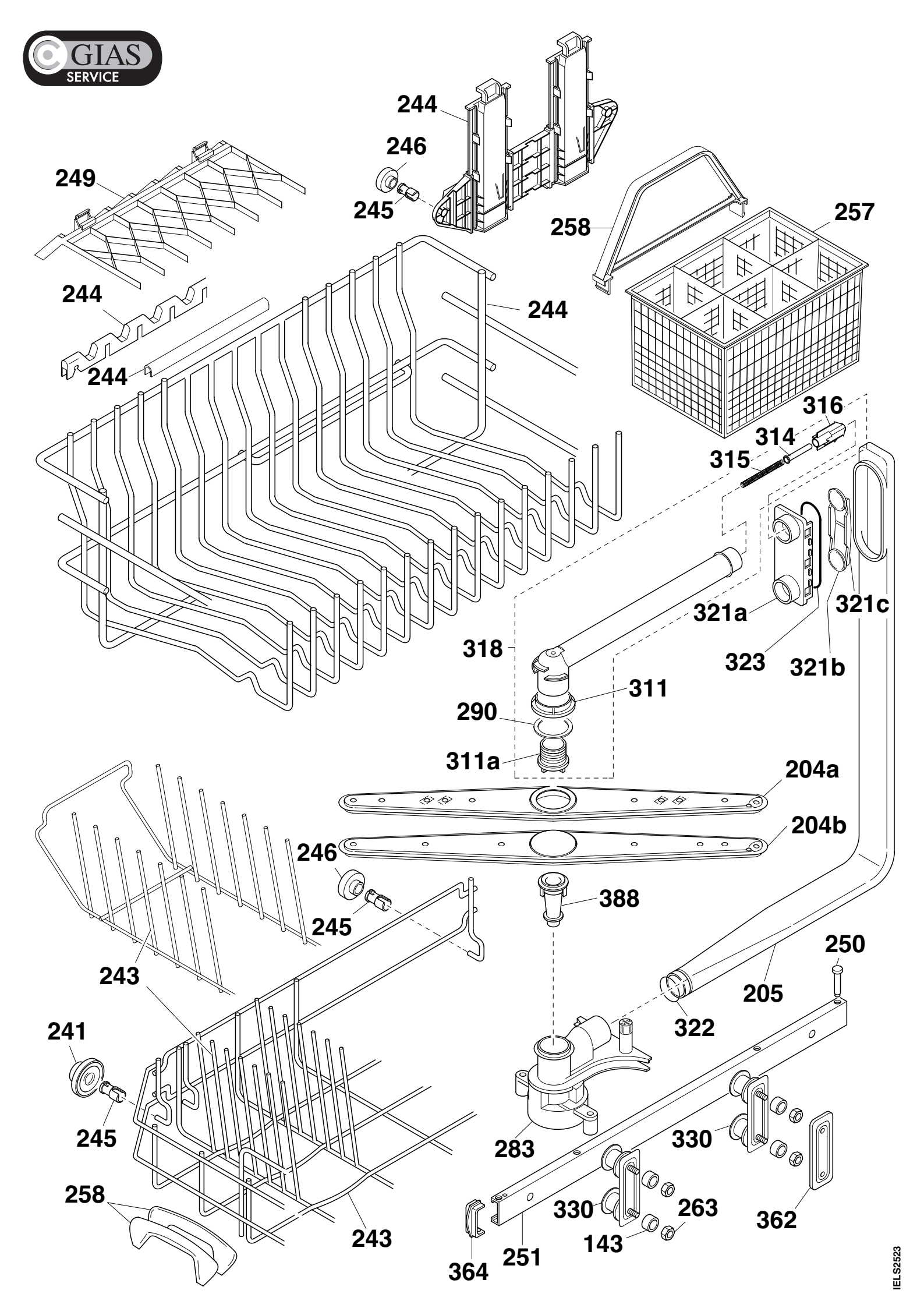
GIAS SERVICE
244
246
245
249
258
257
244
244
244
316
314
315
321a
321c
318
323
321b
311
290
311a
204a
204b
246
388
245
250
243
205
322
241
245
283
330
258
330
263
362
243
143
251
364
IELS2523

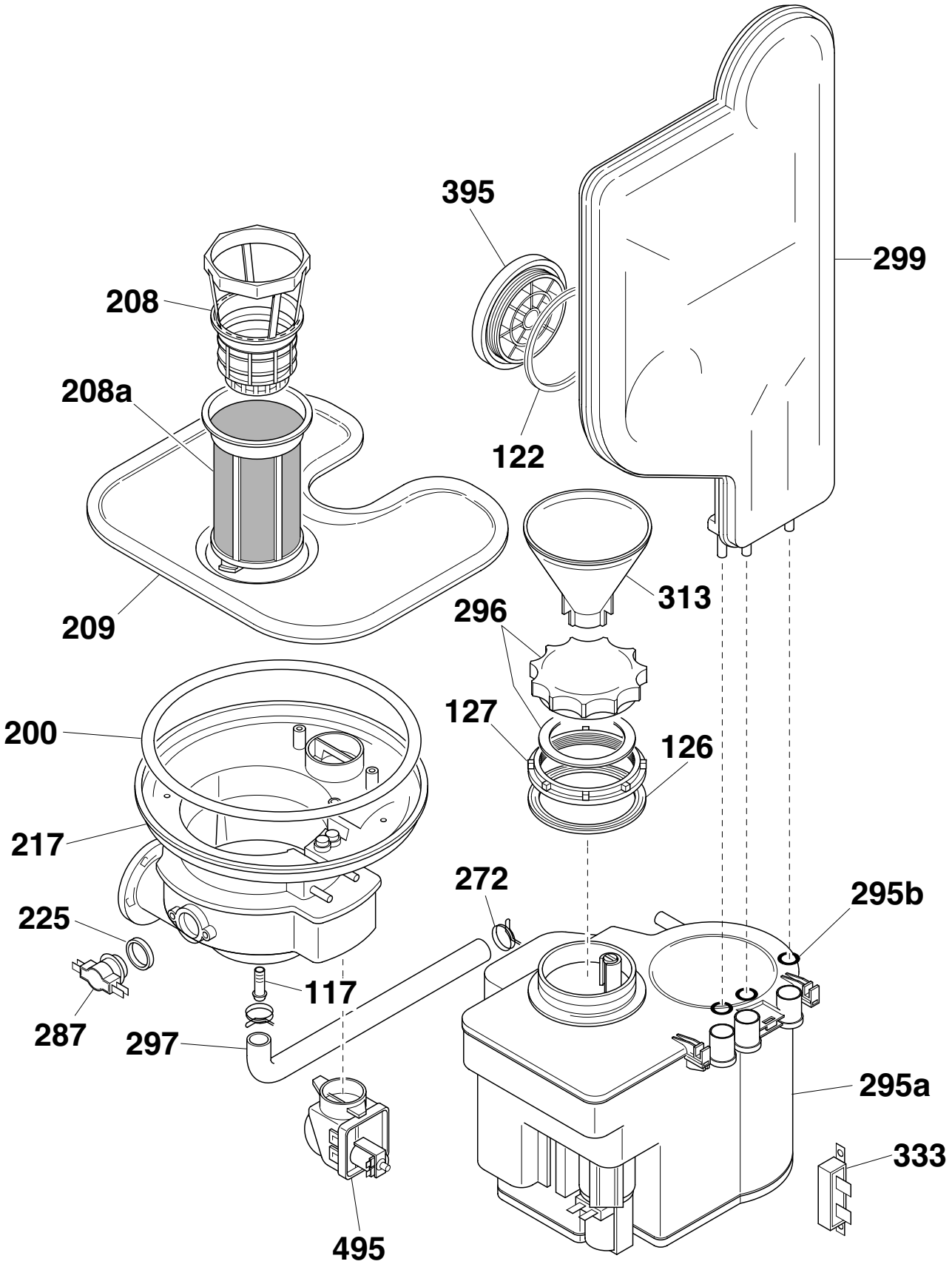
395
299
208
208a
122
313
209
296
127
126
200
217
272
295b
225
117
287
297
295a
333
495

IELS2521

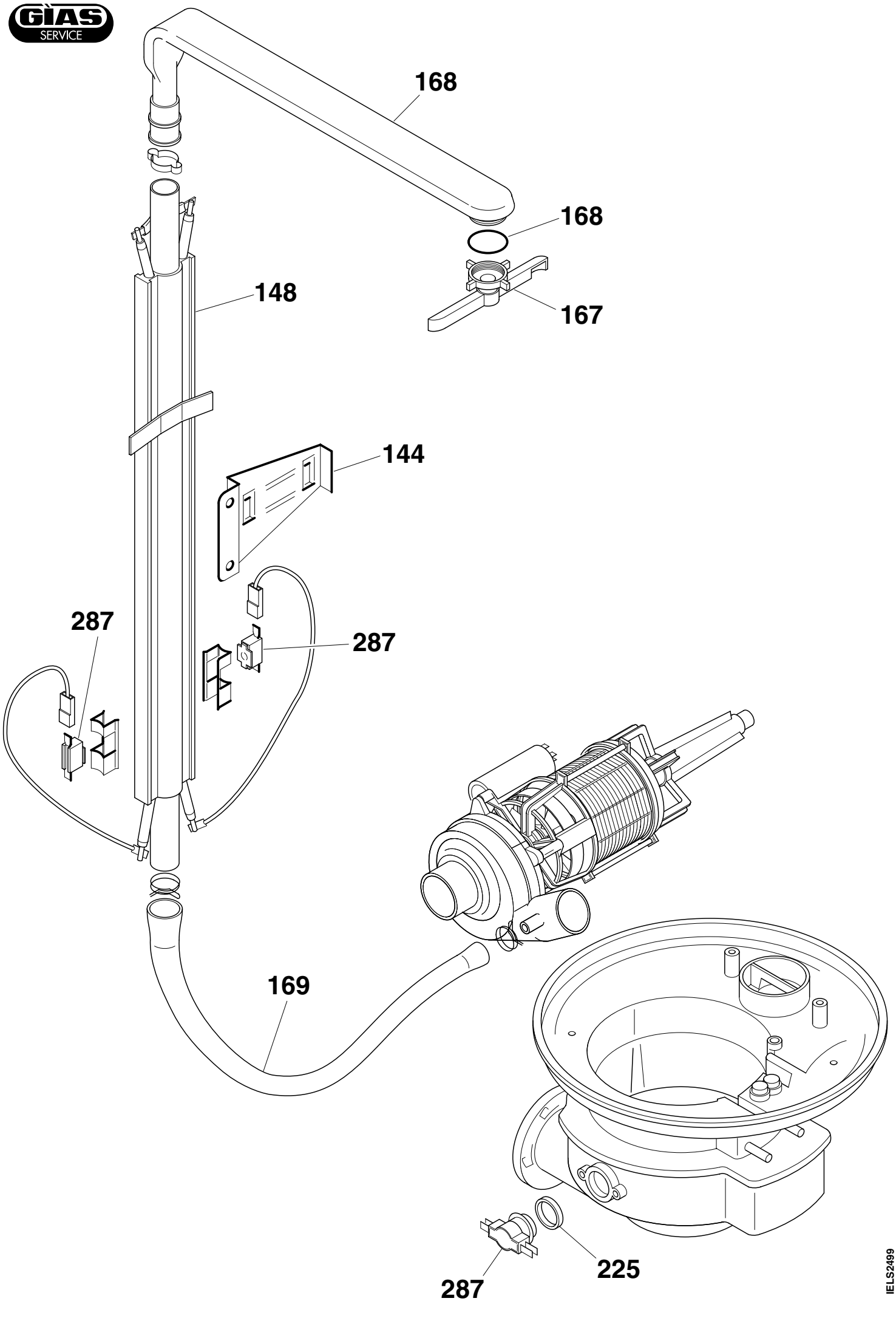
GIAS
SERVICE
168
168
148
167
144
287
287
169
225
287
IELS2499

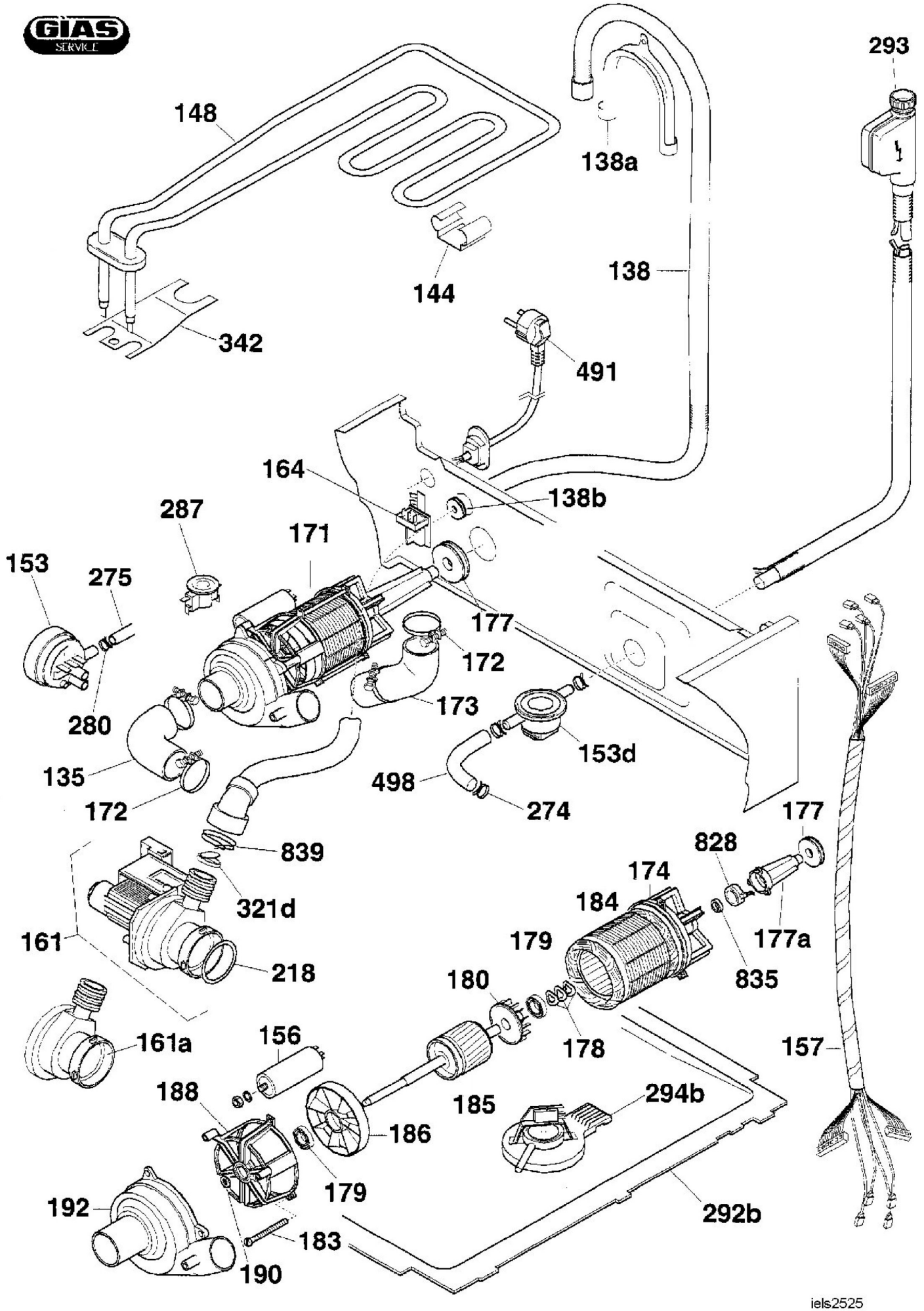
GIAS SERVICE
293
148
138a
138
144
342
491
164
138b
287
171
153
275
177
172
173
280
153d
135
498
172
274
177
839
828
174
321d
184
161
179
177a
218
835
180
161a
156
178
157
188
185
294b
186
179
192
292b
183
190
iels2525