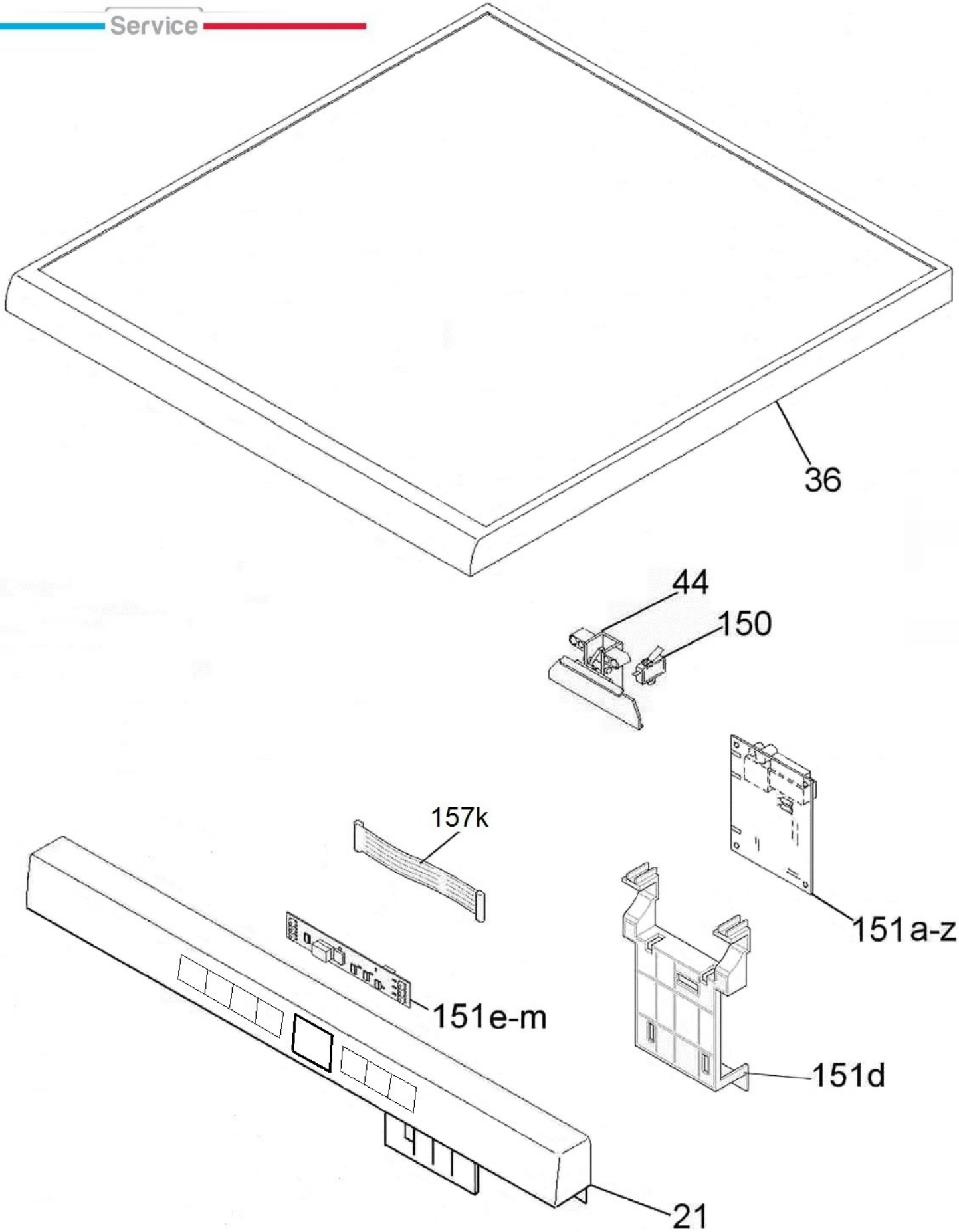
36
44
150
157k
151a-z
151e-m
151d
21

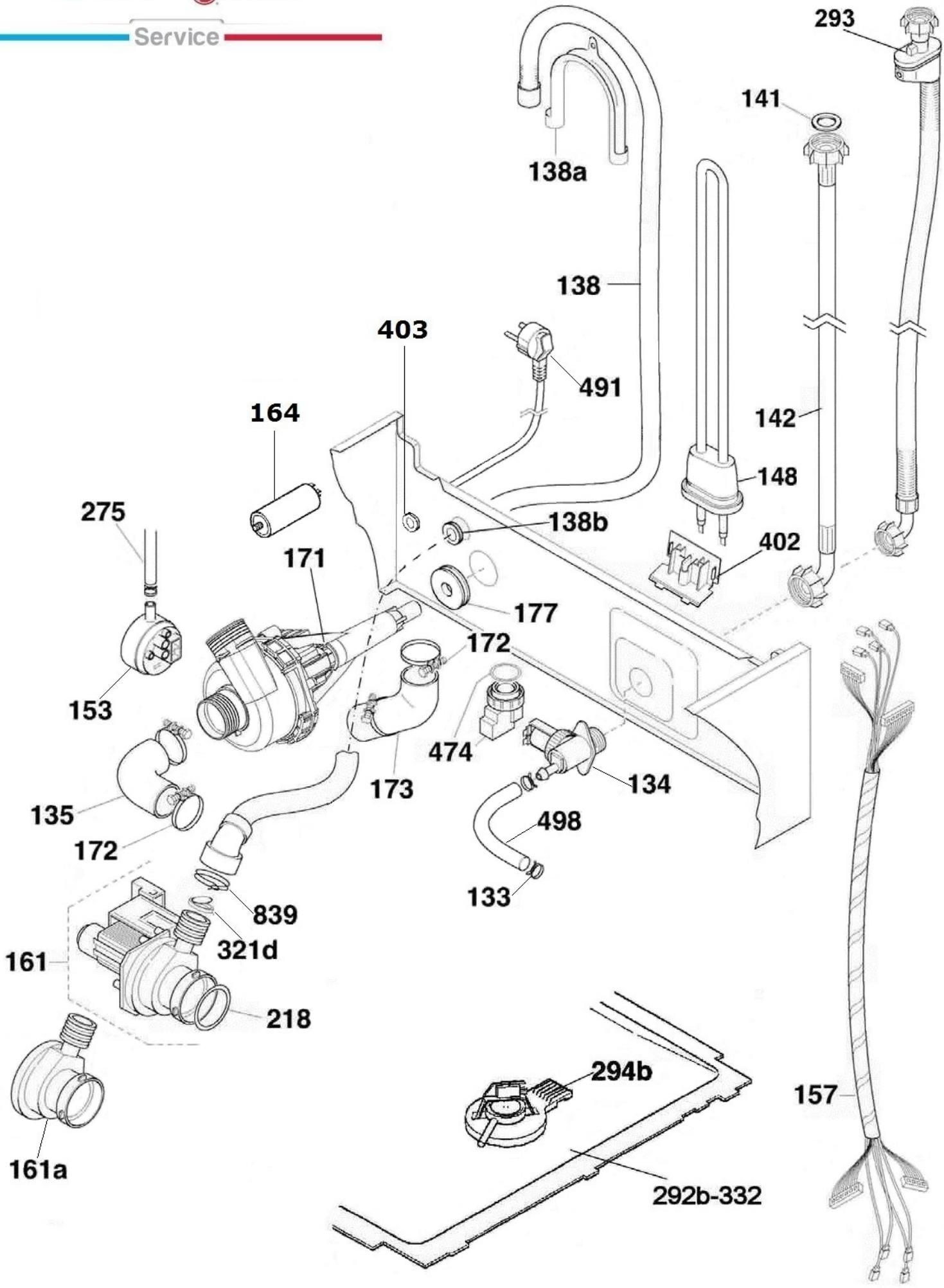
293
141
138a
138
403
491
164
142
148
275
138b
402
171
177
172
153
474
173
134
135
498
172
133
839
321d
161
218
294b
157
161a
292b-332

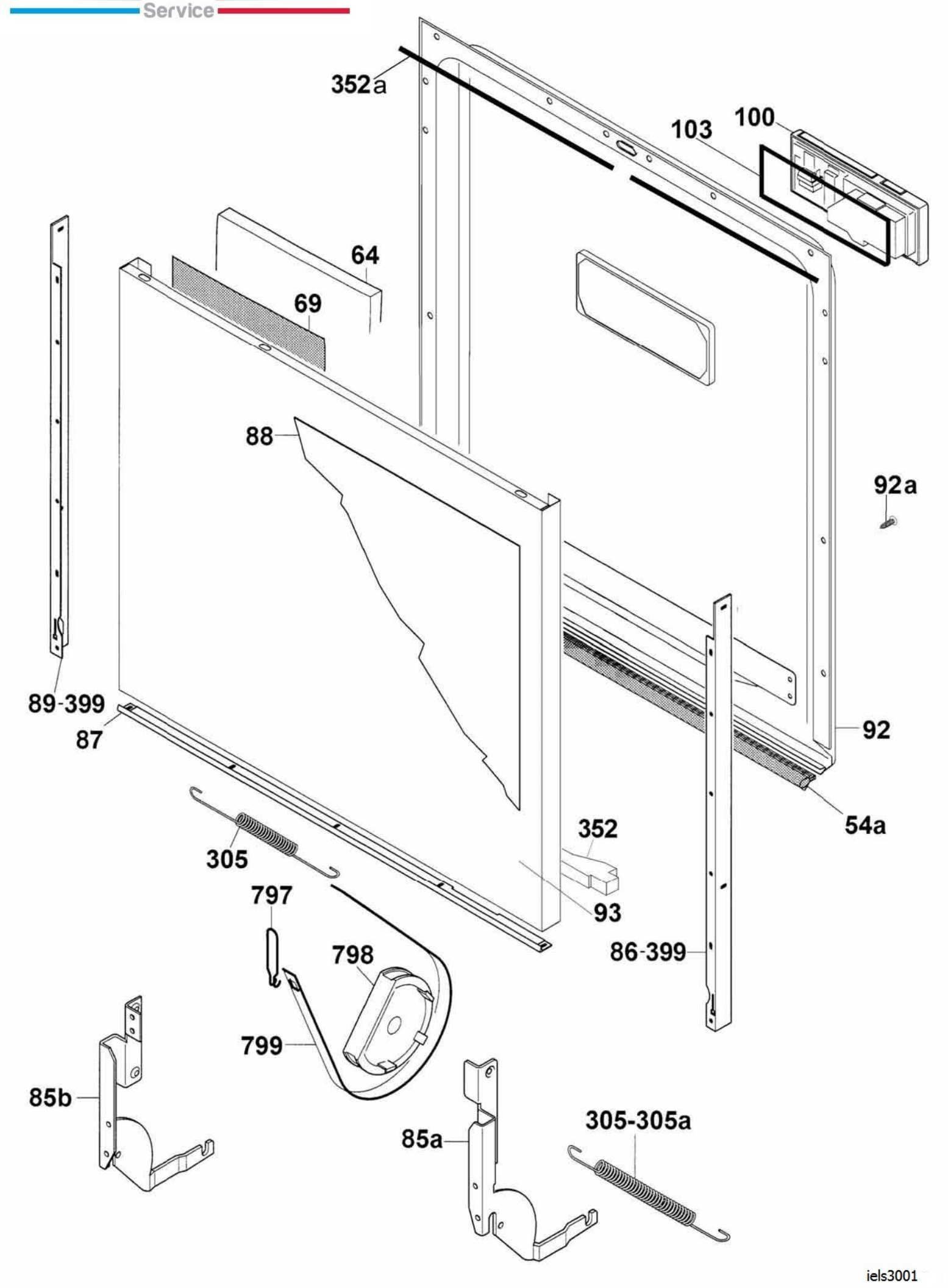
352a
103
100
64
69
88
92a
89-399
87
92
54a
305
352
93
797
798
86-399
799
85b
85a
305-305a
iels3001

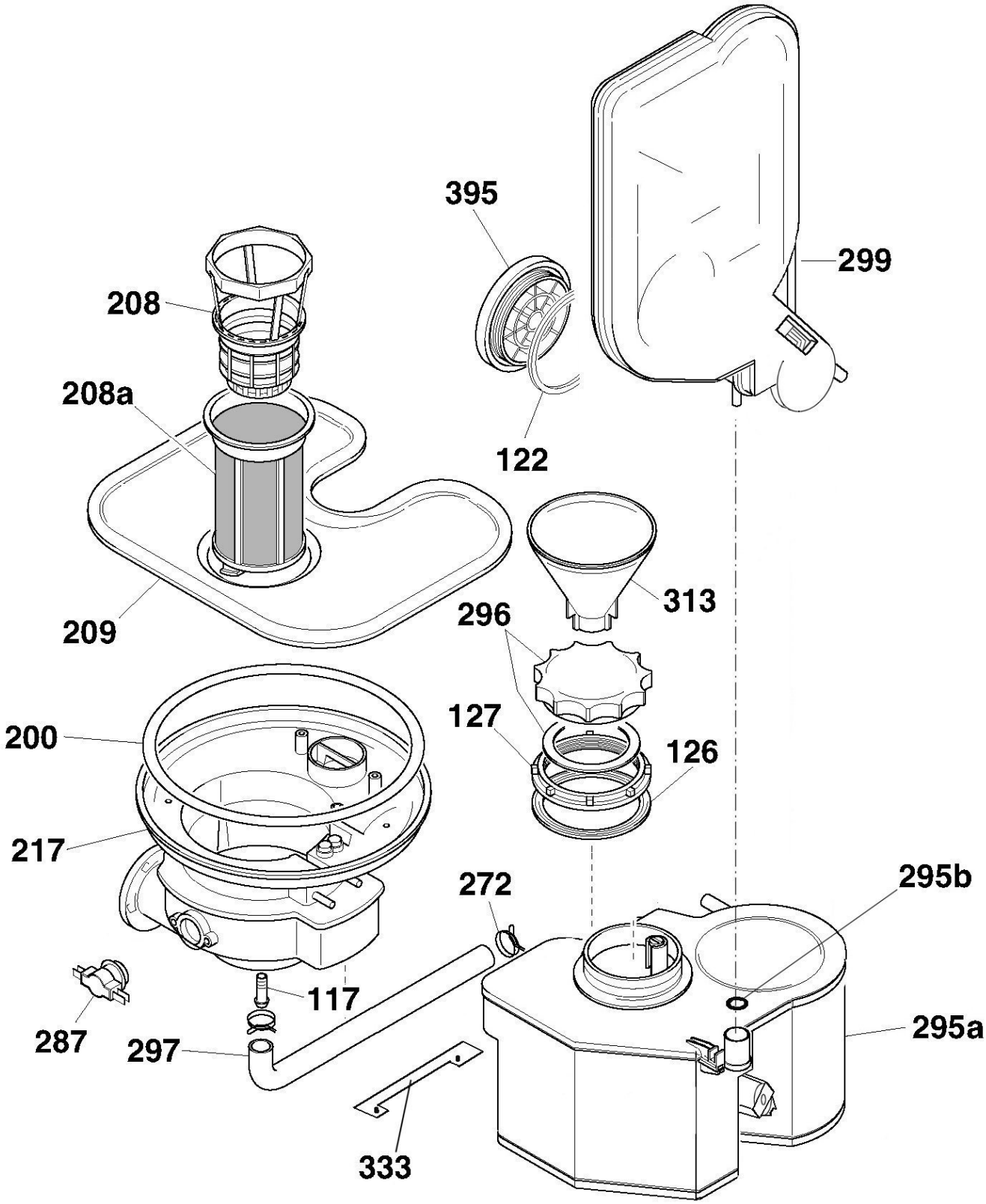
395
299
208
208a
122
313
209
296
127
126
200
217
272
295b
117
287
297
295a
333

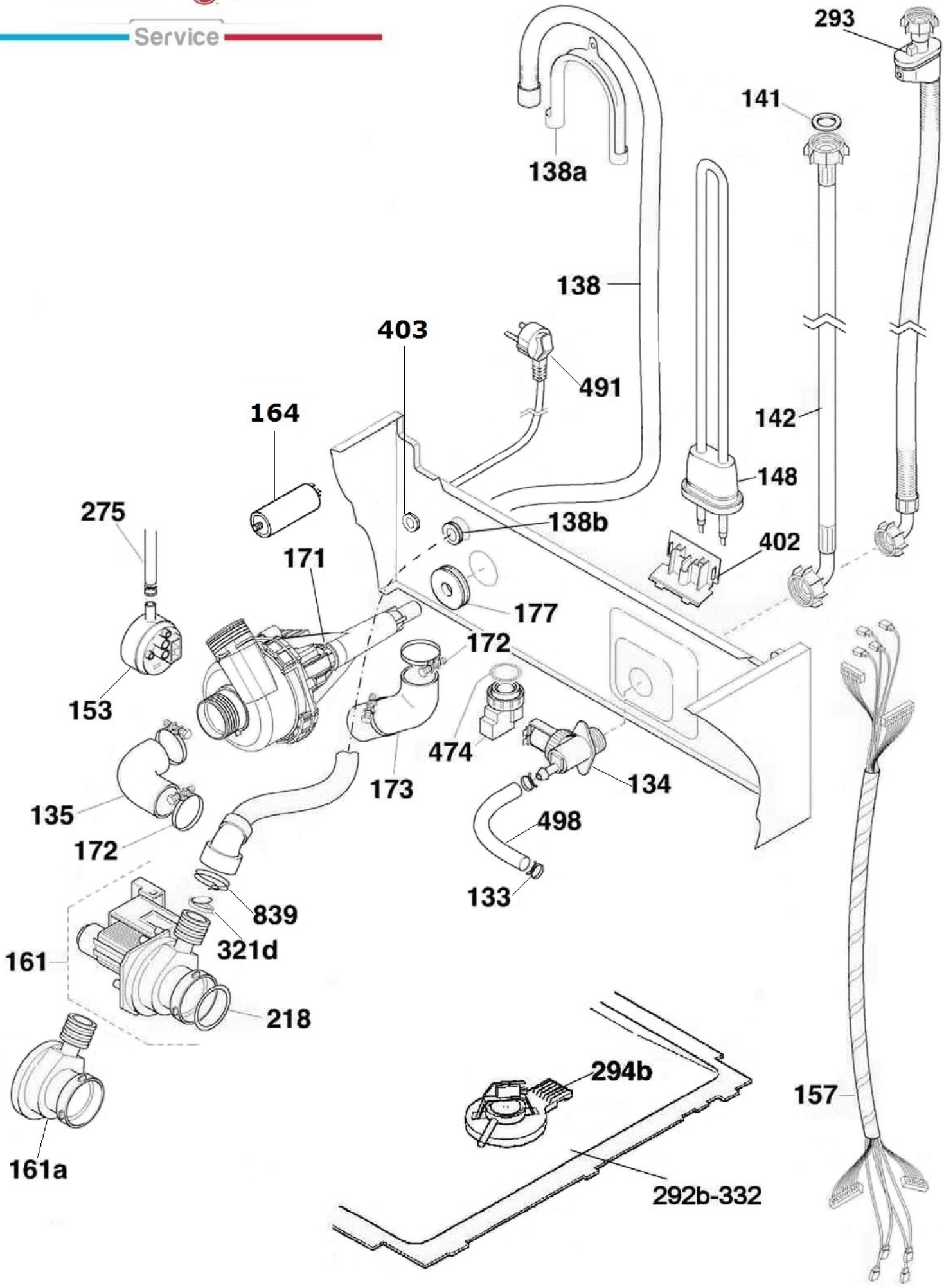
293
141
138a
138
403
491
164
142
148
275
138b
402
171
177
172
153
474
173
134
135
498
172
133
839
321d
161
218
294b
157
161a
292b-332

CANDY HOOVER

Service

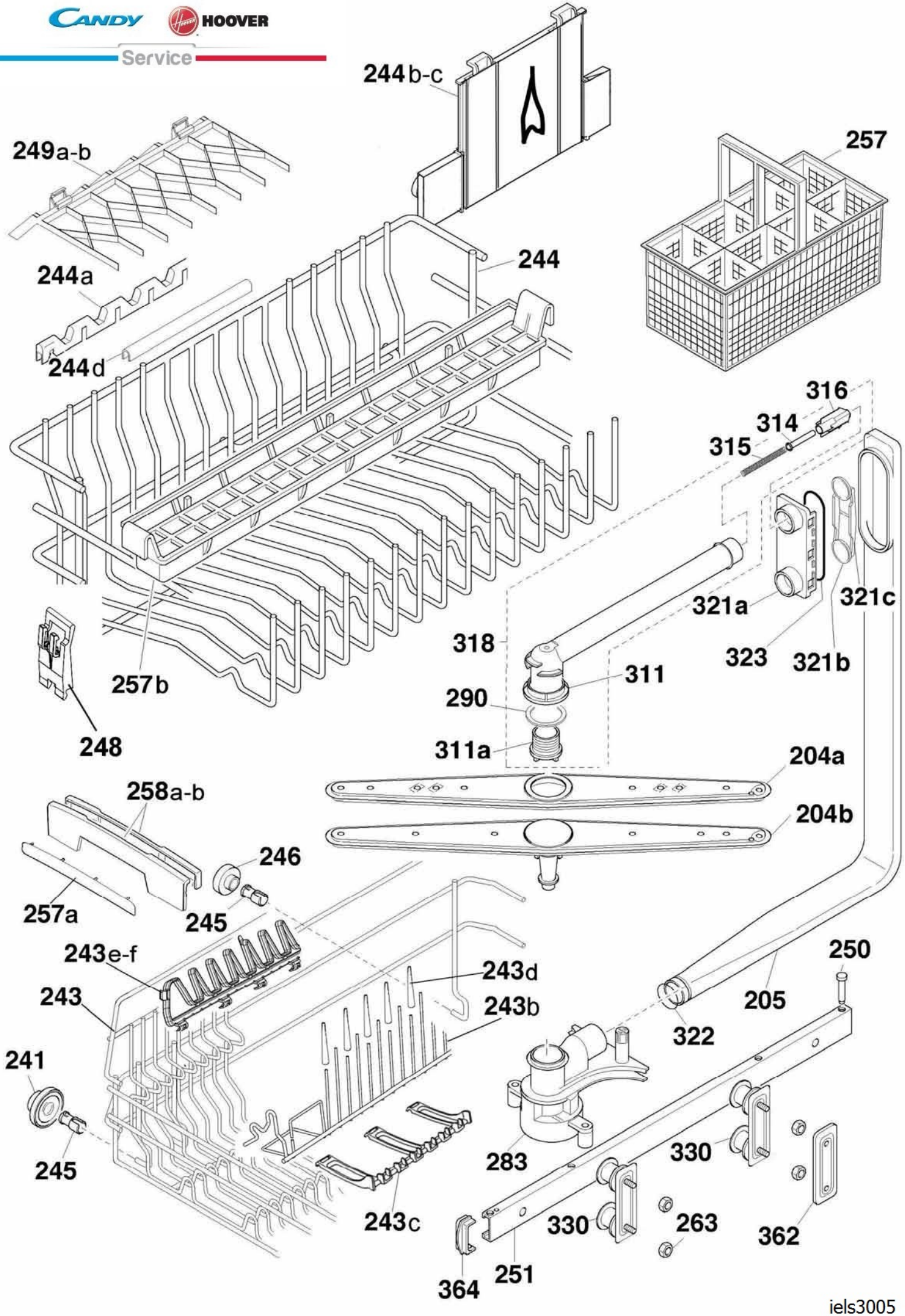

iels3005

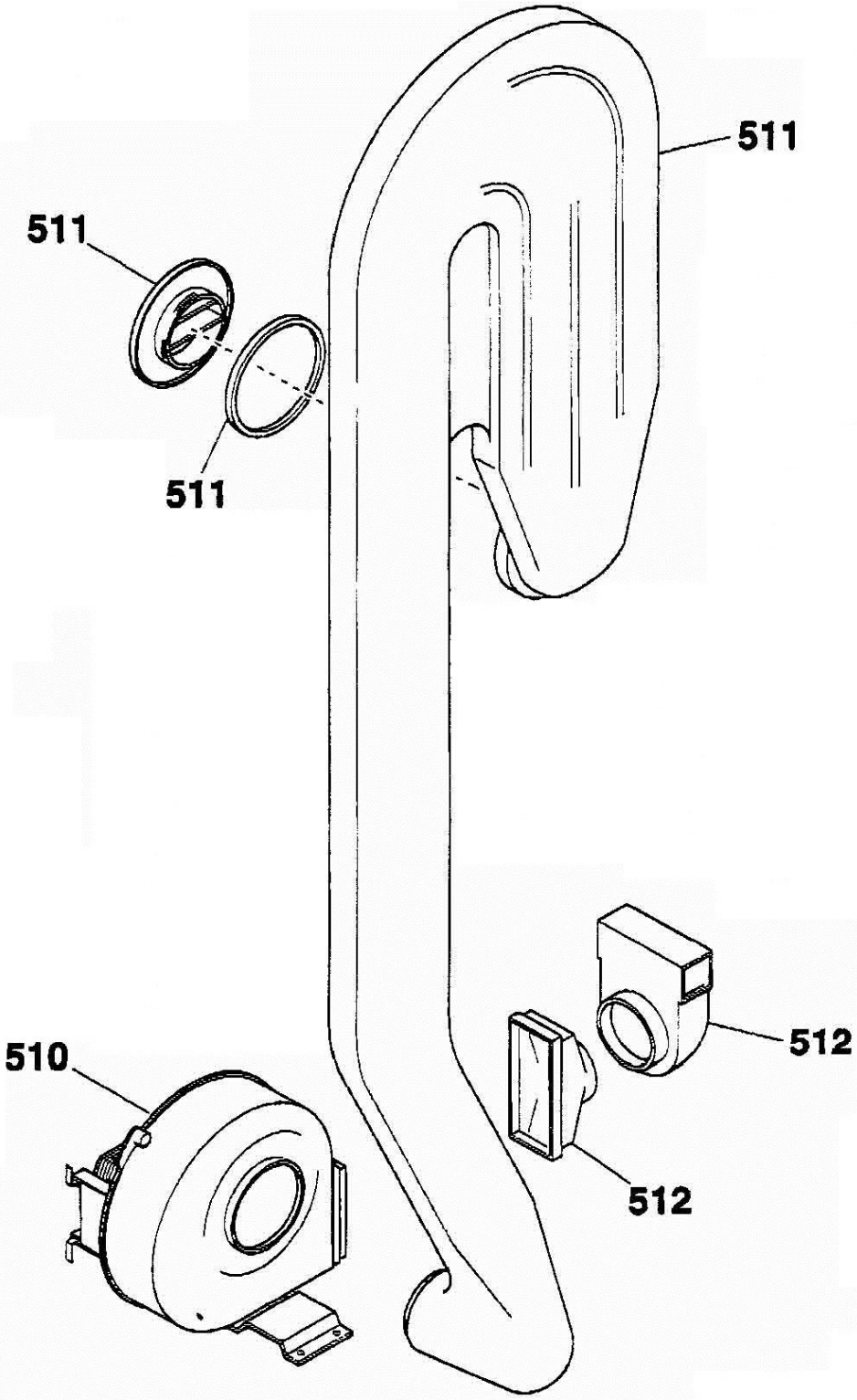
511
511
511
510
512
512