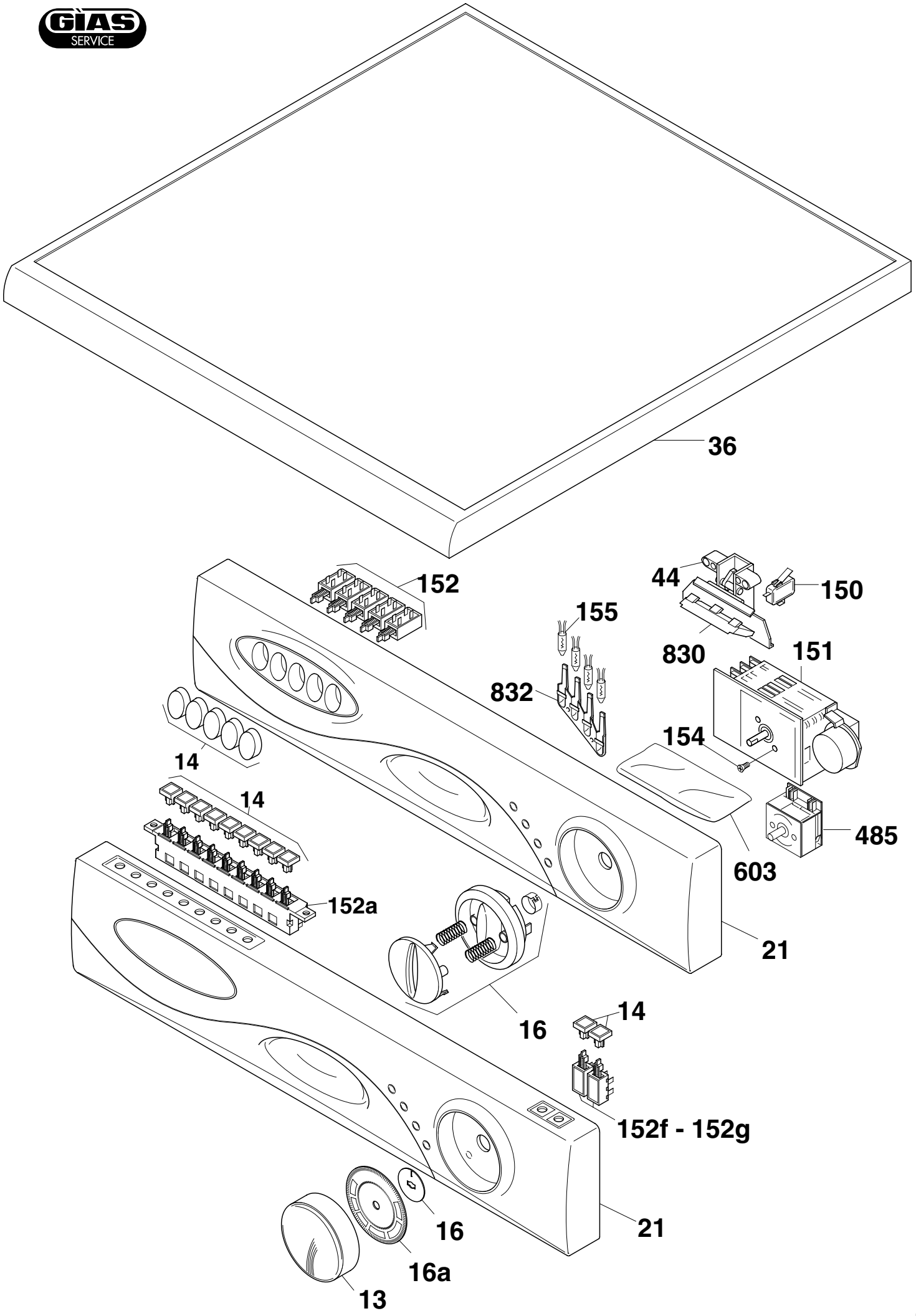
36
152
44
150
155
830
151
832
154
14
14
485
603
152a
21
16
14
152f - 152g
16
21
16a
13
IELS2006

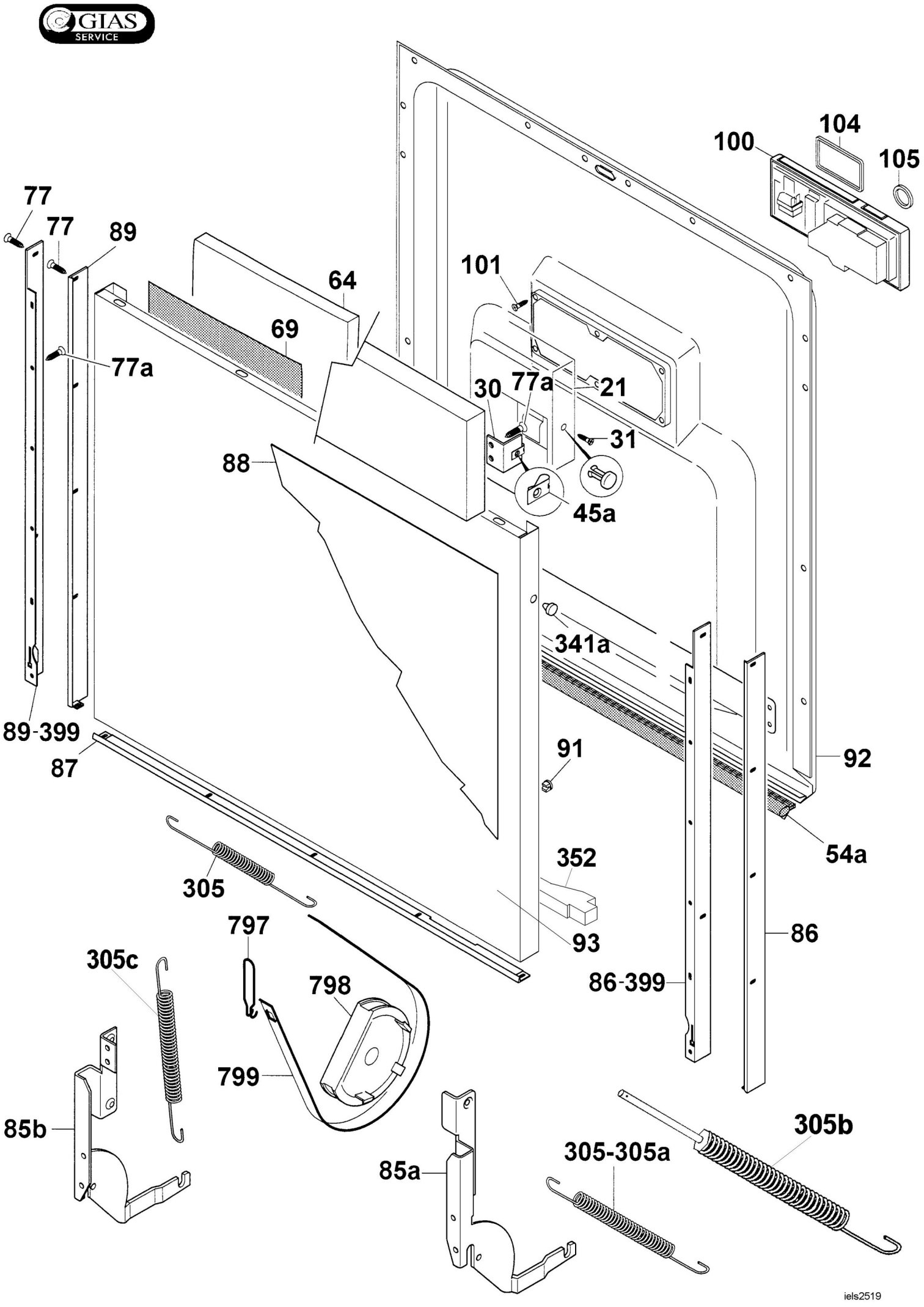
GIAS SERVICE
104
100
105
77
77
89
101
64
69
77a
30
77a
21
31
88
45a
341a
89-399
87
91
92
54a
352
305
93
86
797
305c
798
86-399
799
85b
305b
85a
305-305a
iels2519

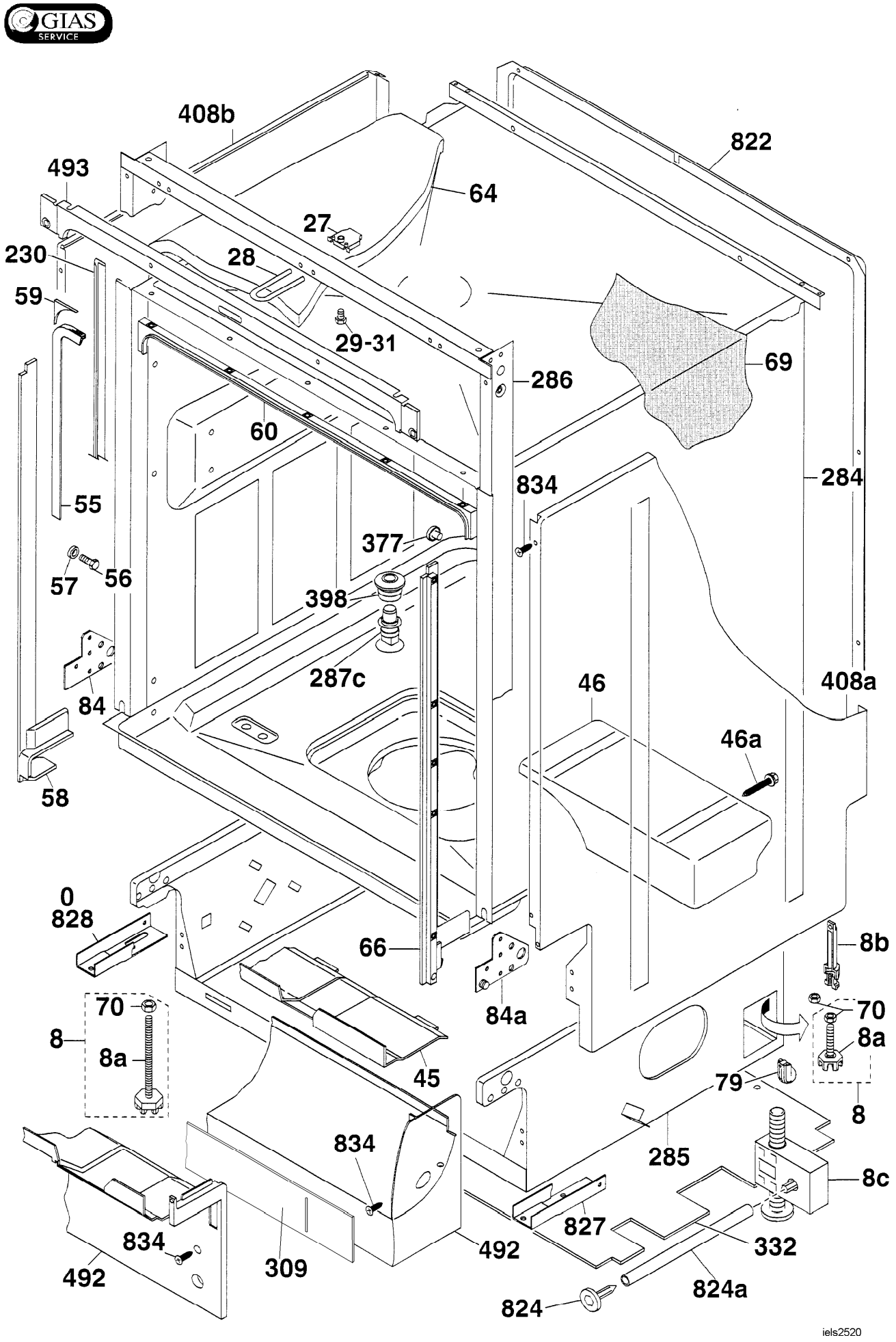
GIAS SERVICE
408b
822
493
64
27
230
28
59
29-31
69
286
60
284
834
55
377
57
56
398
287c
84
46
408a
46a
58
0
828
66
8b
84a
70
8
8a
70
8a
45
79
8
834
285
8c
827
834
332
492
309
492
824a
824
iels2520

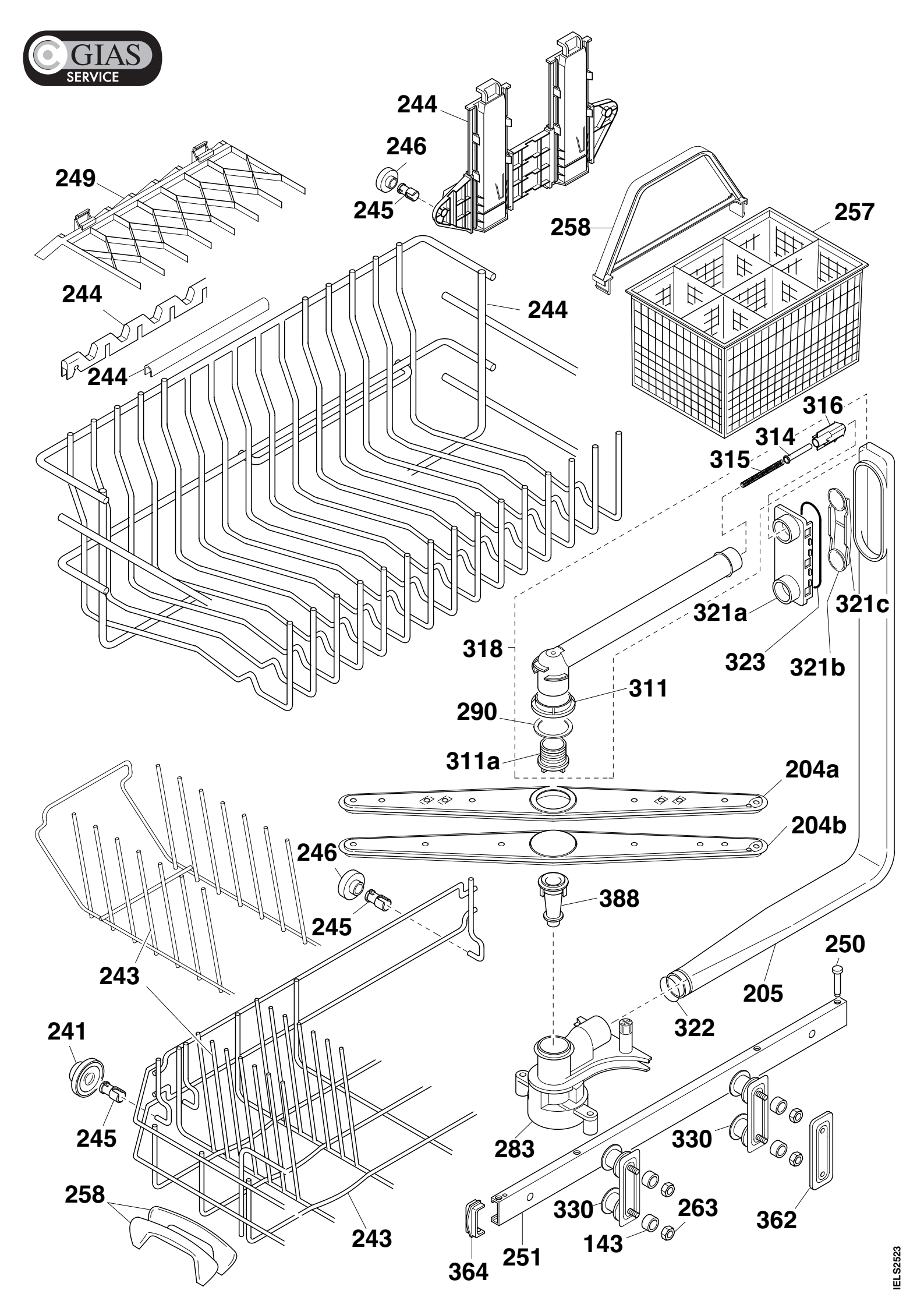
GIAS SERVICE
244
246
245
249
258
257
244
244
244
316
314
315
321a
321c
318
323
321b
311
290
311a
204a
204b
246
388
245
250
243
205
322
241
245
283
330
258
330
263
362
243
143
251
364
IELS2523

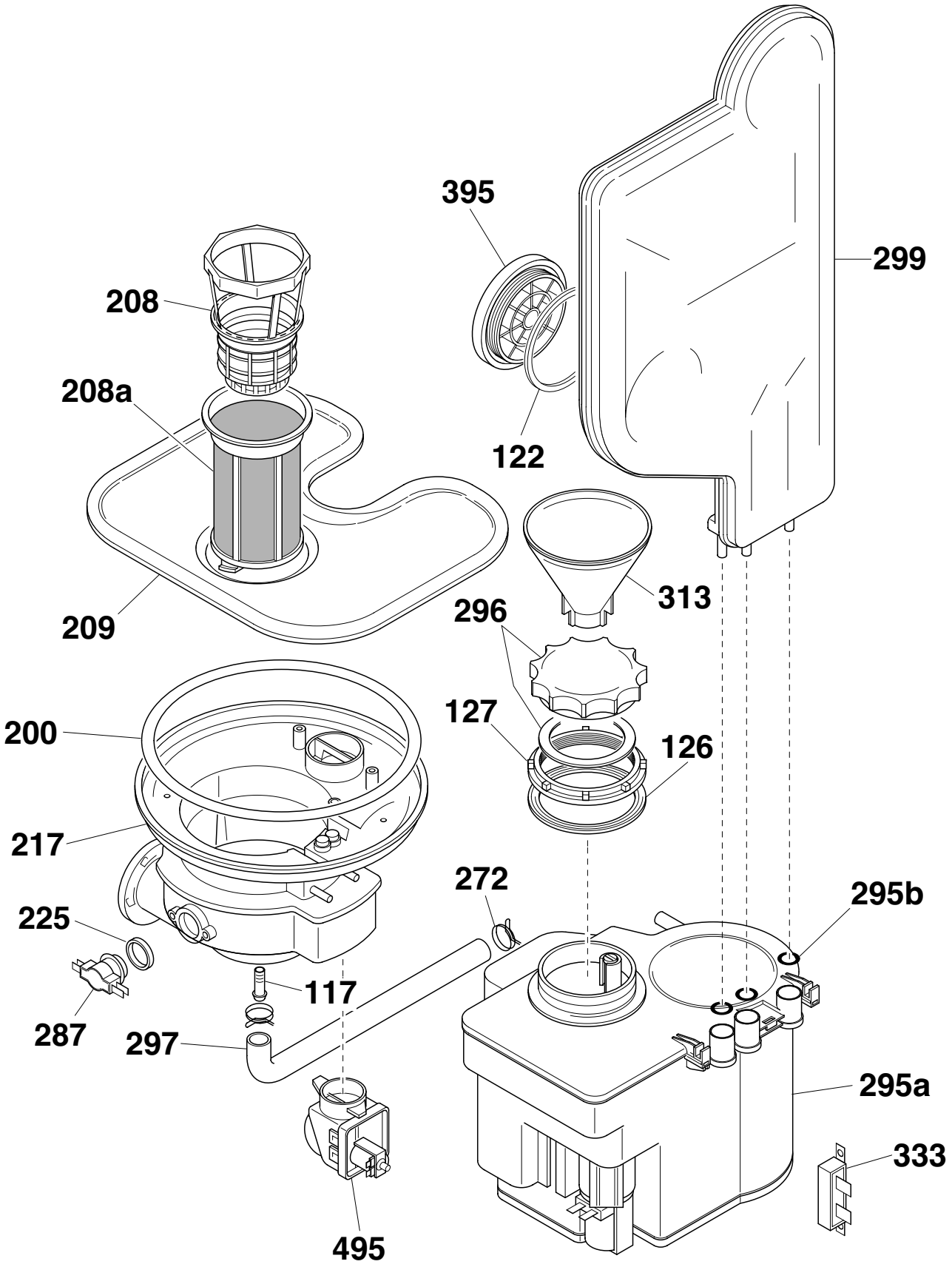
395
299
208
208a
122
313
209
296
127
126
200
217
272
295b
225
117
287
297
295a
333
495

IELS2521

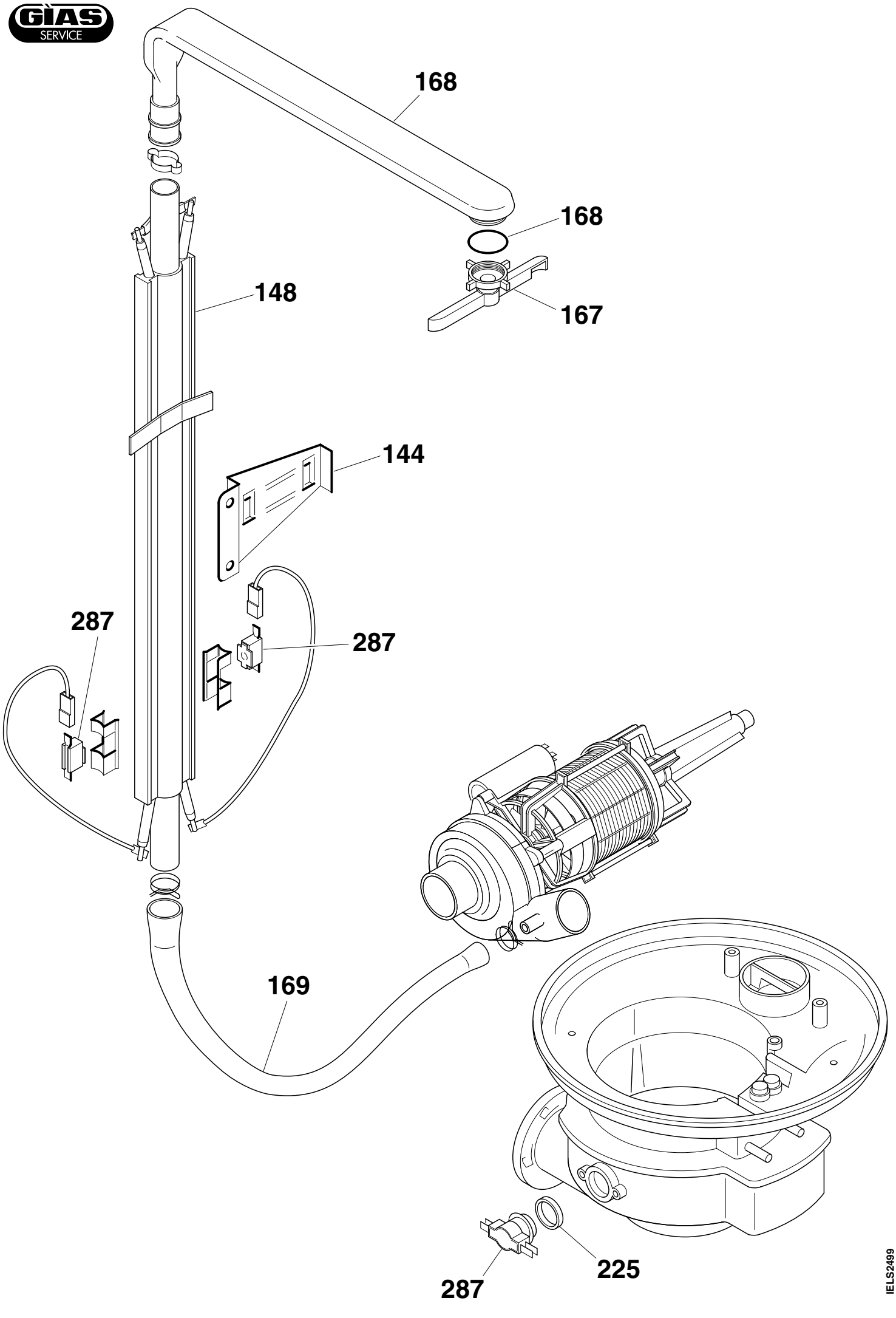
GIAS
SERVICE
168
168
148
167
144
287
287
169
225
287
IELS2499

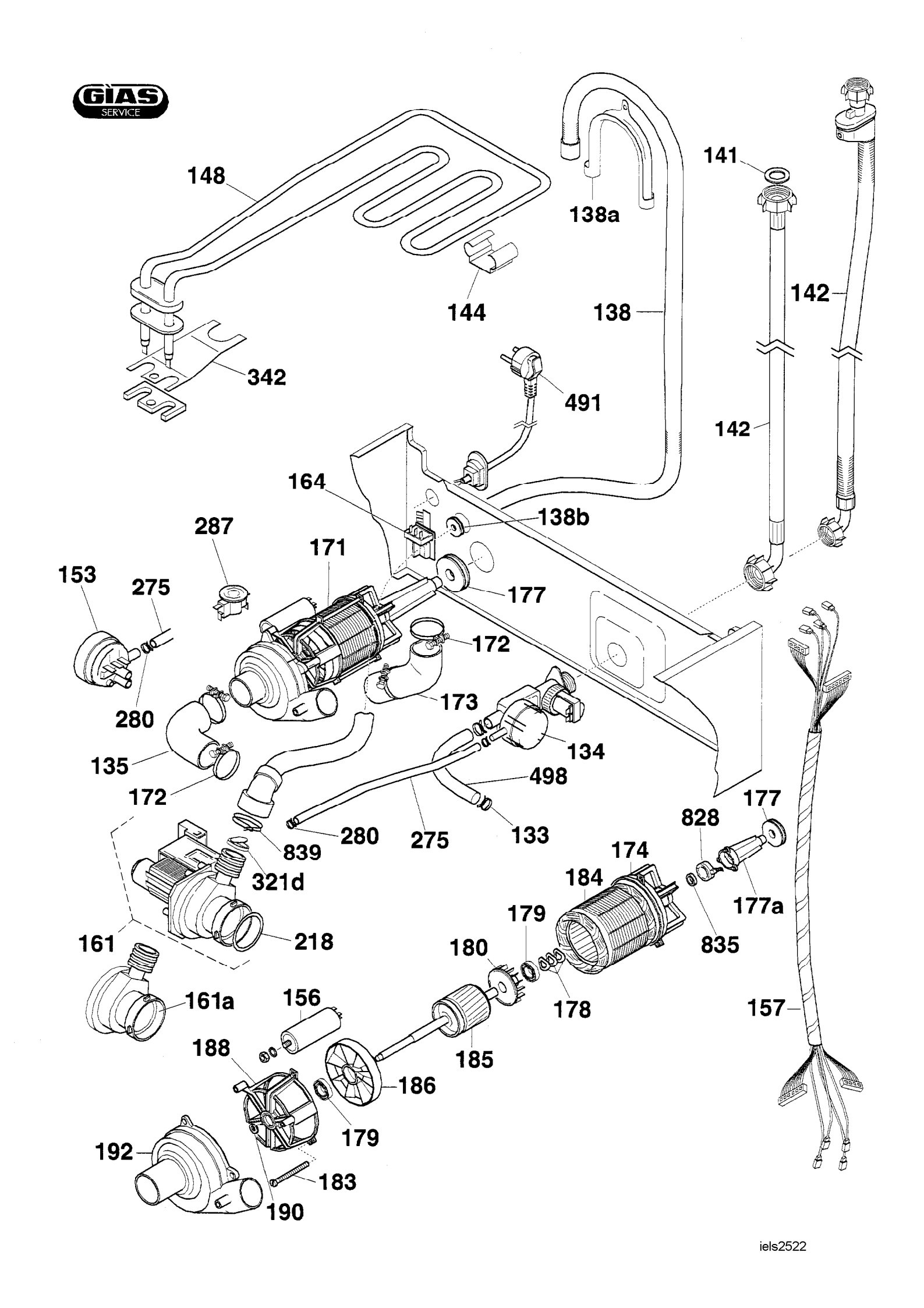
GIAS
SERVICE
148
138a
141
144
138
142
342
491
142
164
138b
287
171
153
275
177
172
280
173
134
135
498
172
177
828
280
275
133
839
174
321d
184
177a
179
161
218
835
180
161a
156
178
157
188
185
186
179
192
183
190
iels2522