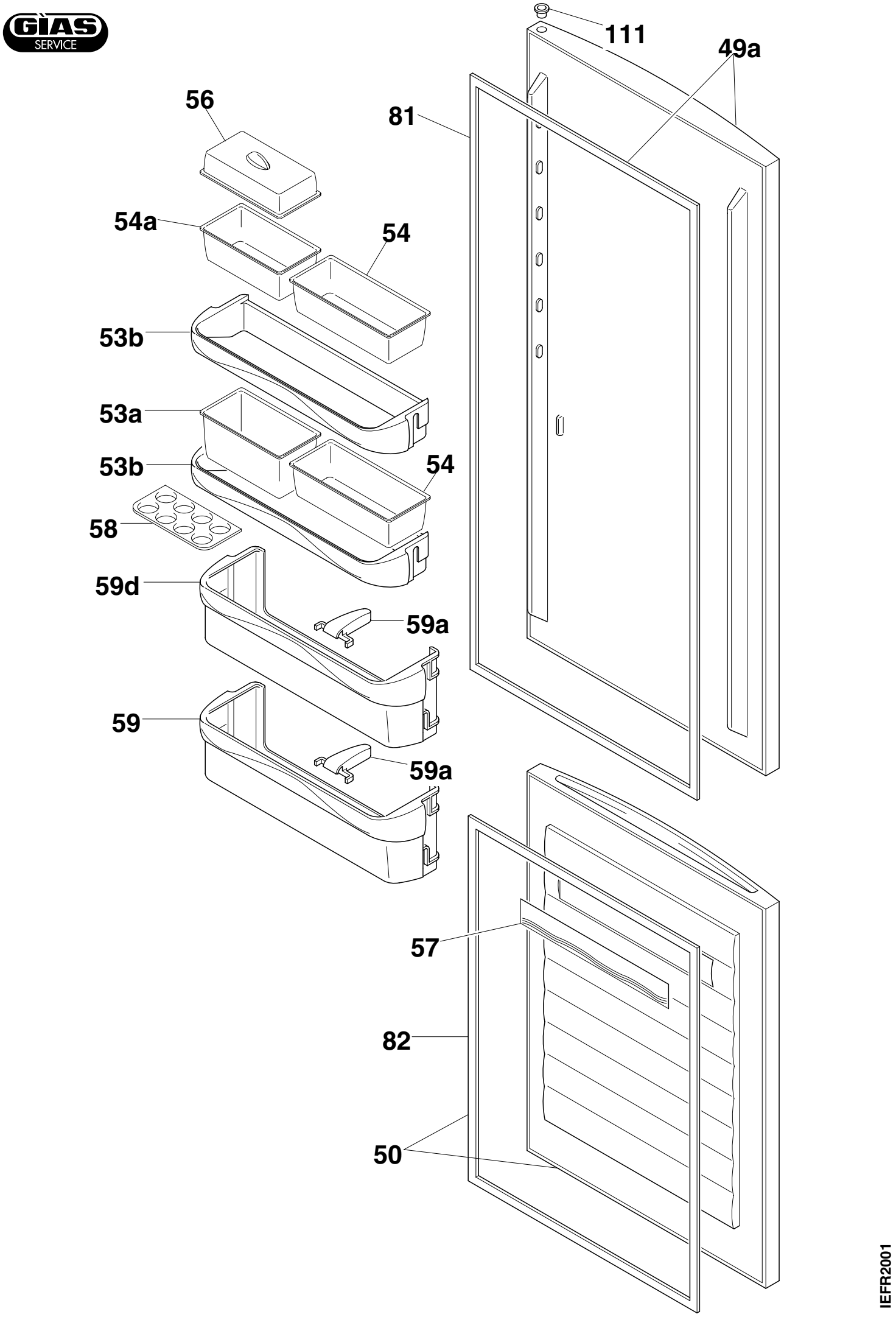
GIAS SERVICE
111
49a
81
56
54a
54
53b
53a
53b
54
58
59d
59a
59
59a
57
82
50
IEFR2001

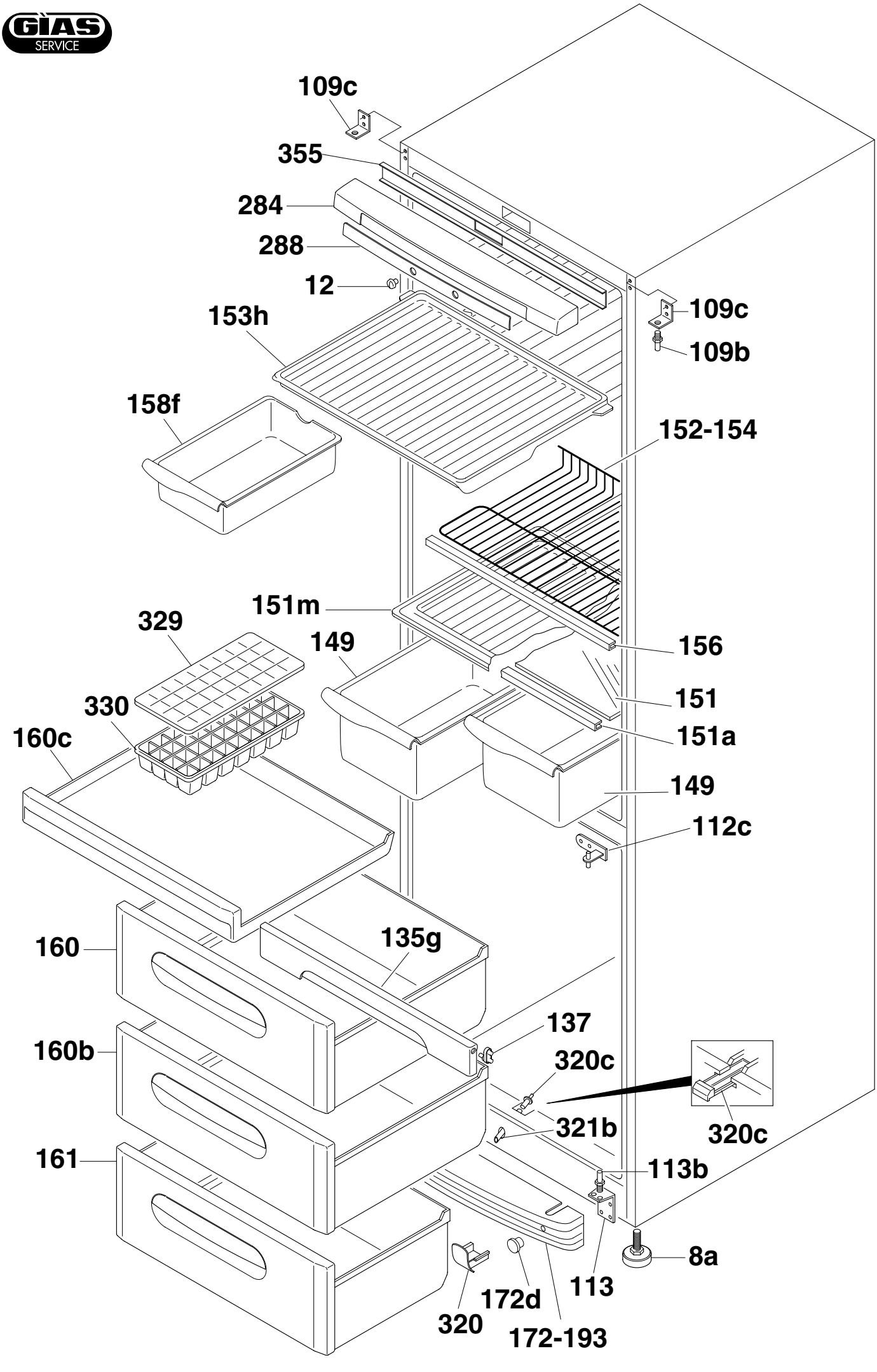
109c
355
284
288
12
153h
109c
109b
158f
152-154
151m
329
149
156
151
330
151a
160c
149
112c
160
135g
137
160b
320c
321b
320c
161
113b
8a
113
172d
320
172-193

IEFR2002

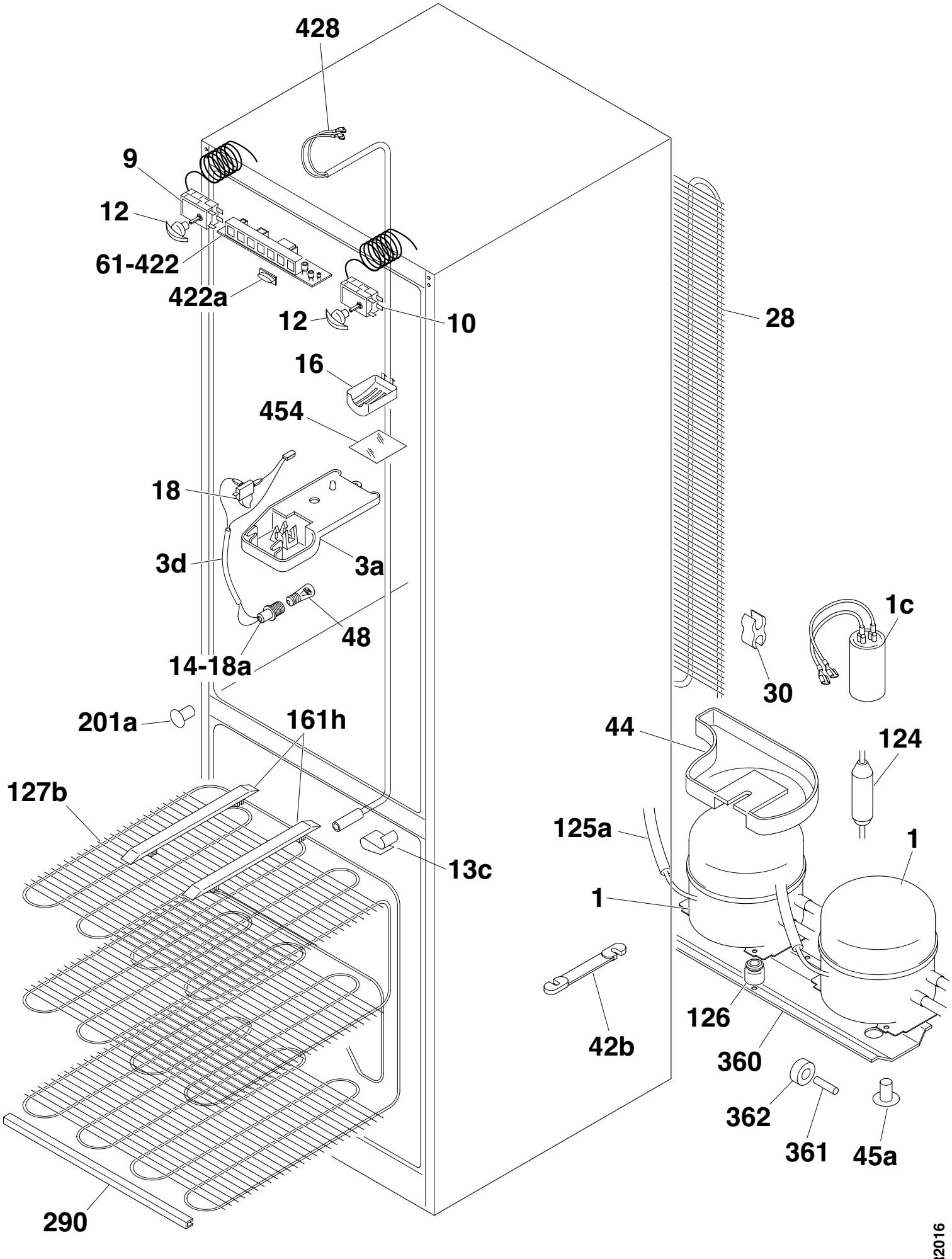
428
9
12
61-422
422a
12
10
28
16
454
18
3d
3a
48
14-18a
1c
30
201a
161h
44
124
127b
125a
1
13c
1
126
42b
360
362
361
45a
290

IEFR2016

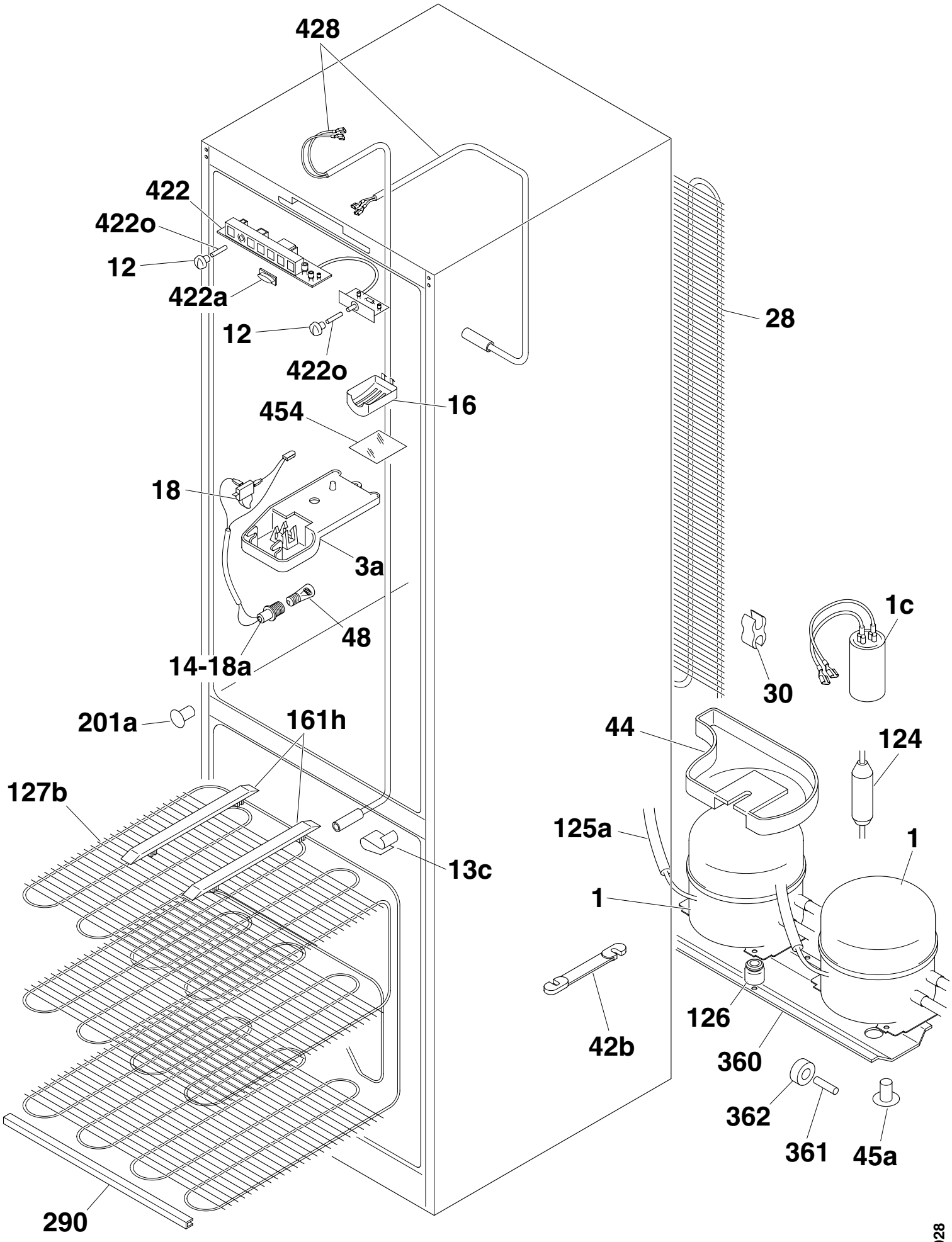
428
422
422o
12
422a
12
422o
28
16
454
18
3a
48
14-18a
1c
30
201a
161h
44
124
127b
125a
1
13c
1
126
42b
360
362
361
45a
290
IEFR2028