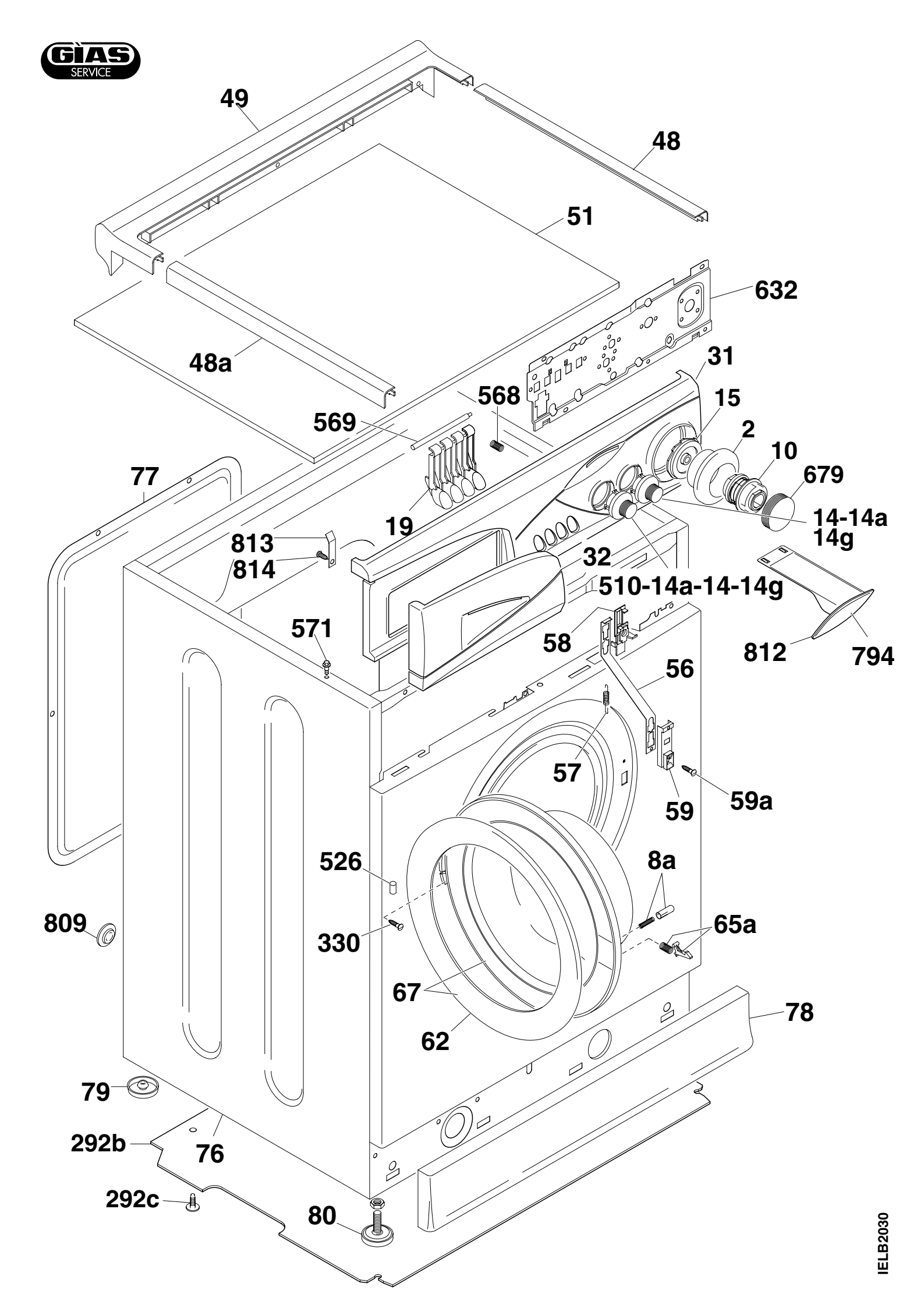
GIAS SERVICE
49
48
51
632
48a
31
568
15
569
2
10
77
679
14-14a
14g
19
813
814
32
510-14a-14-14g
571
58
812
794
56
57
59
59a
526
8a
809
330
65a
67
78
62
79
292b
76
292c
80
IELB2030

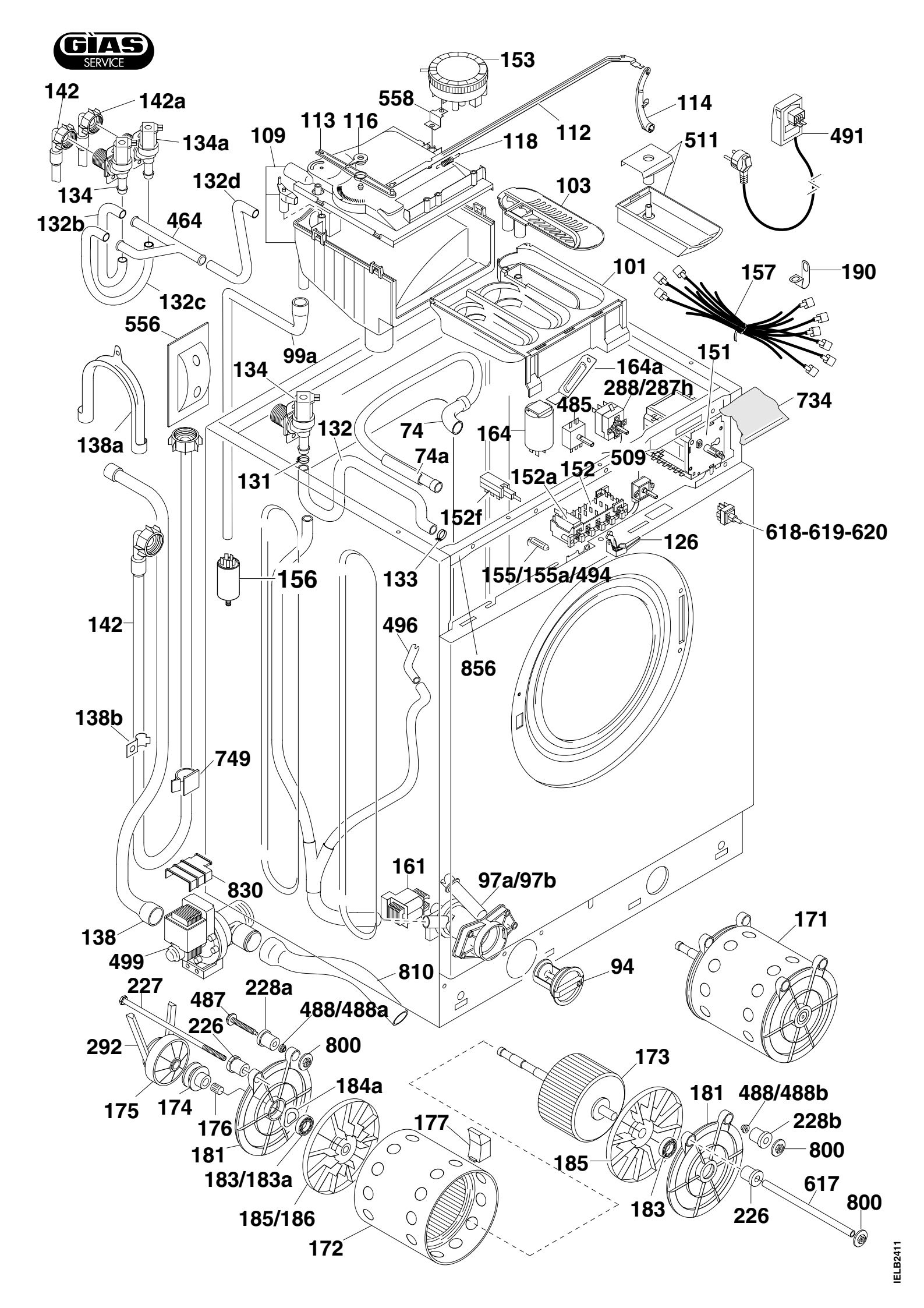
GIAS SERVICE
153
558
142
142a
134a
113
116
109
118
112
114
491
511
134
132d
103
132b
464
101
157
190
132c
556
99a
151
134
164a
288/287h
734
485
138a
132
74
164
74a
509
131
152a
152
152f
618-619-620
126
156
133
155/155a/494
142
496
856
138b
749
161
97a/97b
830
171
138
499
810
94
227
228a
487
488/488a
226
800
292
173
184a
181
488/488b
175
174
176
177
228b
181
800
183/183a
185
617
185/186
183
226
800
172
IELB2411

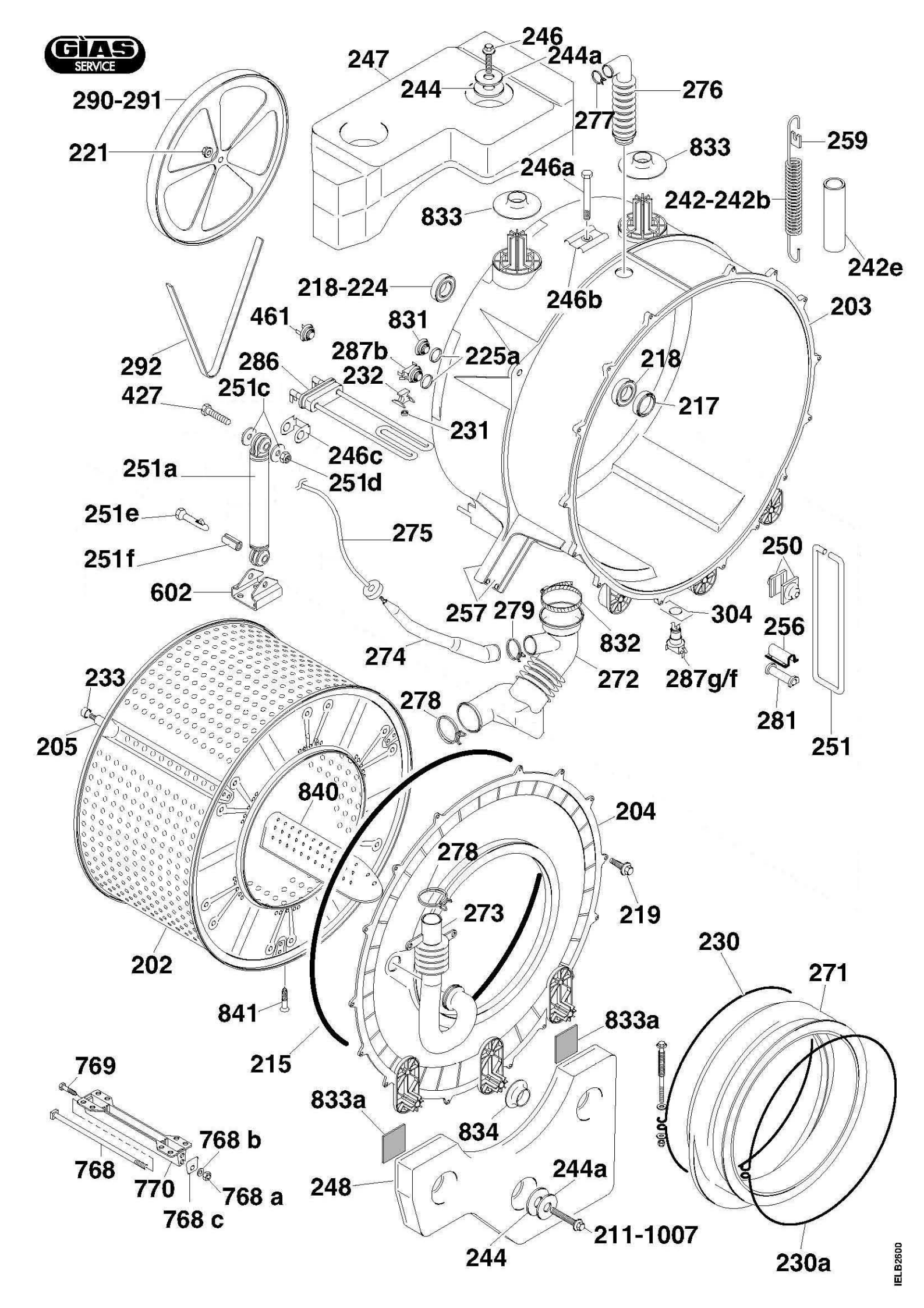
GIAS SERVICE
246
247
244a
244
276
290-291
277
259
221
833
246a
242-242b
833
242e
218-224
246b
203
461
831
292
287b
225a
218
286
232
427
251c
217
231
246c
251a
251d
251e
275
250
251f
602
257
279
304
256
832
274
287g/f
233
272
278
281
205
251
840
204
278
219
273
202
230
271
841
833a
215
769
833a
834
768 b
768
770
768 a
248
244a
768 c
211-1007
244
230a
IEL B2600