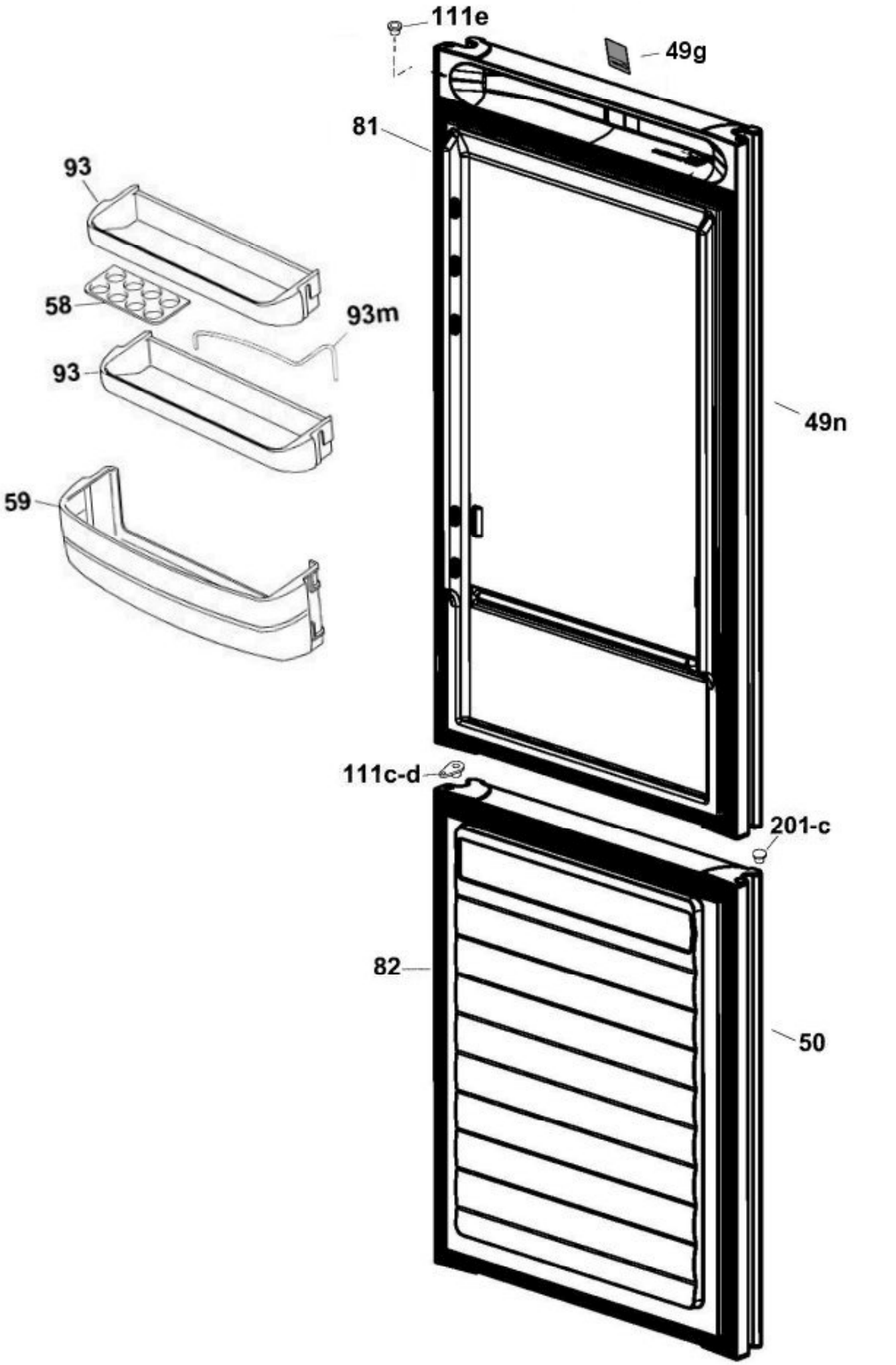

iefr1514

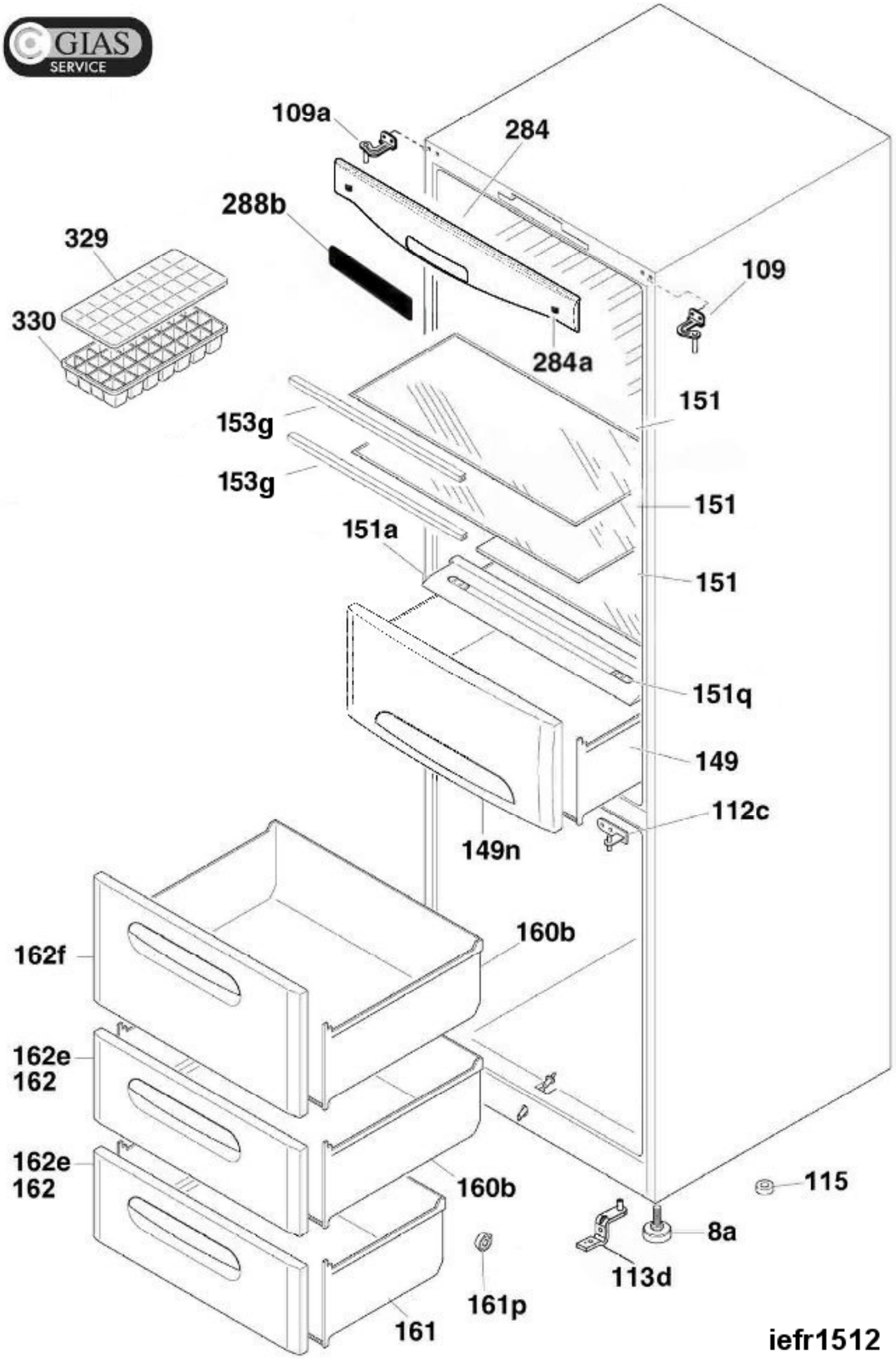
GIAS SERVICE
109a
284
288b
329
330
109
284a
151
153g
153g
151
151a
151
151q
149
112c
149n
160b
162f
162e
162
162e
162
160b
115
8a
113d
161p
161
iefr1512

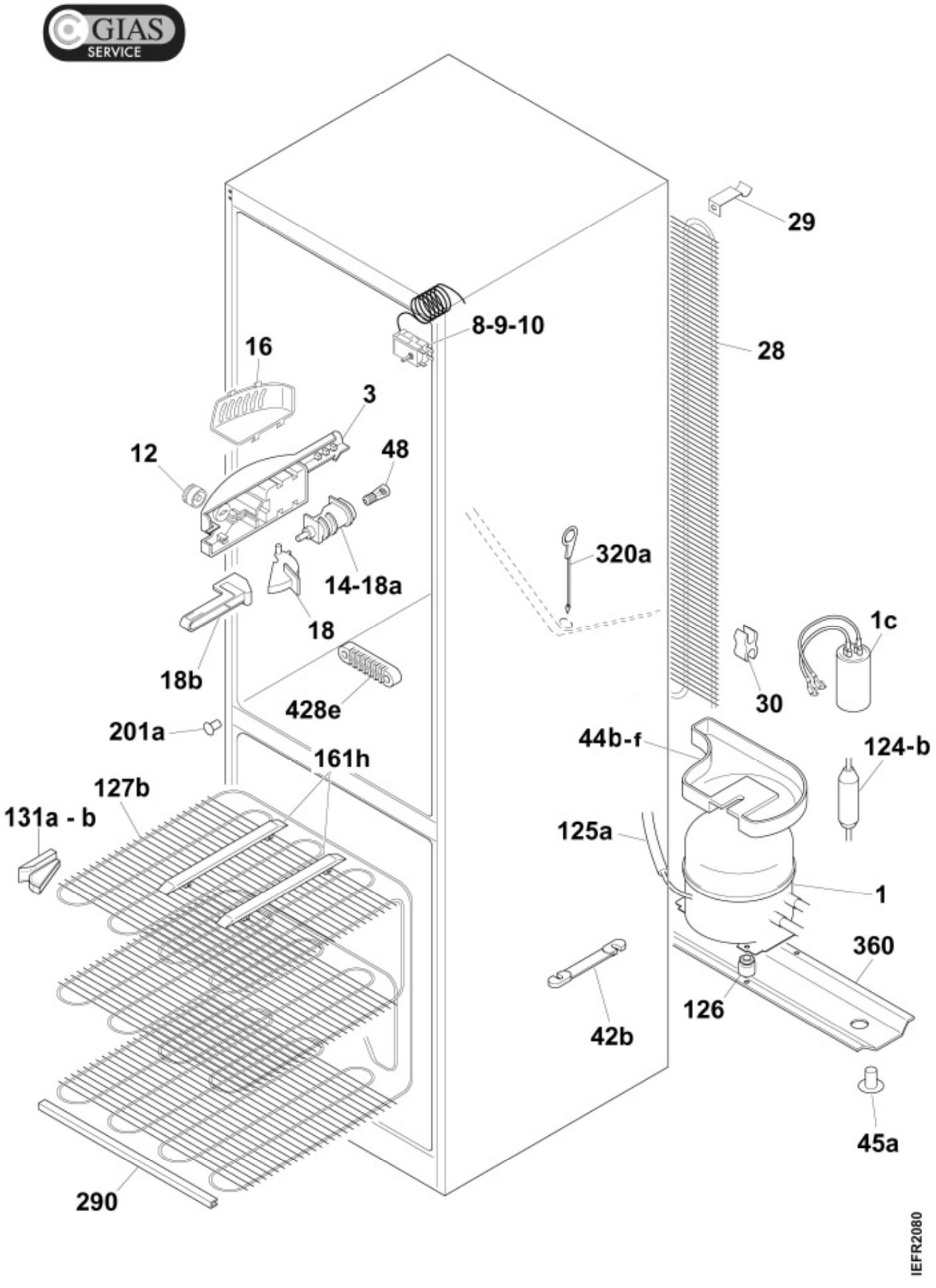
GIAS
SERVICE
29
8-9-10
28
16
3
12
48
320a
14-18a
18
1c
18b
30
428e
201a
44b-f
124-b
161h
127b
131a - b
125a
1
360
126
42b
45a
290
IEFR2080