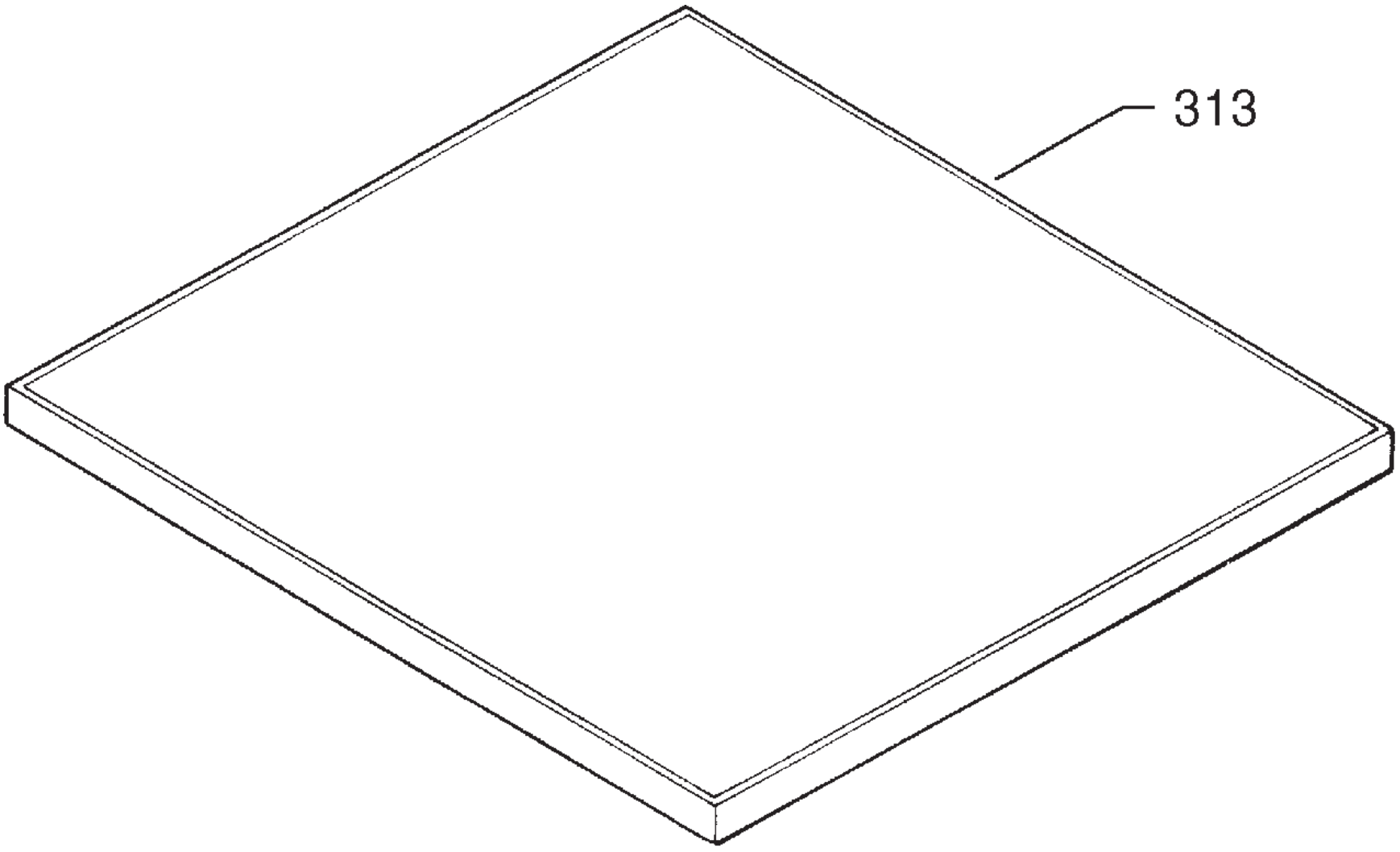
313

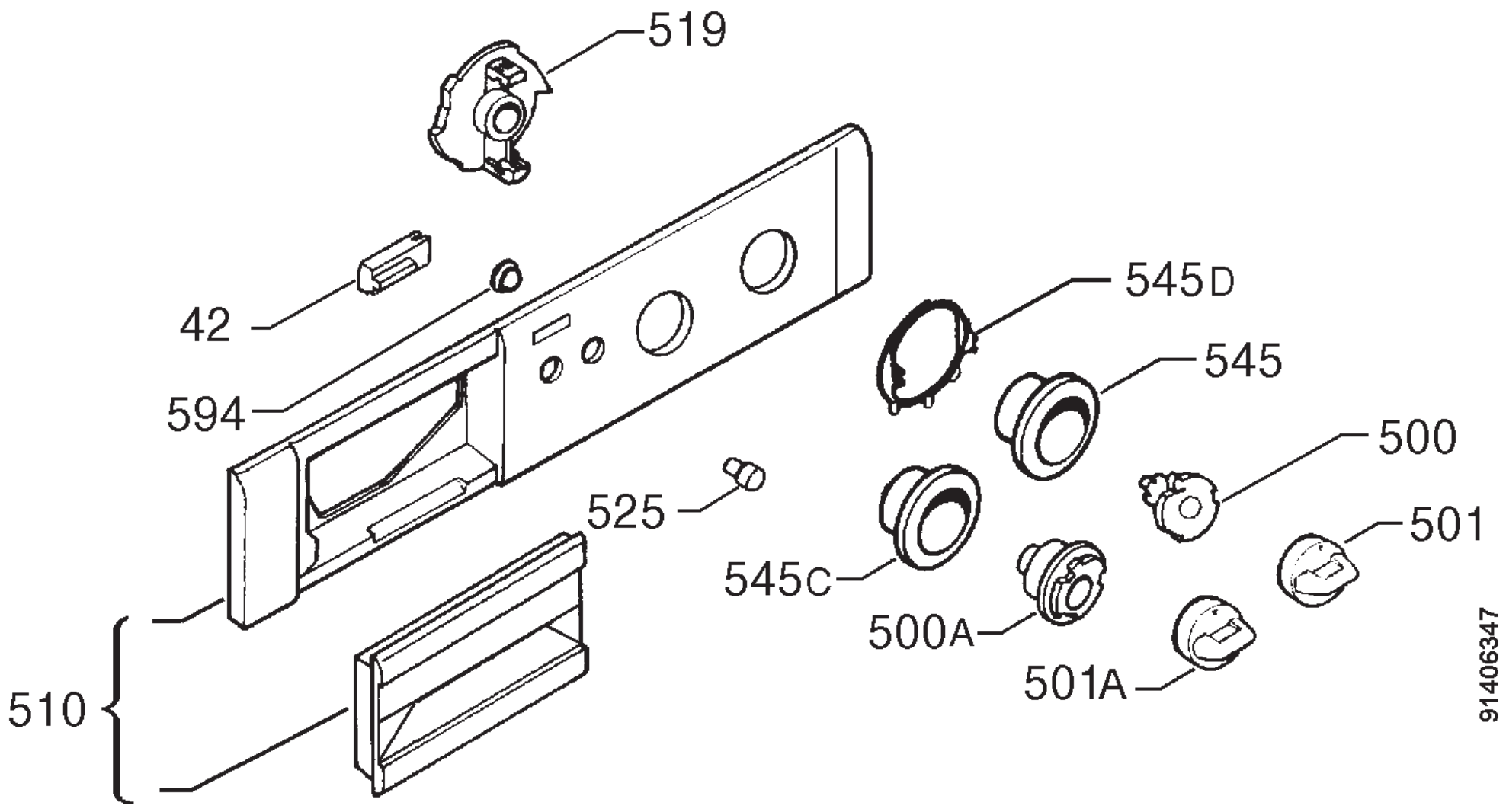
519
42
594
525
545D
545
500
501
545C
500A
501A
510
91406347

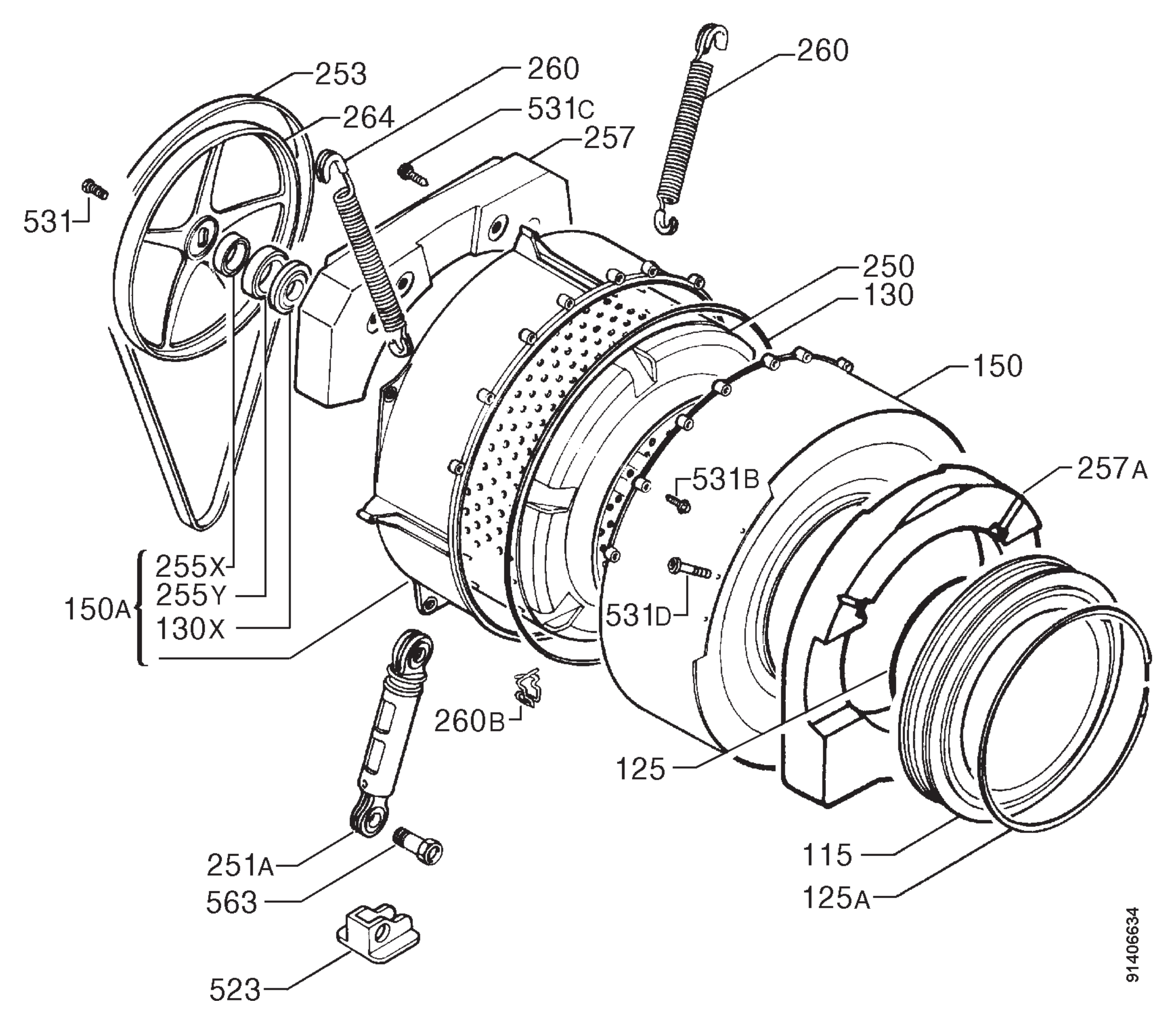
253
264
260
531C
257
260
531
250
130
150
257A
531B
531D
255X
255Y
130X
150A
260B
125
115
125A
251A
563
523
91406634

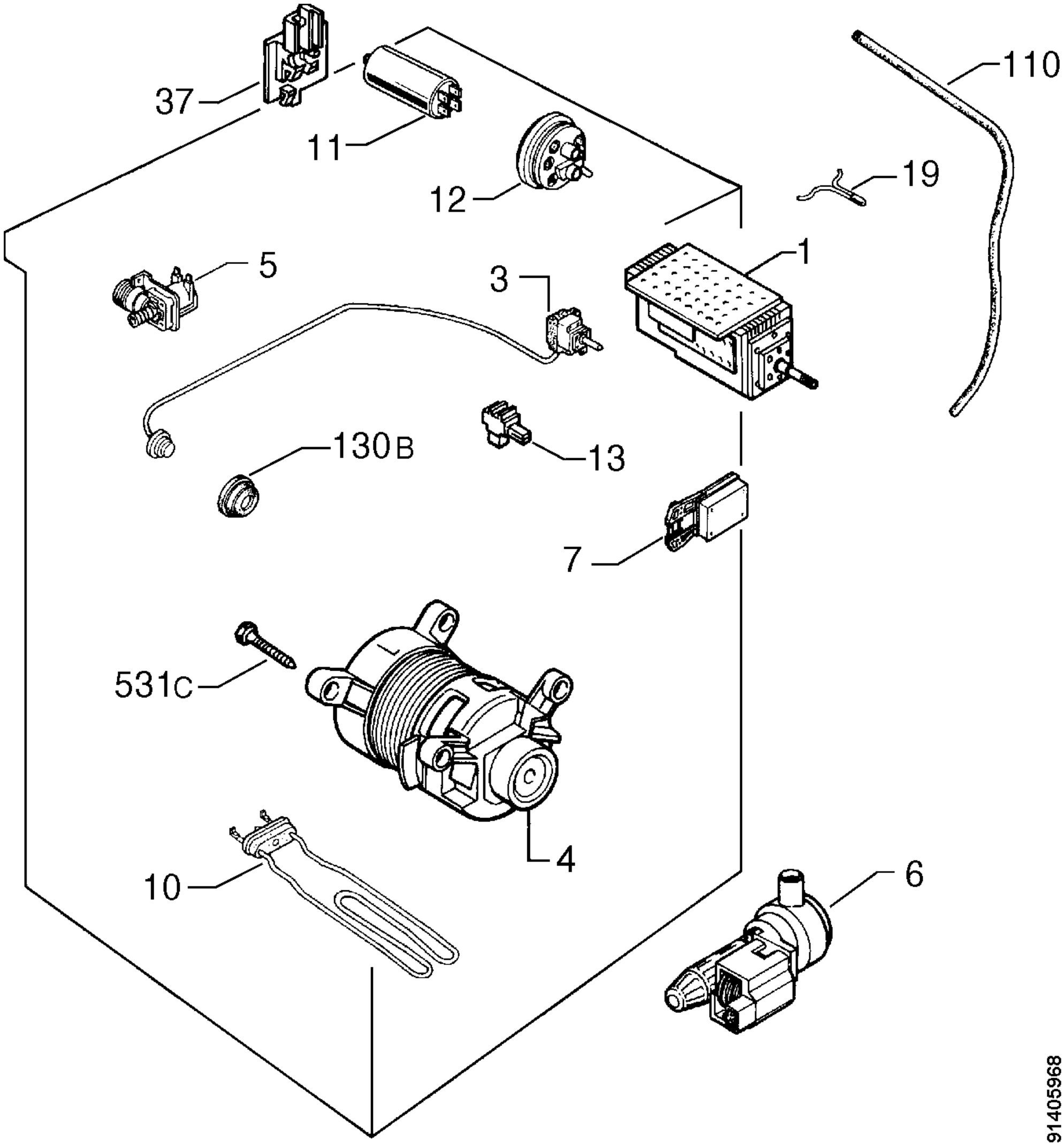
37
11
12
110
19
5
3
1
130B
13
7
531C
4
10
6
91405968

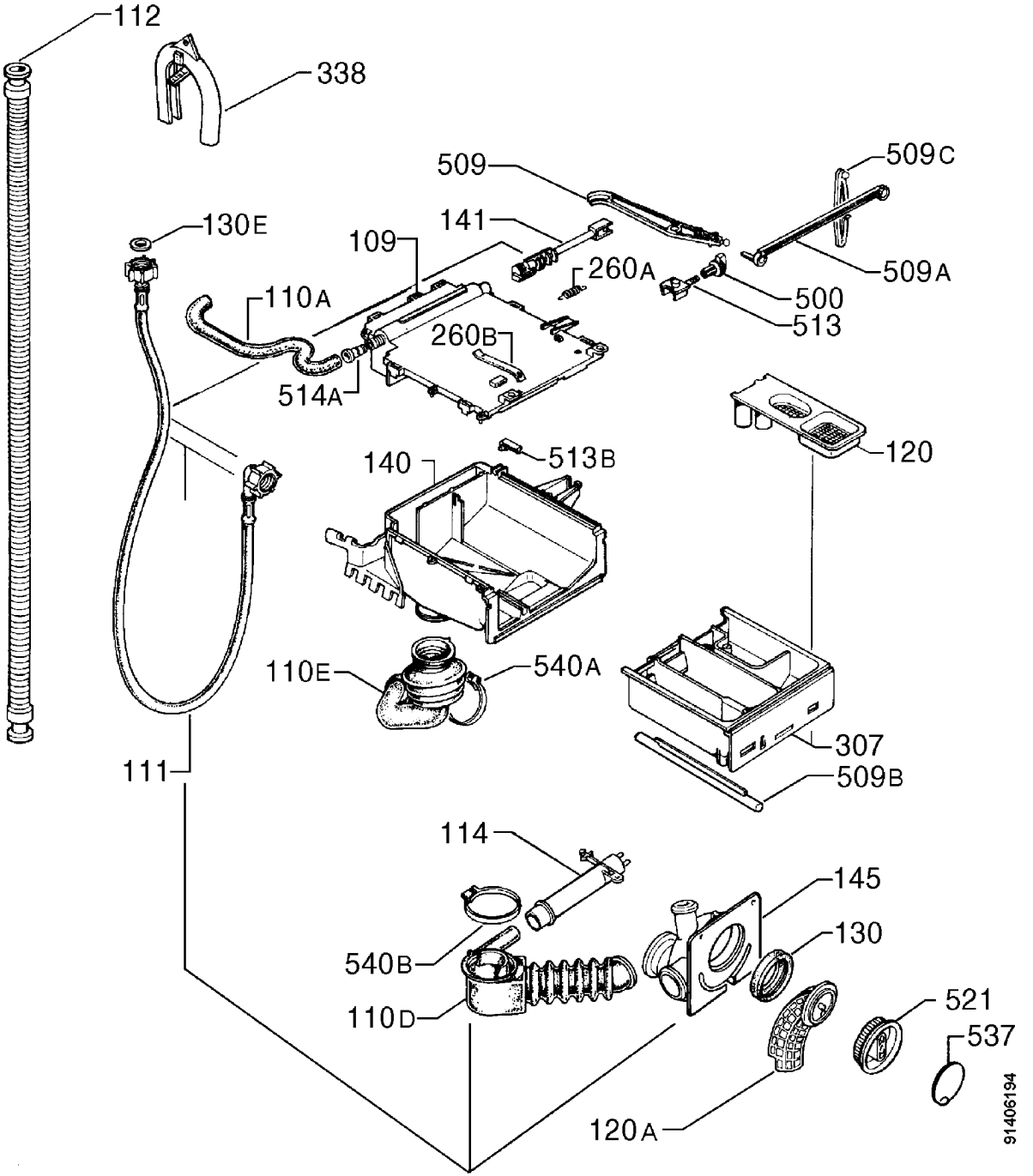
112
338
509
509C
141
130E
109
260A
509A
110A
500
513
260B
514A
120
140
513B
110E
540A
307
111
509B
114
145
540B
130
110D
521
537
120A
91406194

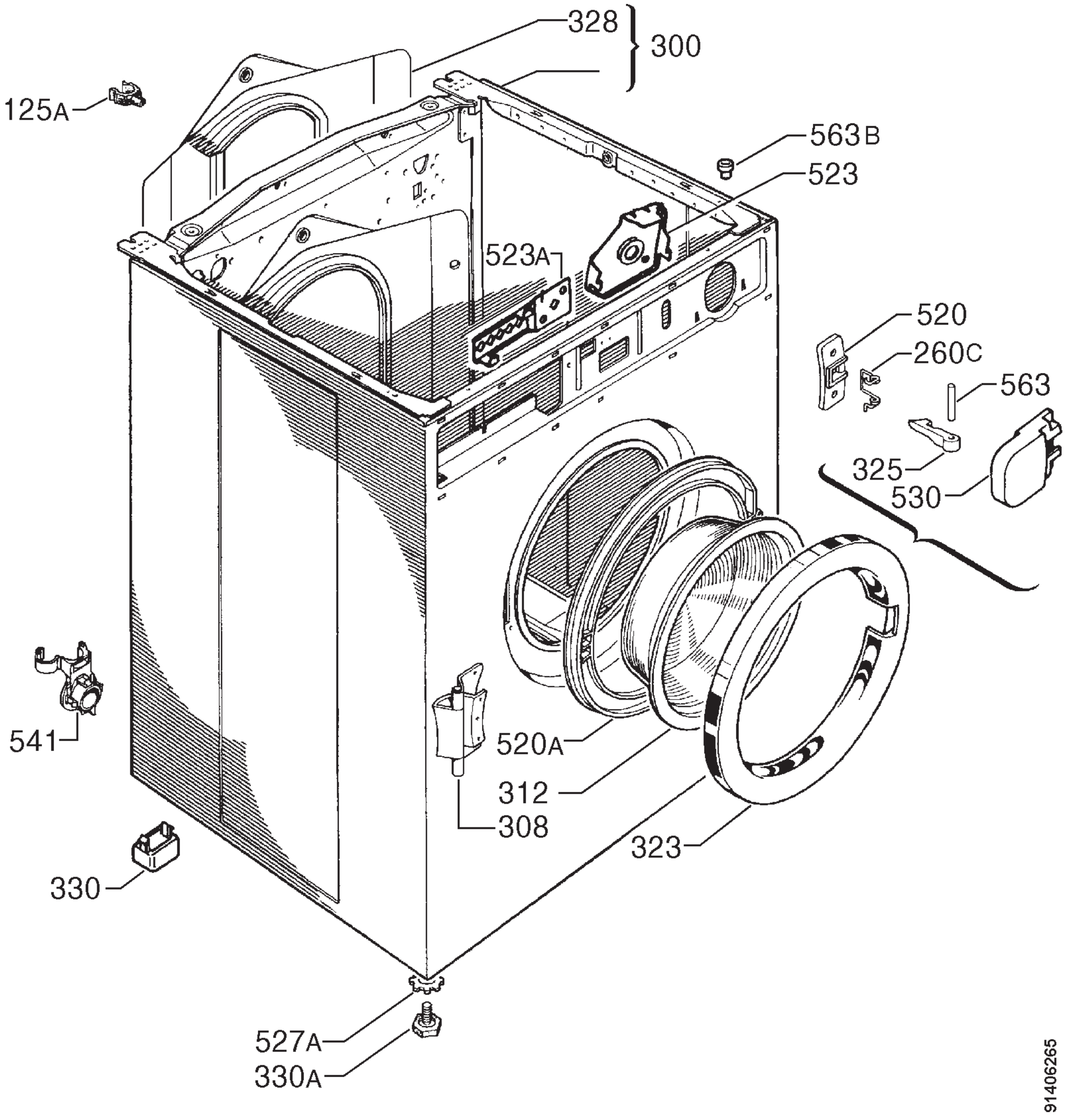
328
300
125A
563B
523
523A
520
260C
563
325
530
541
520A
312
308
323
330
527A
330A
91406265