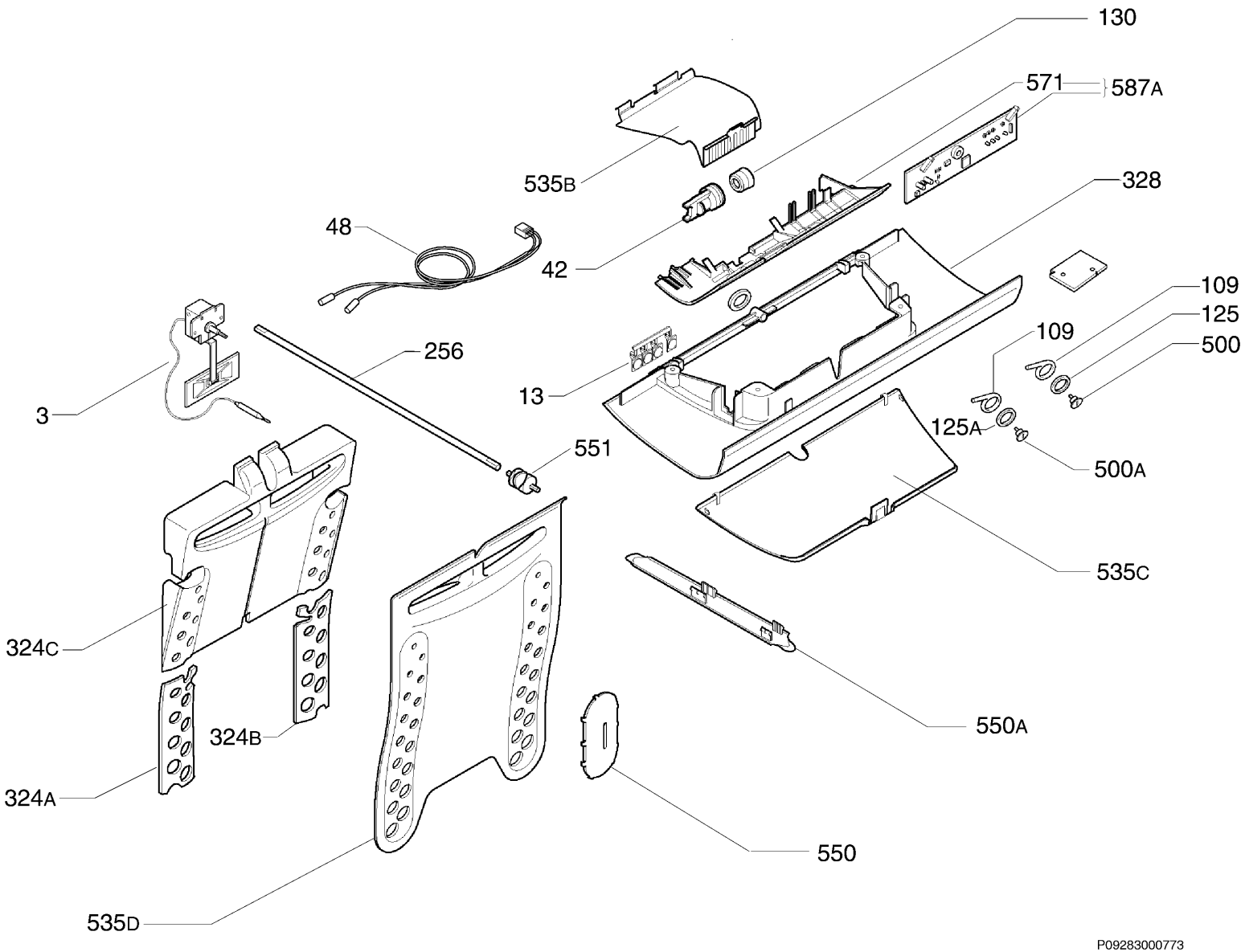
130
571
587A
535B
328
48
42
109
125
500
109
256
13
3
125A
551
500A
535C
324C
550A
324B
324A
550
535D
P09283000773