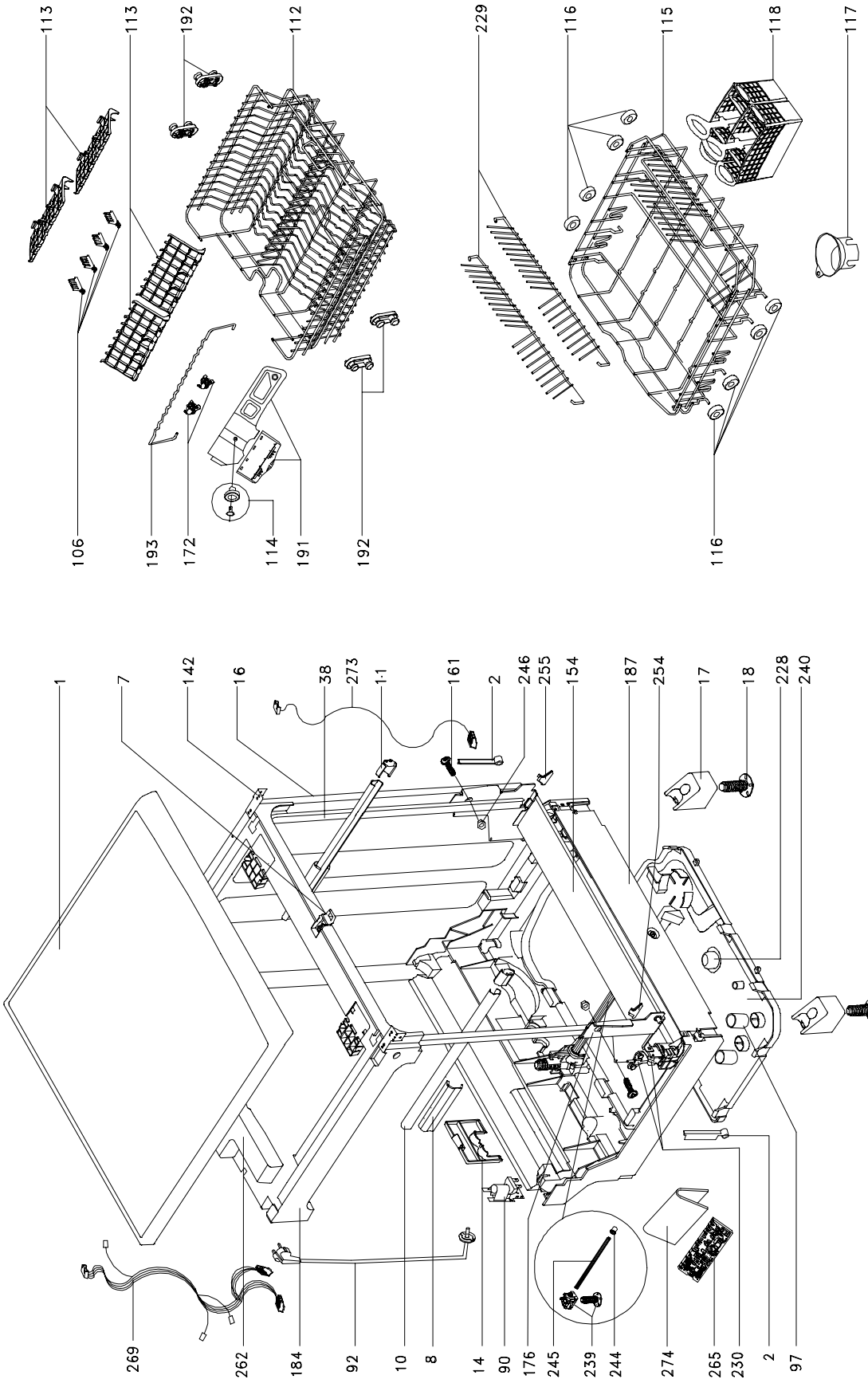
113
113
192
112
229
116
115
118
117
106
193
172
114
191
192
116
1
7
142
16
38
273
11
161
2
246
255
154
187
254
17
18
228
240
269
262
184
92
10
8
14
90
176
245
239
244
274
265
230
2
97

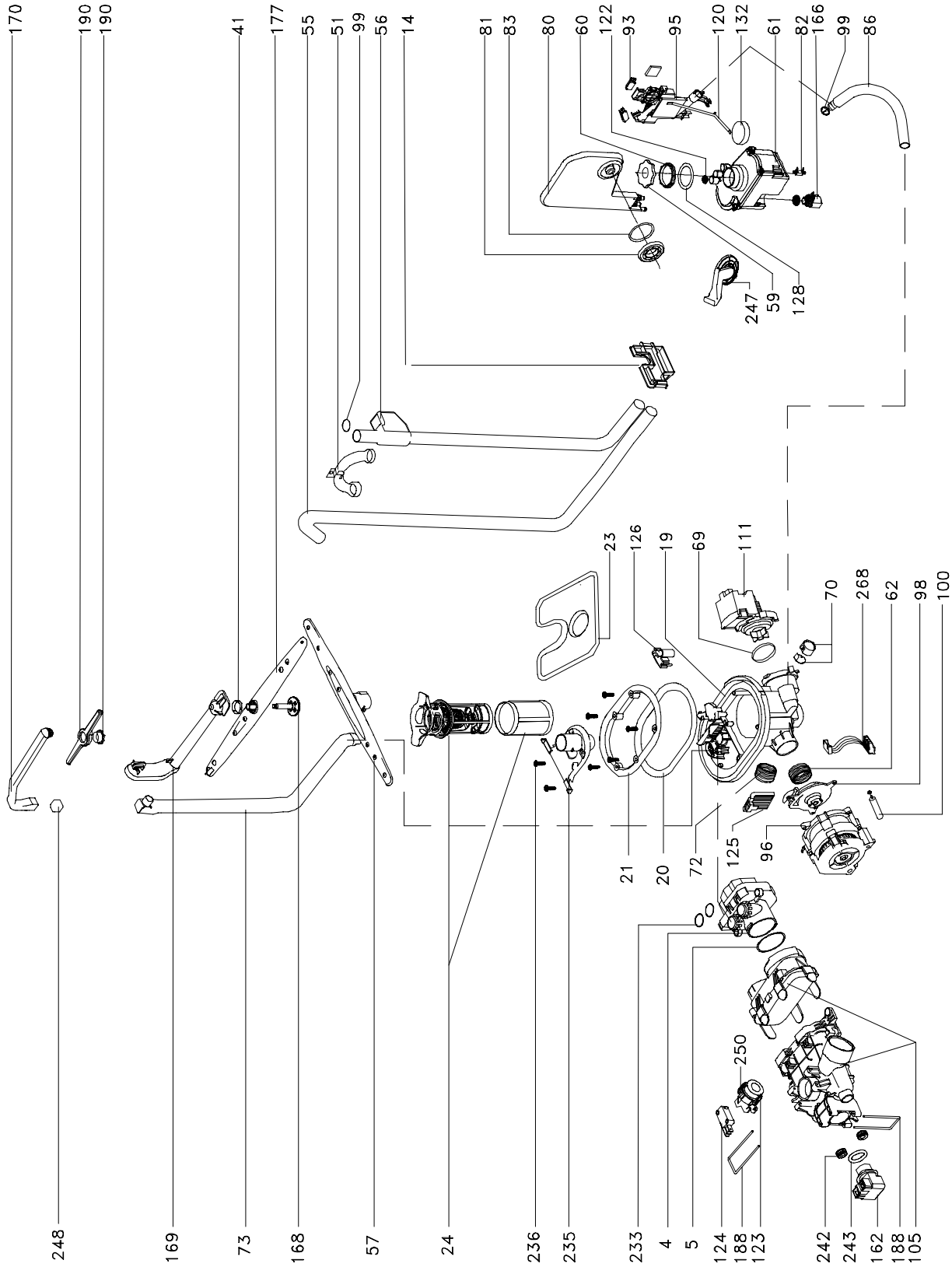
170
190
190
41
177
55
51
99
56
14
81
83
80
60
122
93
95
120
132
61
82
166
99
86
247
59
128
23
126
19
69
111
70
268
62
98
100
248
169
73
168
57
24
236
235
233
4
5
124
188
123
242
243
162
188
105
250
21
20
72
125
96

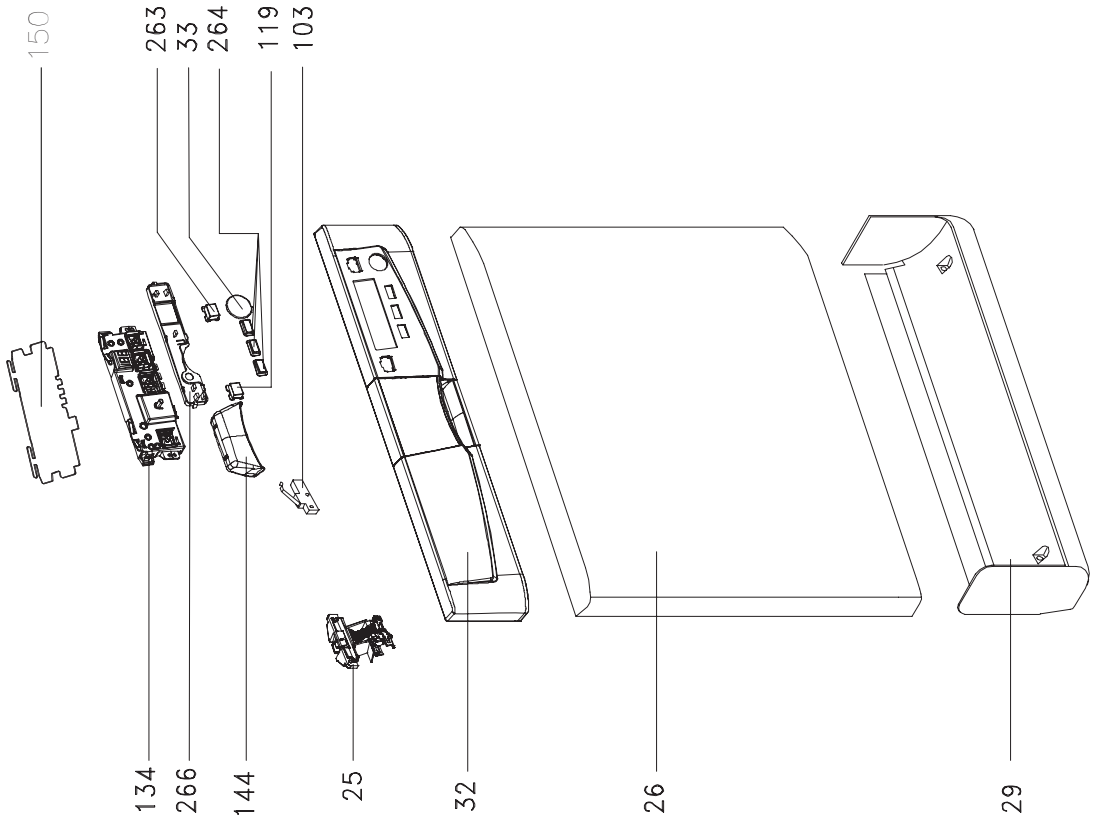

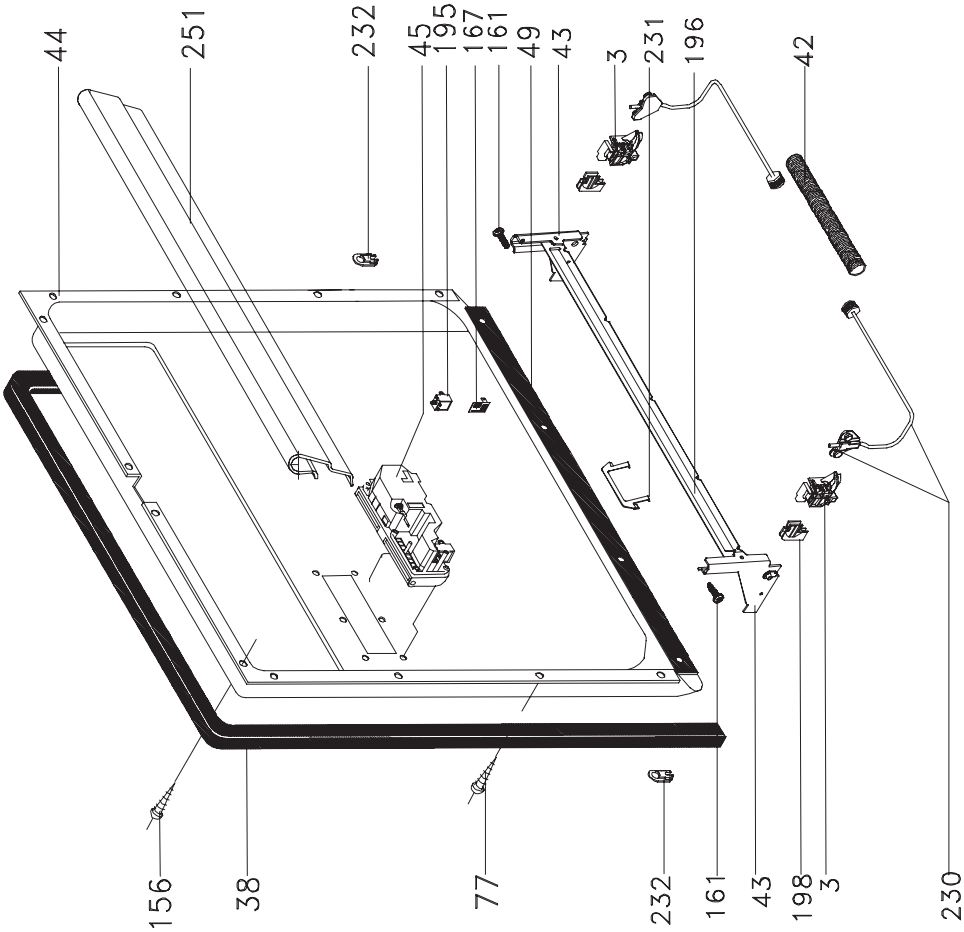

Owned by an entity of FAGOR GROUP / Copy prohibided