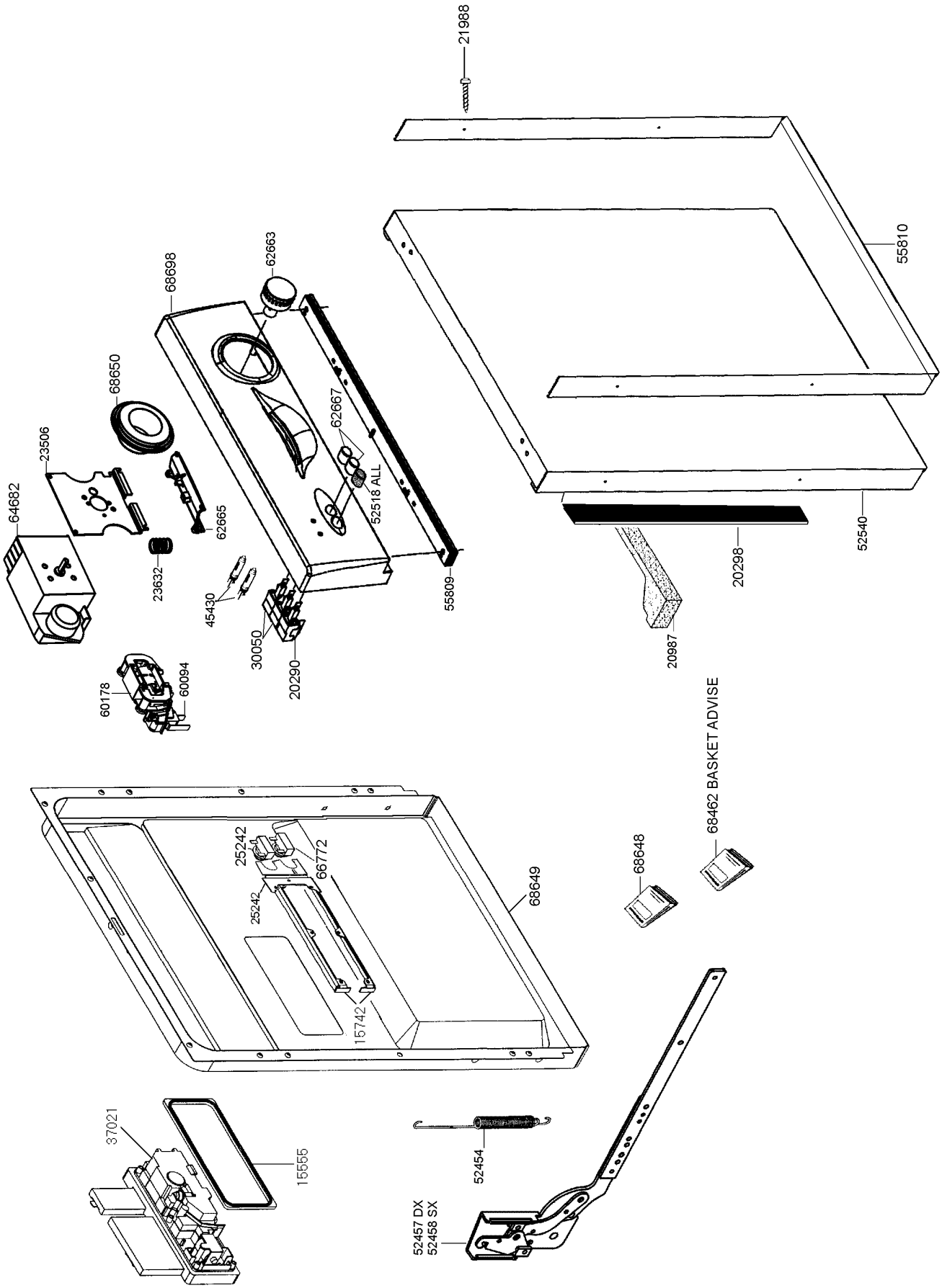
21988
55810
52540
20298
20987
68462 BASKET ADVISE
68648
68649
15742
66772
25242
25242
52454
52457 DX
52458 SX
15555
37021
60178
60094
20290
30050
45430
23632
55809
52518 ALL
62667
62665
64682
23506
68650
68698
62663