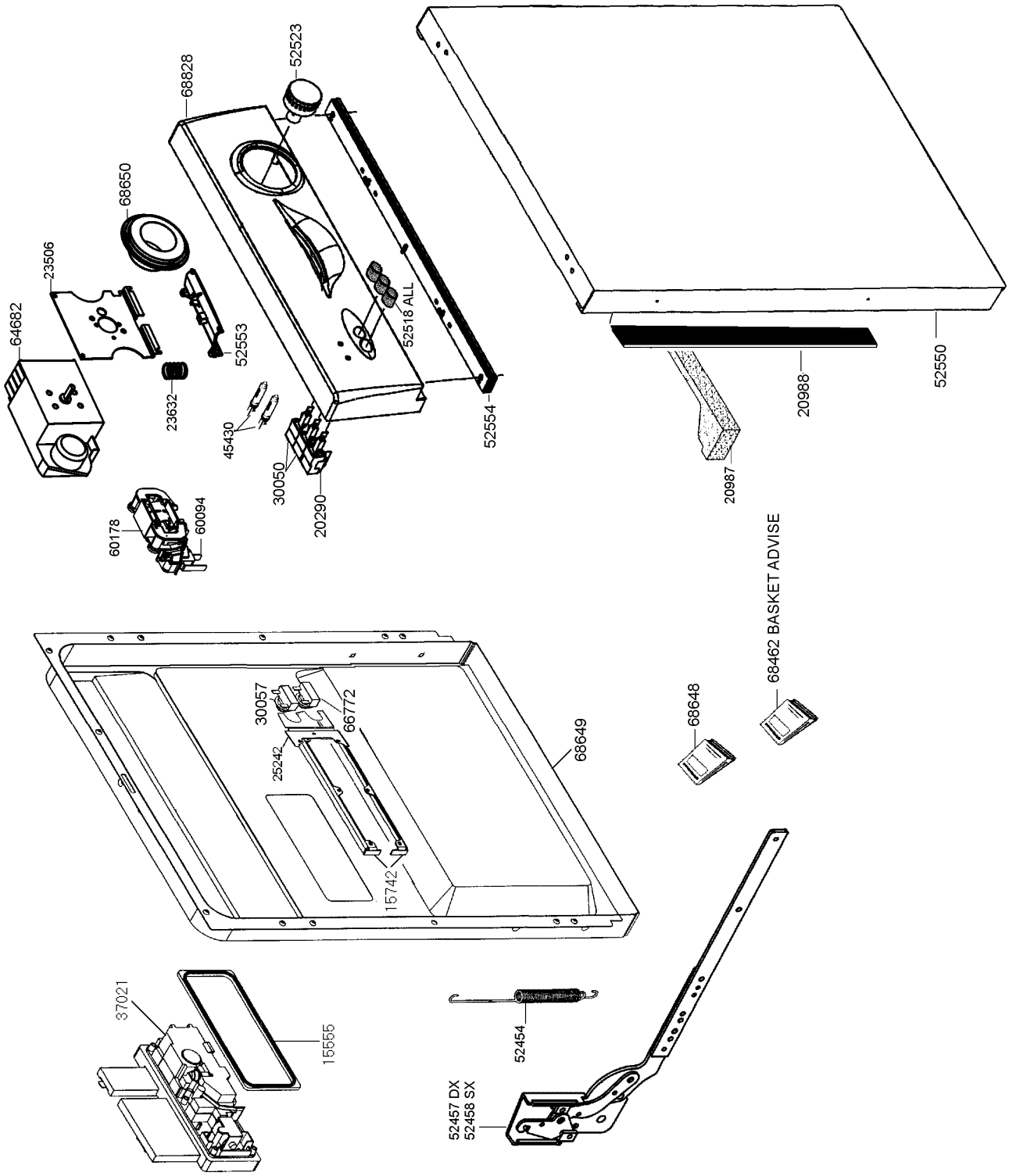
64682
23506
68650
68828
52523
52518 ALL
52553
23632
45430
30050
20290
52554
60178
60094
52550
20988
20987
68462 BASKET ADVISE
68648
68649
30057
66772
25242
15742
37021
15555
52454
52457 DX
52458 SX