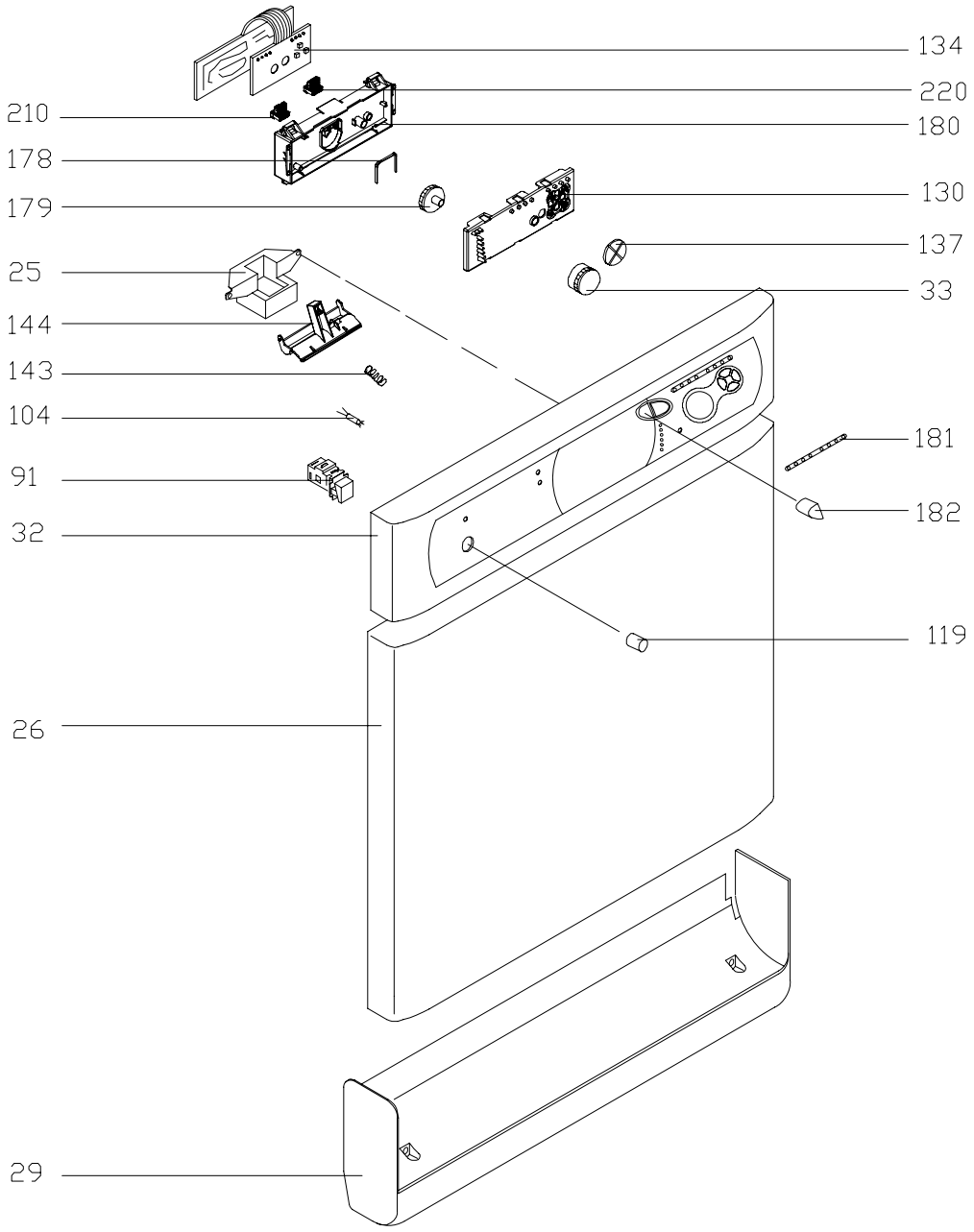
134
220
210
180
178
130
179
137
25
33
144
143
104
181
91
182
32
119
26
29