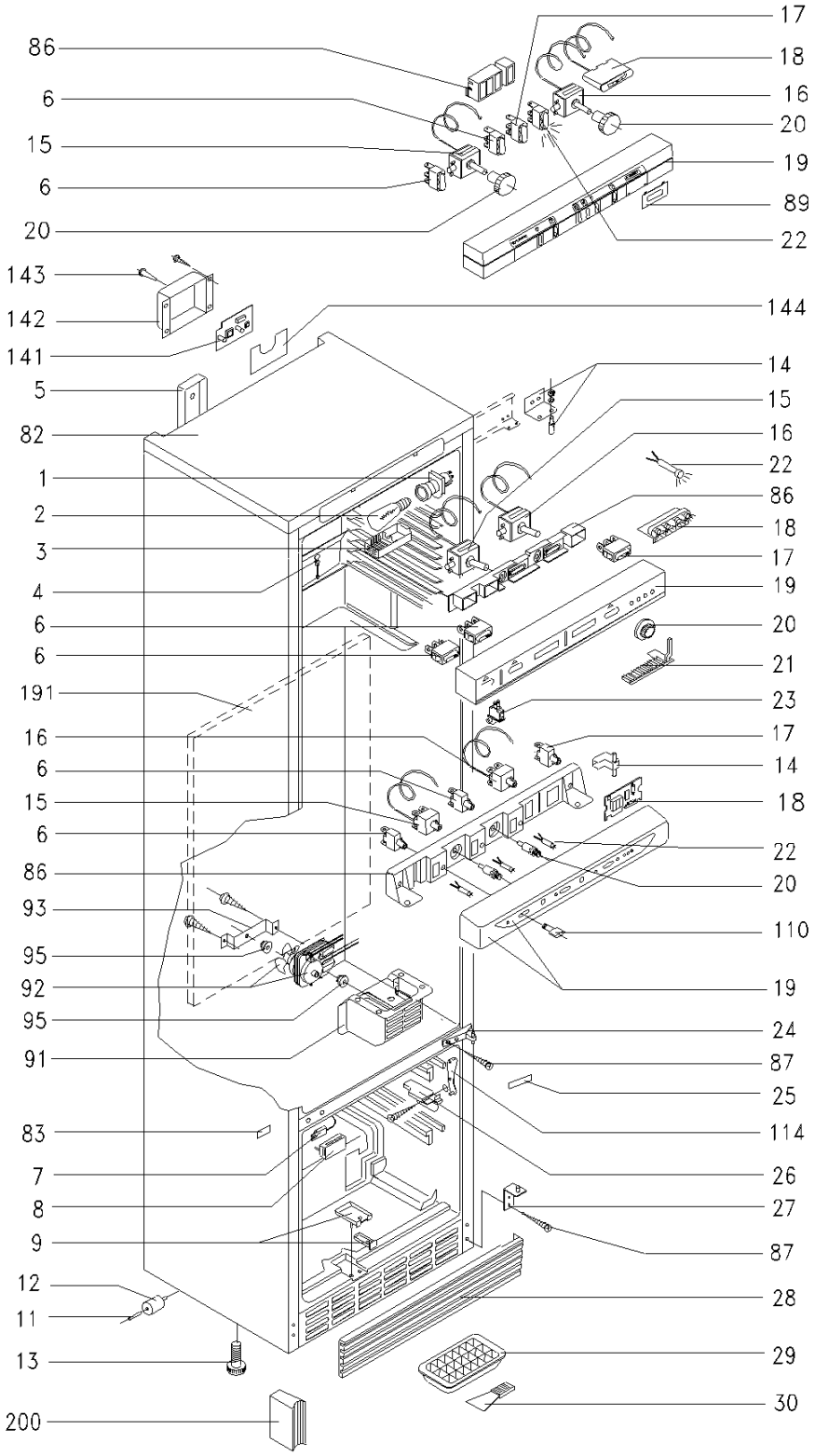
17
86
18
6
16
20
15
19
6
89
20
22
143
144
142
141
14
5
15
82
16
22
1
86
2
18
3
17
4
19
6
20
6
21
191
23
16
17
6
14
15
18
6
22
86
20
93
110
95
19
92
95
24
91
87
25
83
114
7
26
8
27
9
87
12
28
11
13
29
30
200

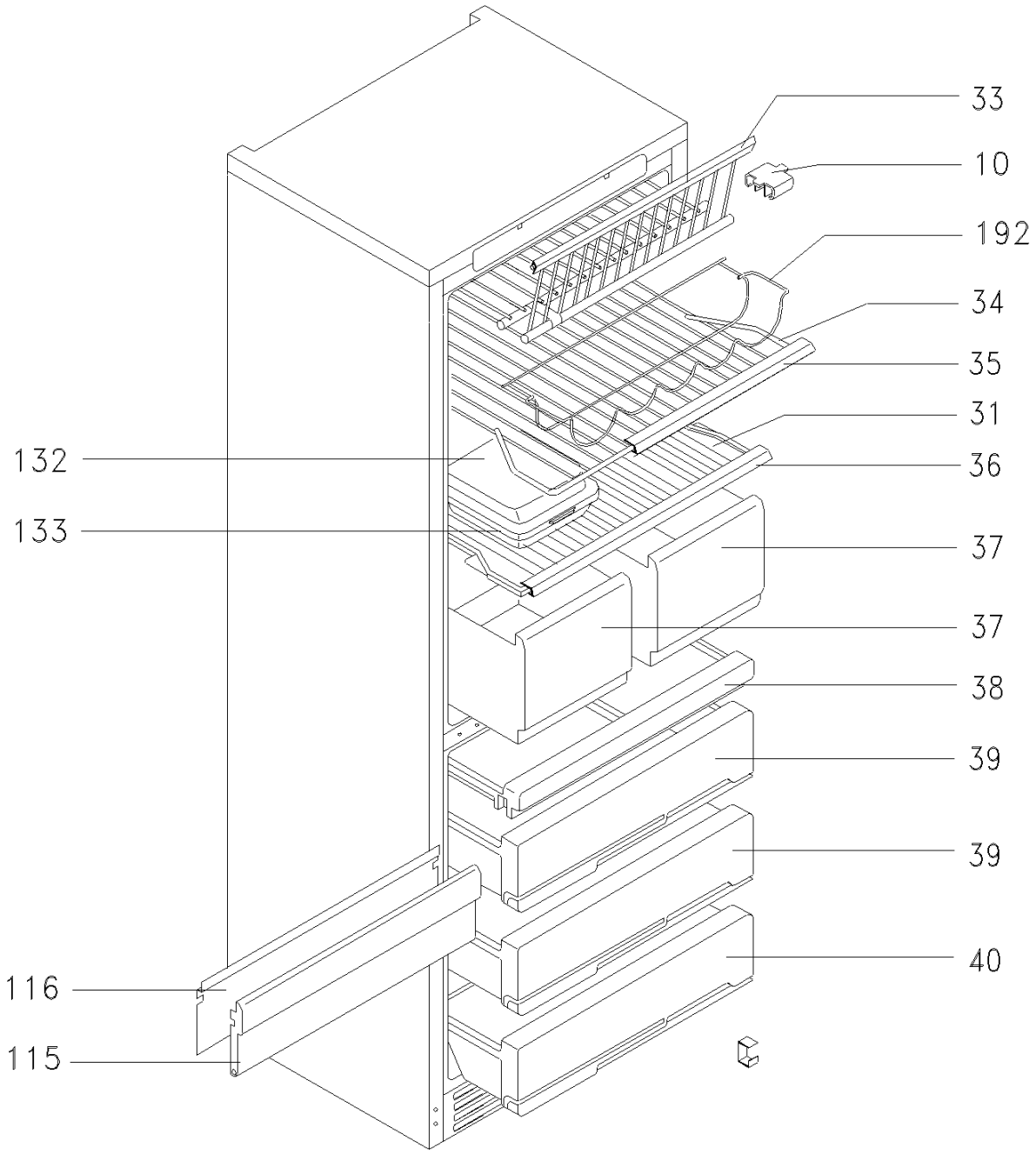
33
10
192
34
35
31
132
36
133
37
37
38
39
39
40
116
115

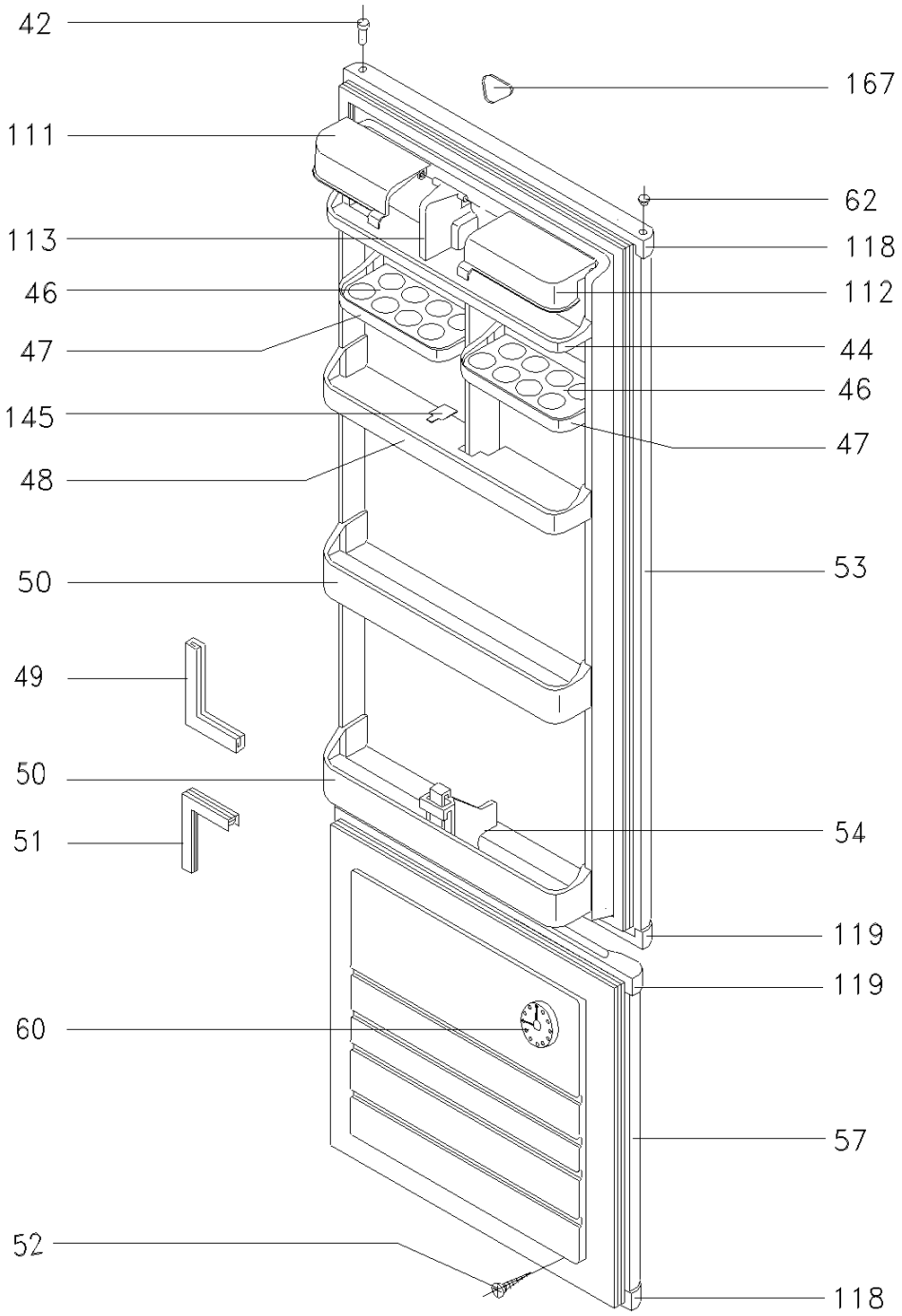
42
167
111
62
113
118
46
112
47
44
46
145
47
48
53
50
49
50
54
51
119
119
60
57
52
118

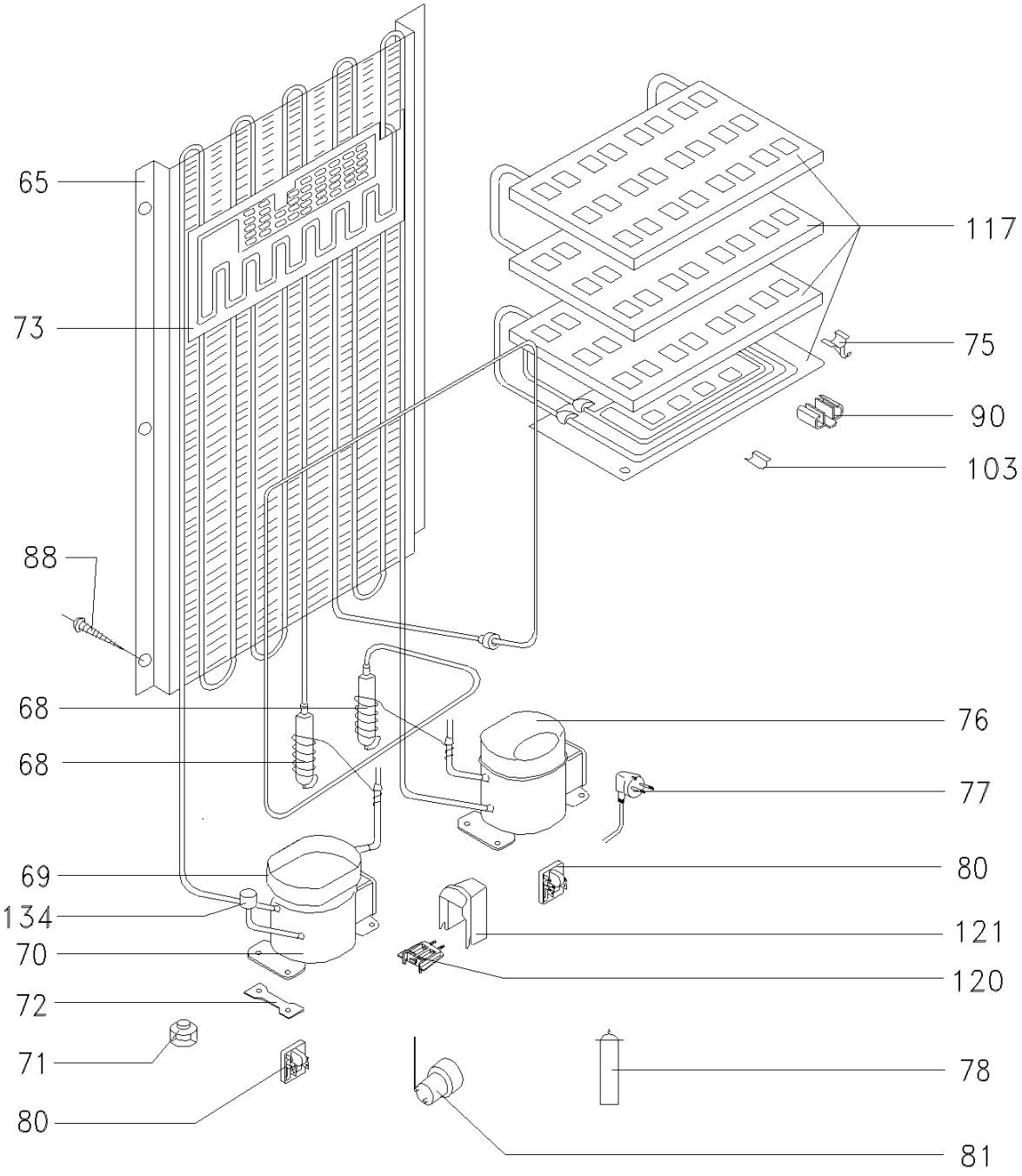
65
73
88
68
68
69
134
70
72
71
80
117
75
90
103
76
77
80
121
120
78
81