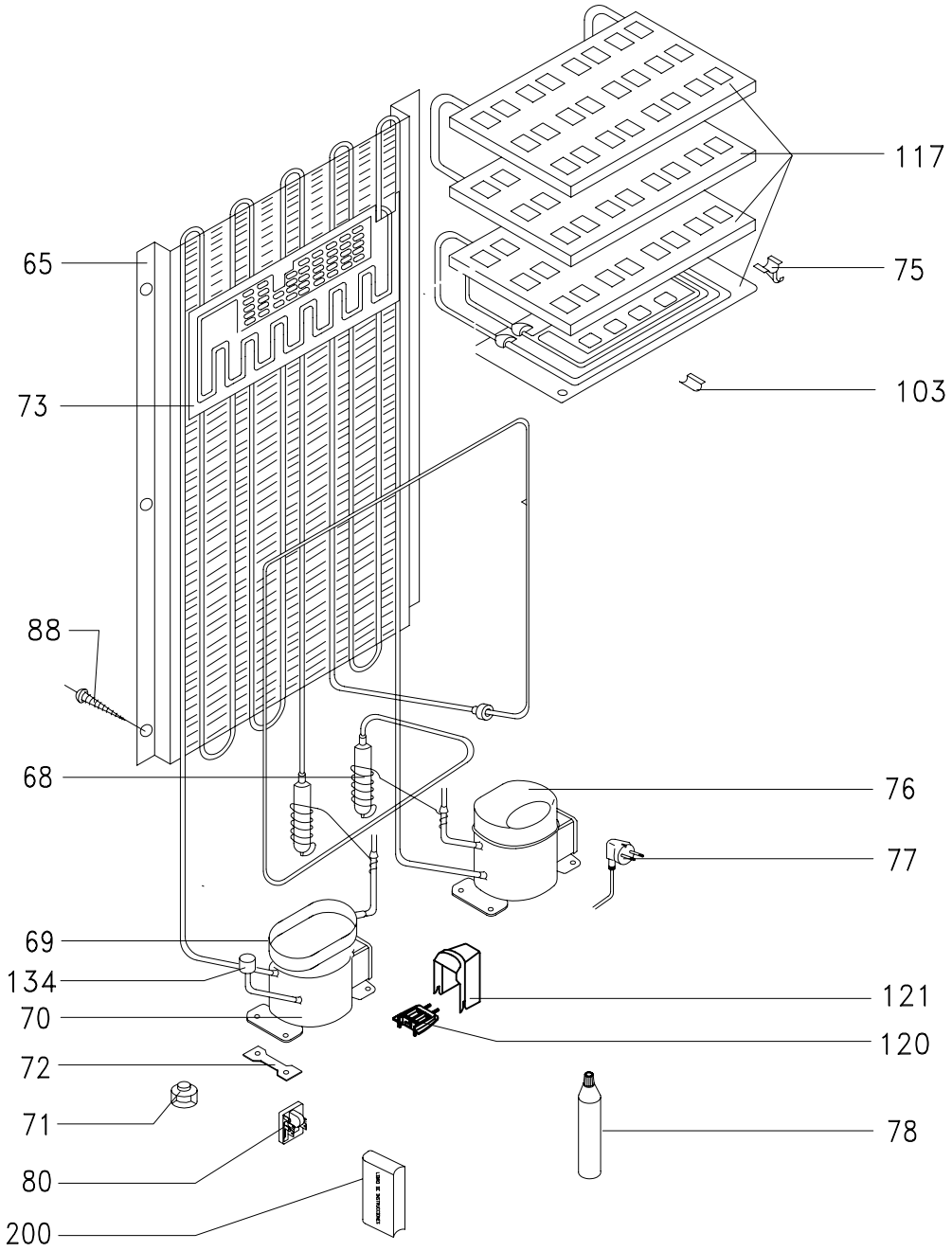
117
65
75
73
103
88
68
76
77
69
134
121
70
120
72
71
78
80
200

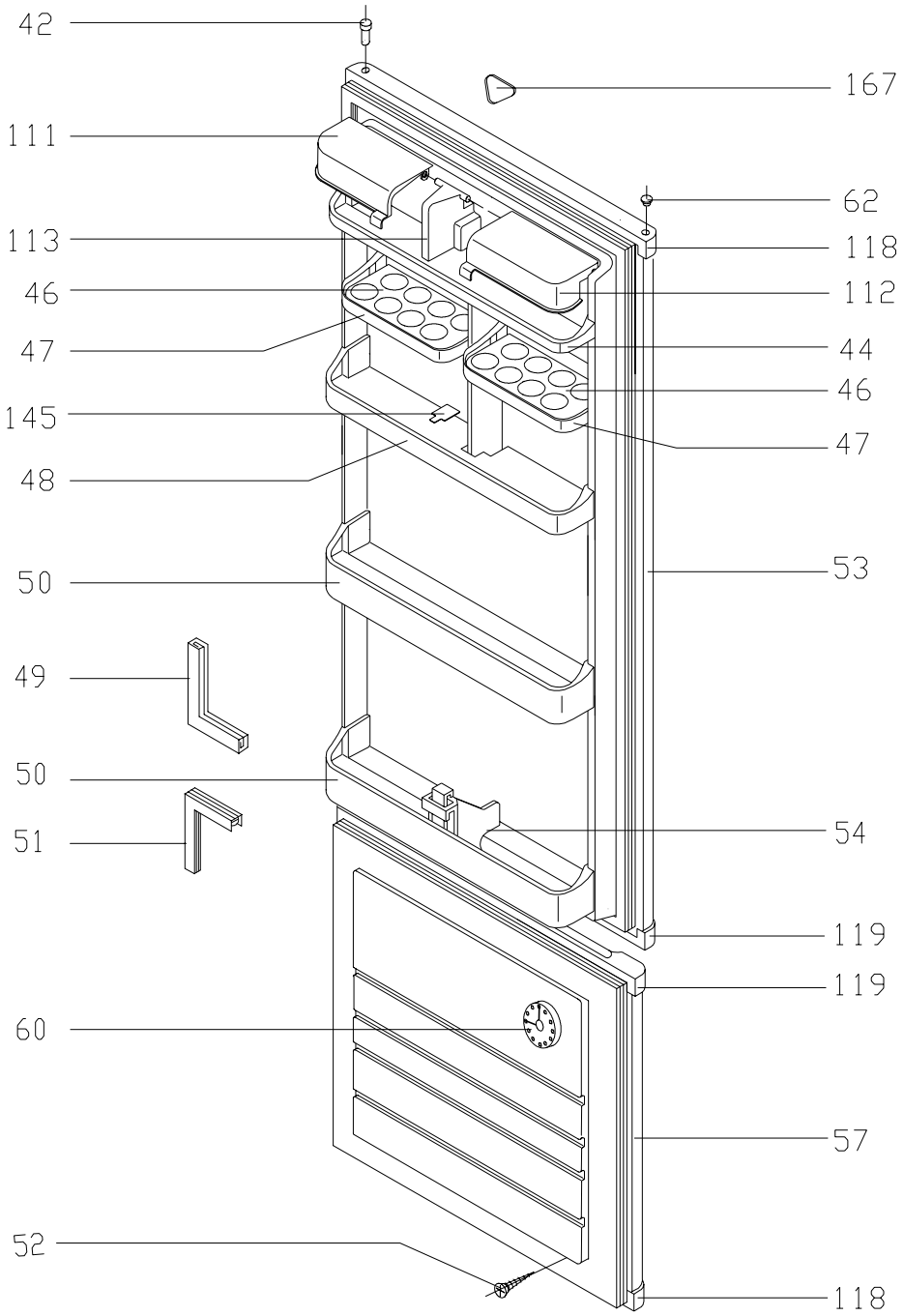
42
167
111
62
113
118
46
112
47
44
46
145
47
48
53
50
49
50
51
54
119
119
60
57
52
118

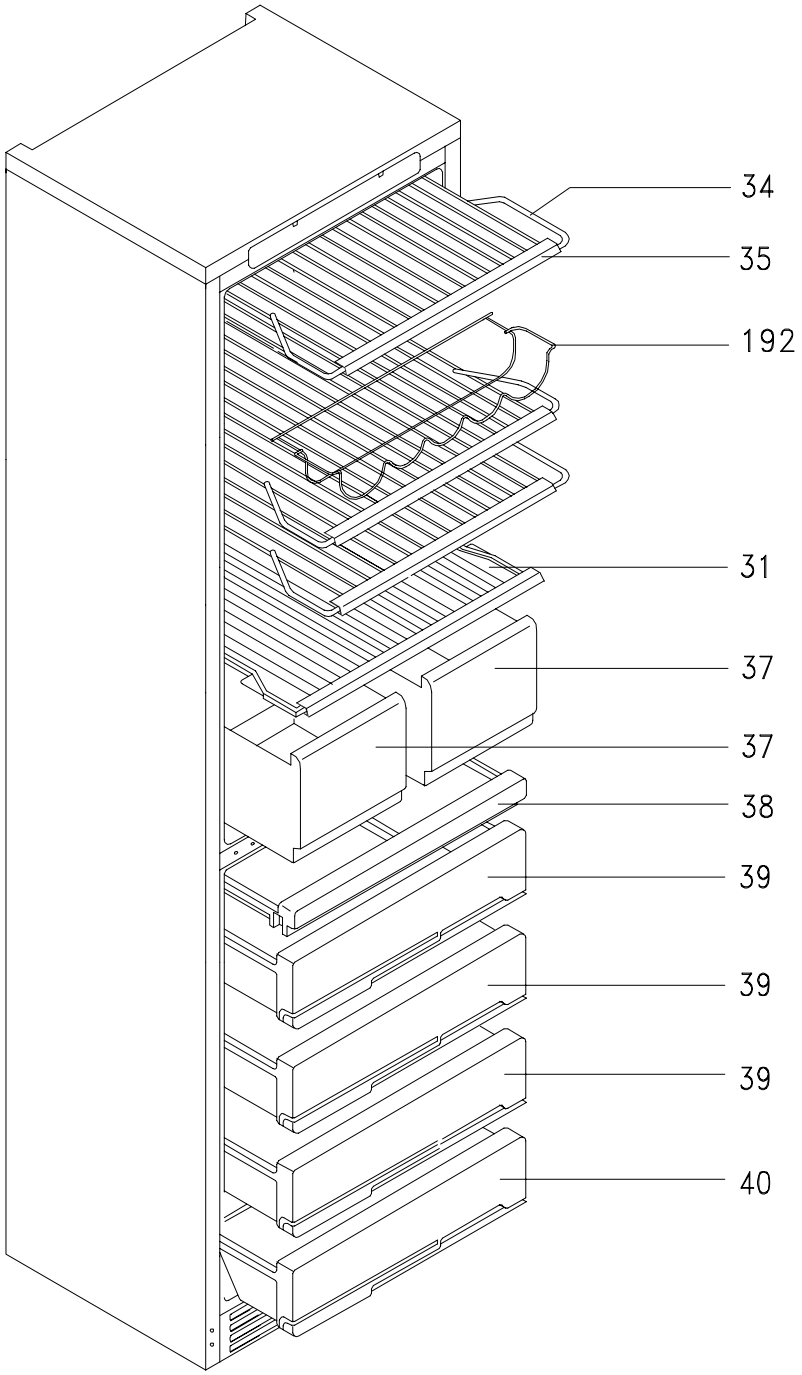

© Fagor Electrodomesticos, S. Coop. 2006

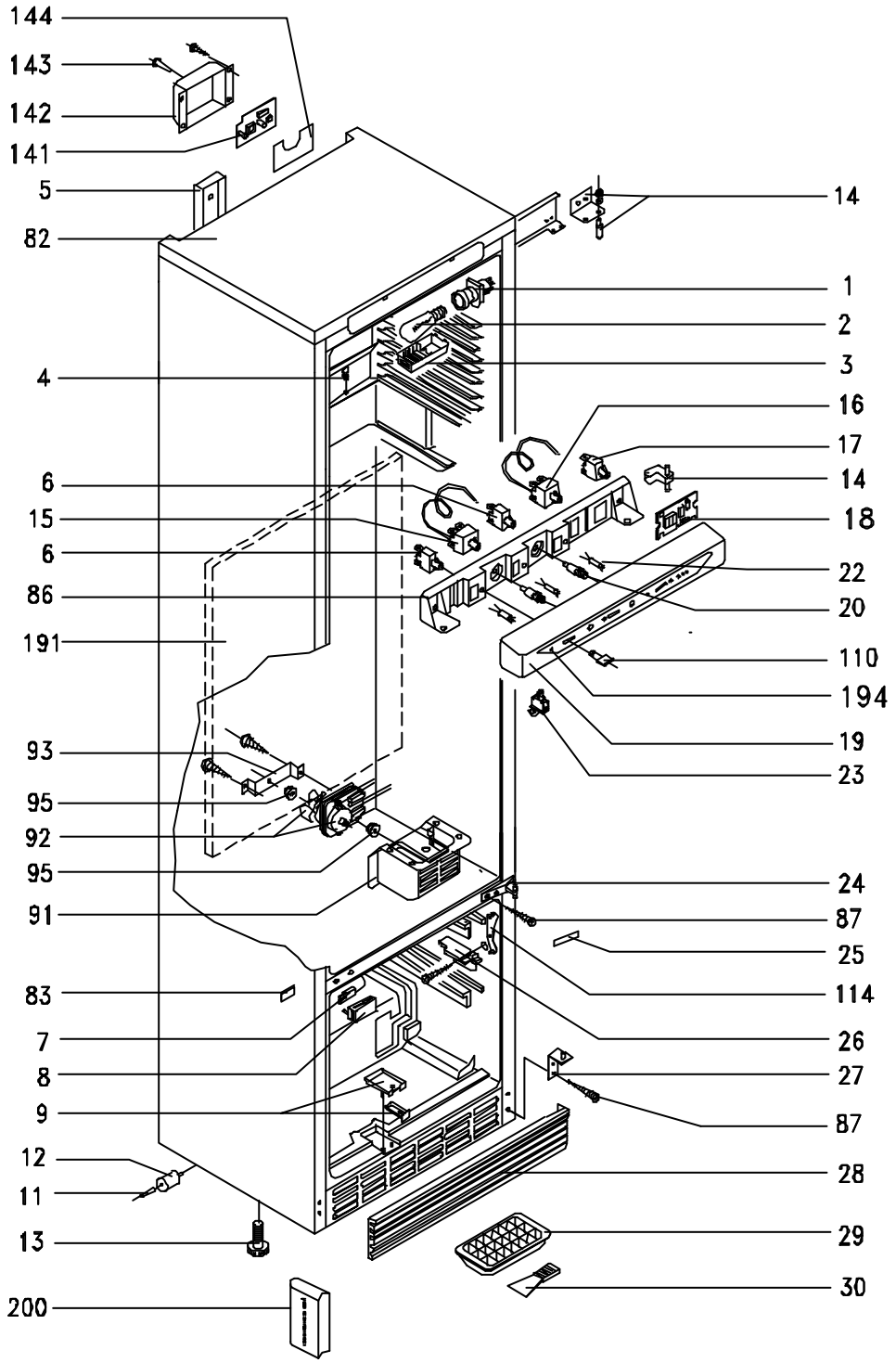
144
143
142
141
5
82
4
6
15
6
86
191
93
95
92
95
91
83
7
8
9
12
11
13
200
14
1
2
3
16
17
14
18
22
20
110
194
19
23
24
87
25
114
26
27
87
28
29
30