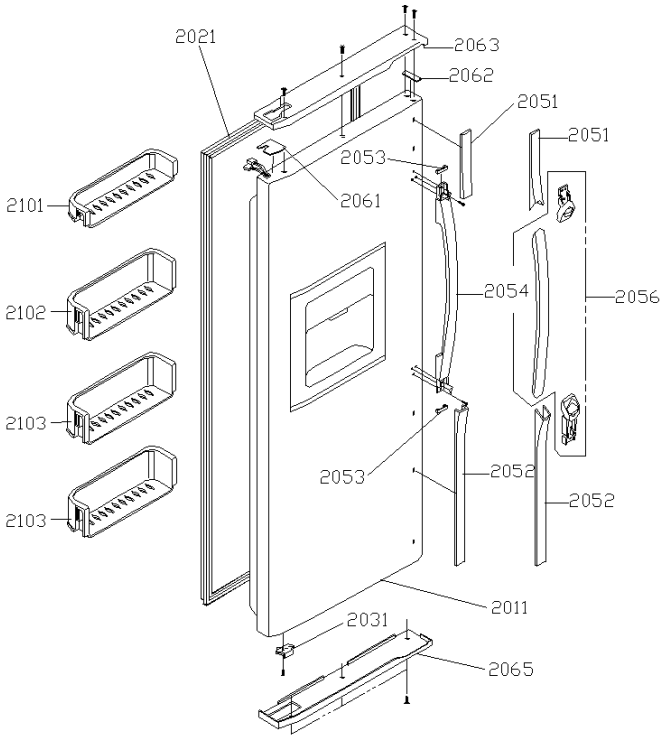
2021
2063
2062
2051
2051
2053
2061
2101
2102
2054
2056
2103
2103
2053
2052
2052
2011
2031
2065

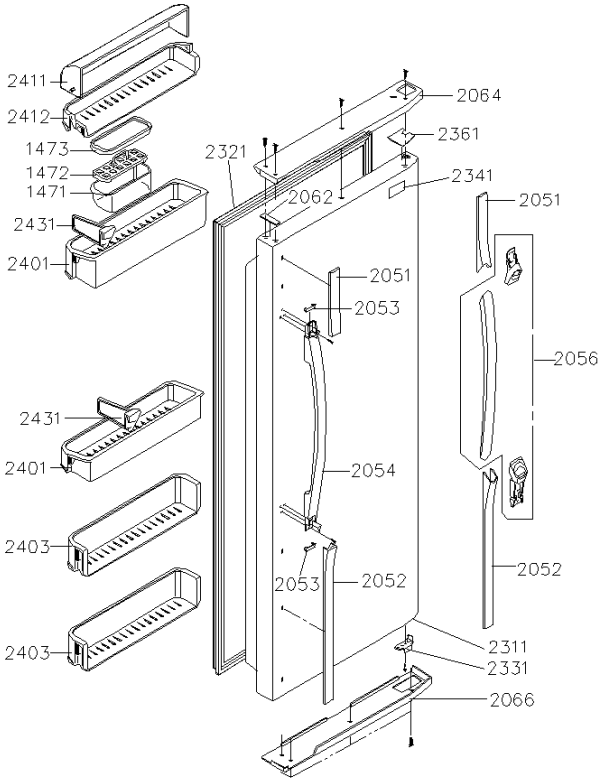
2411
2064
2412
2361
1473
2321
1472
2341
1471
2062
2051
2431
2401
2051
2053
2056
2431
2401
2054
2403
2053
2052
2052
2403
2311
2331
2066

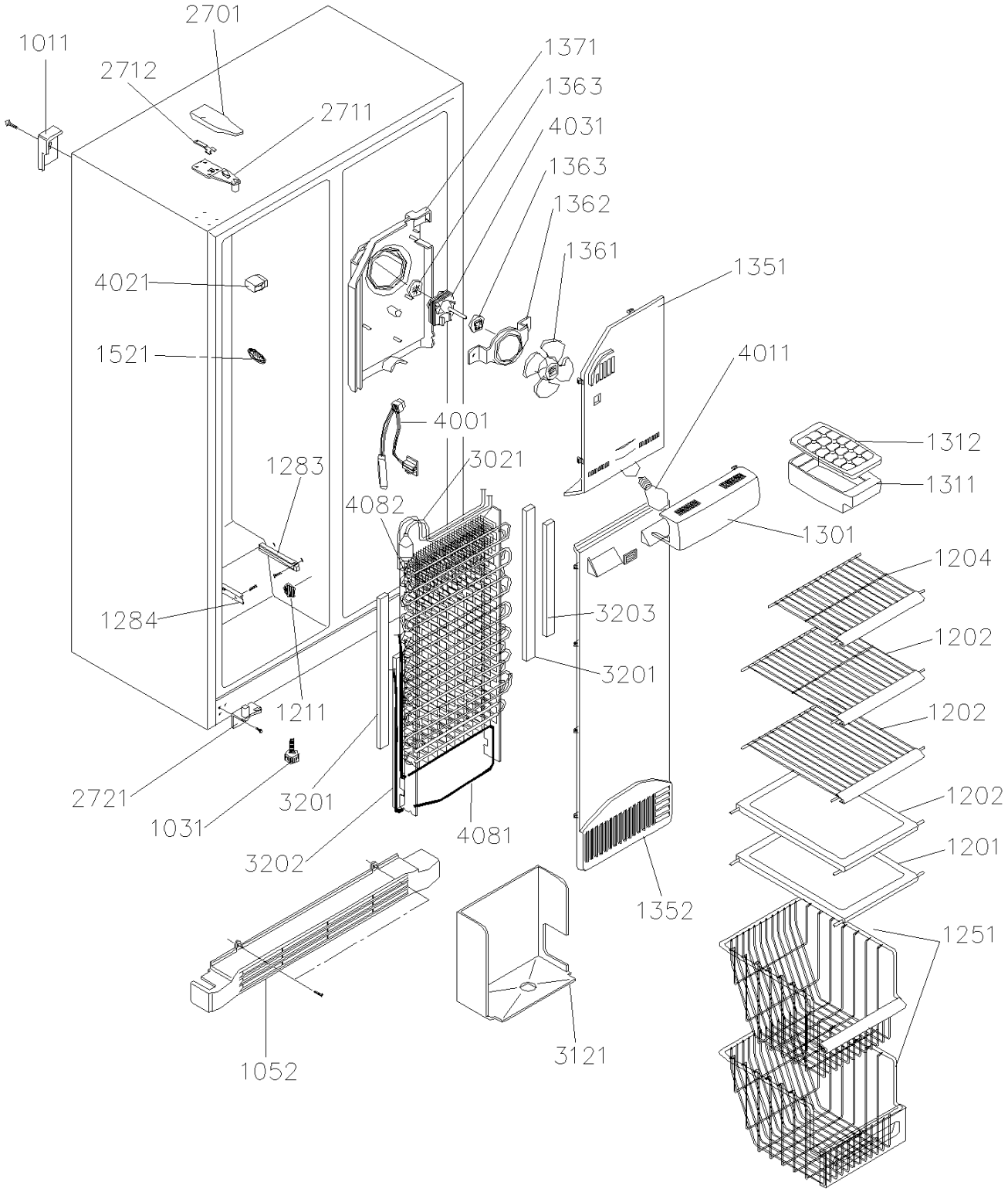
2701
1011
2712
2711
1371
1363
4031
1363
1362
1361
1351
4021
1521
4011
4001
1312
1283
3021
1311
4082
1301
1204
1284
3203
1202
3201
1211
1202
2721
3201
1031
1202
4081
3202
1201
1352
1251
3121
1052

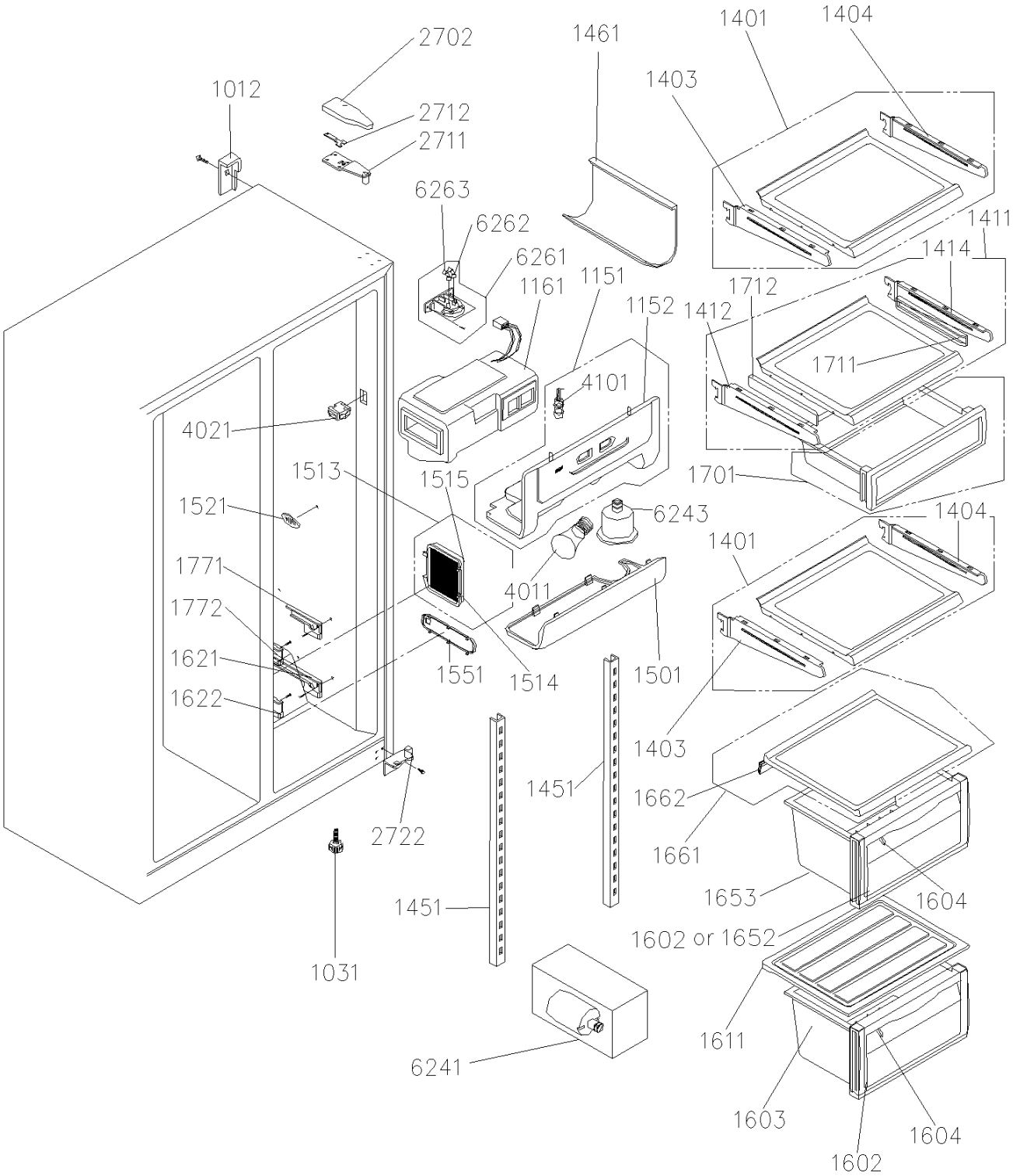
2702
1461
1401
1404
1012
1403
2712
2711
6263
6262
1411
6261
1414
1161
1151
1712
1152
1412
1711
4101
4021
1513
1515
1701
1521
6243
1404
1401
1771
4011
1772
1621
1551
1514
1501
1622
1403
1451
1662
2722
1661
1653
1604
1451
1602 or 1652
1031
1611
6241
1603
1604
1602

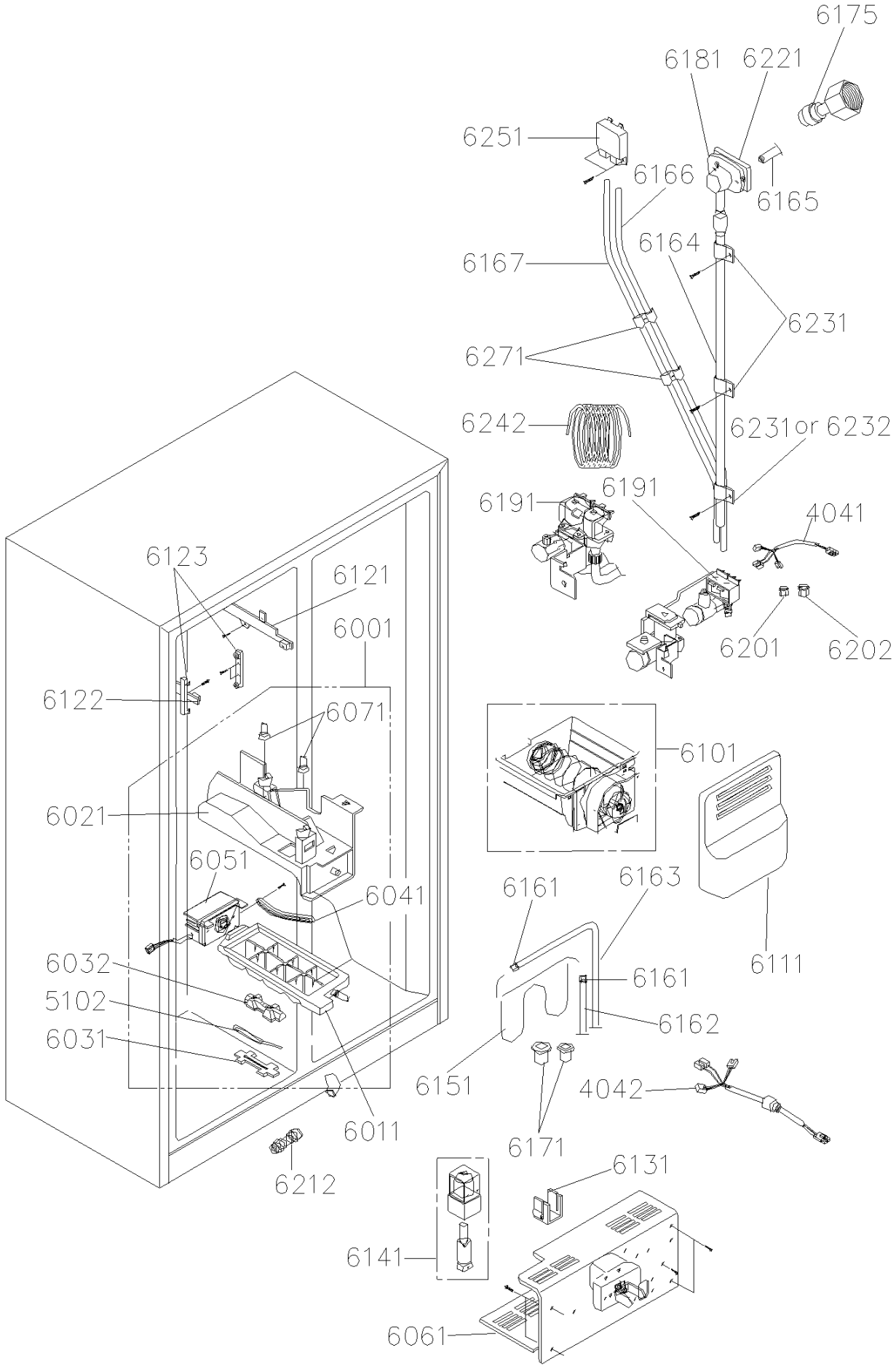
6175
6181
6221
6251
6166
6165
6167
6164
6231
6271
6242
6231or 6232
6191
6191
4041
6123
6121
6001
6201
6202
6122
6071
6101
6021
6051
6041
6161
6163
6111
6032
6161
5102
6162
6031
6151
4042
6011
6171
6212
6131
6141
6061

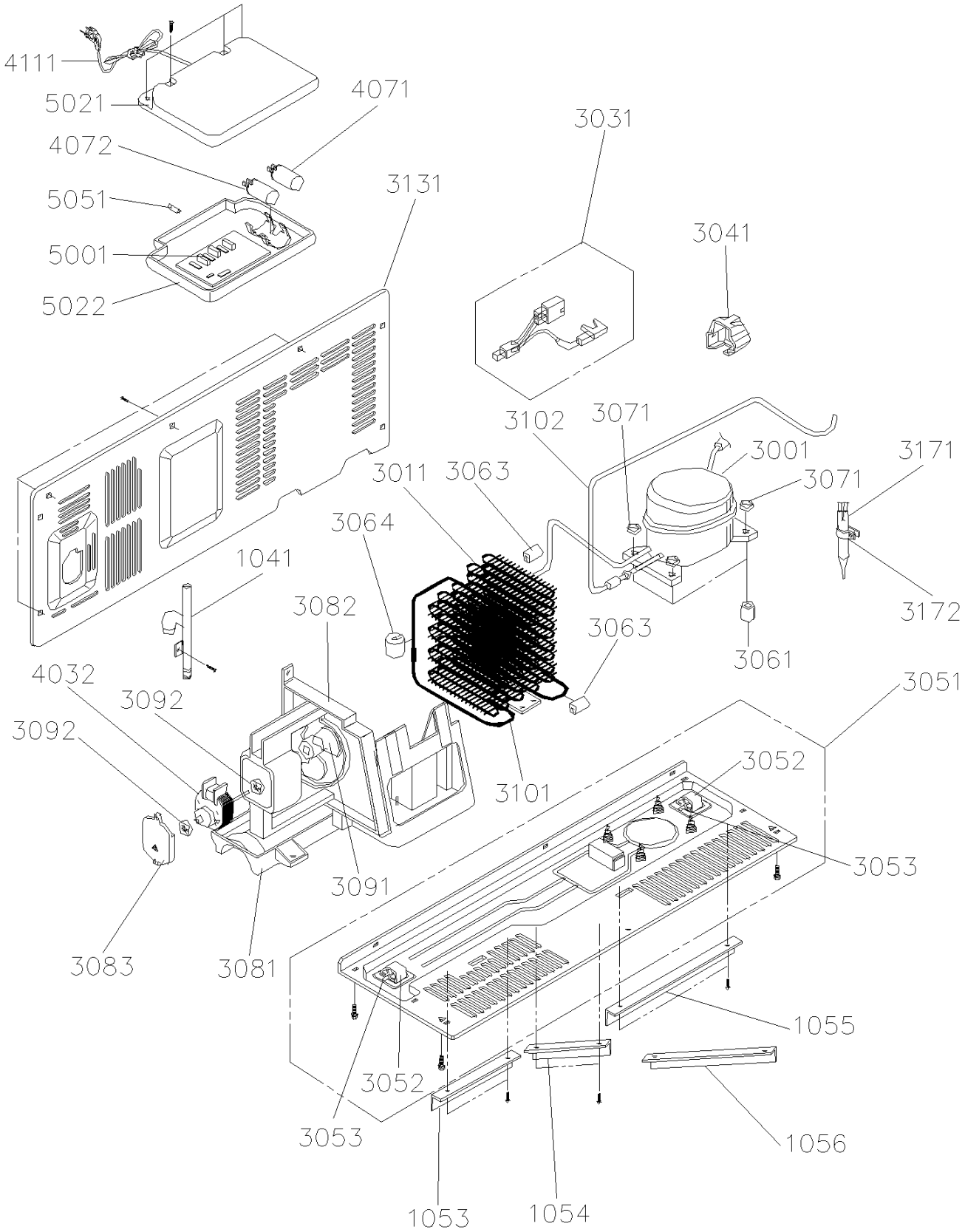
4111
5021
4071
4072
5051
5001
5022
3131
3031
3041
3102
3071
3001
3171
3011
3063
3071
3064
1041
3172
3082
3063
3061
4032
3051
3092
3092
3052
3101
3053
3091
3083
3081
1055
3052
3053
1056
1053
1054

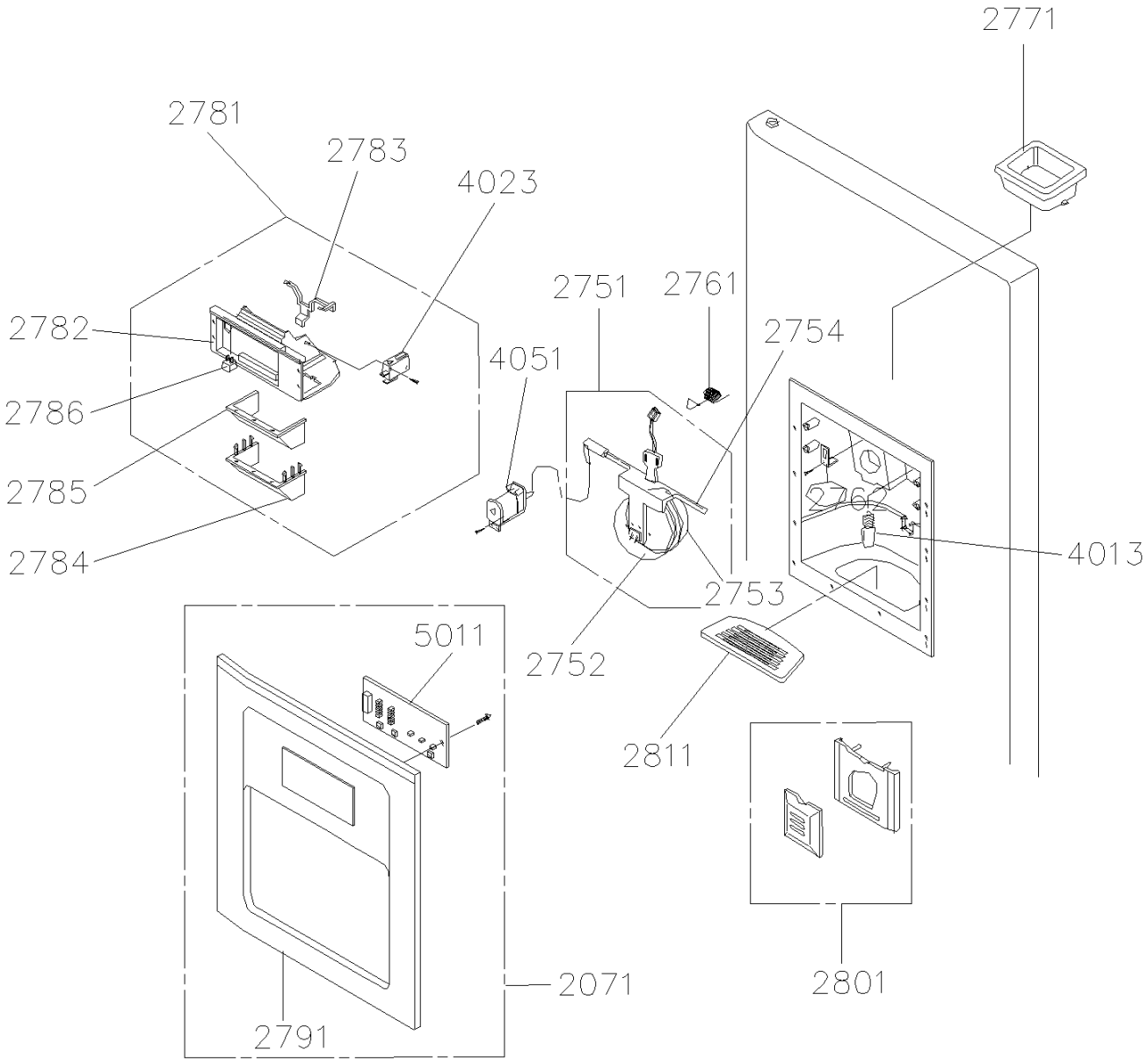
2771
2781
2783
4023
2751
2761
2782
2754
4051
2786
2785
2760
2784
4013
2753
5011
2752
2811
2071
2801
2791