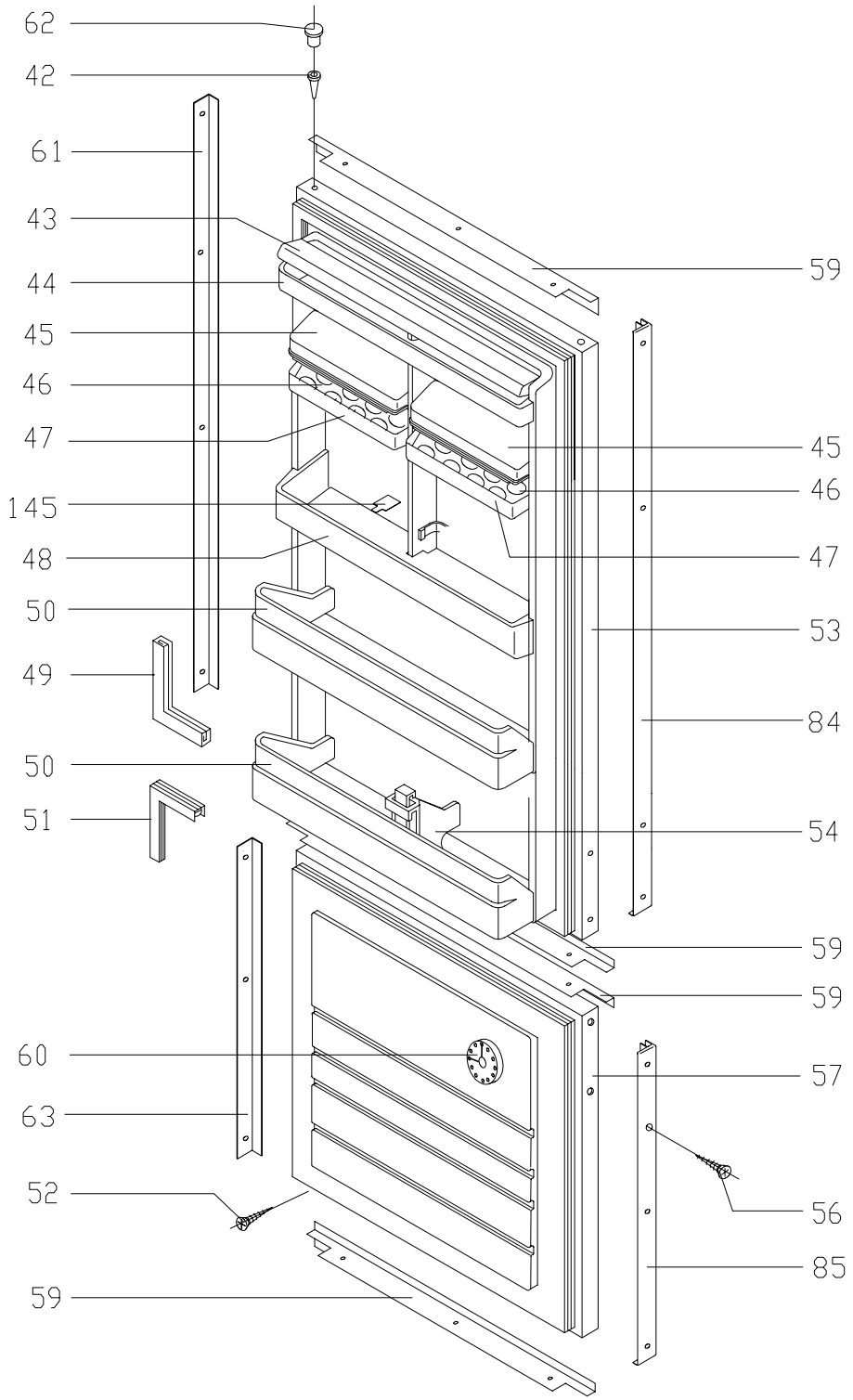
62
42
61
43
44
45
46
47
145
48
50
49
50
51
60
63
52
59
59
45
46
47
53
84
54
59
59
57
56
85