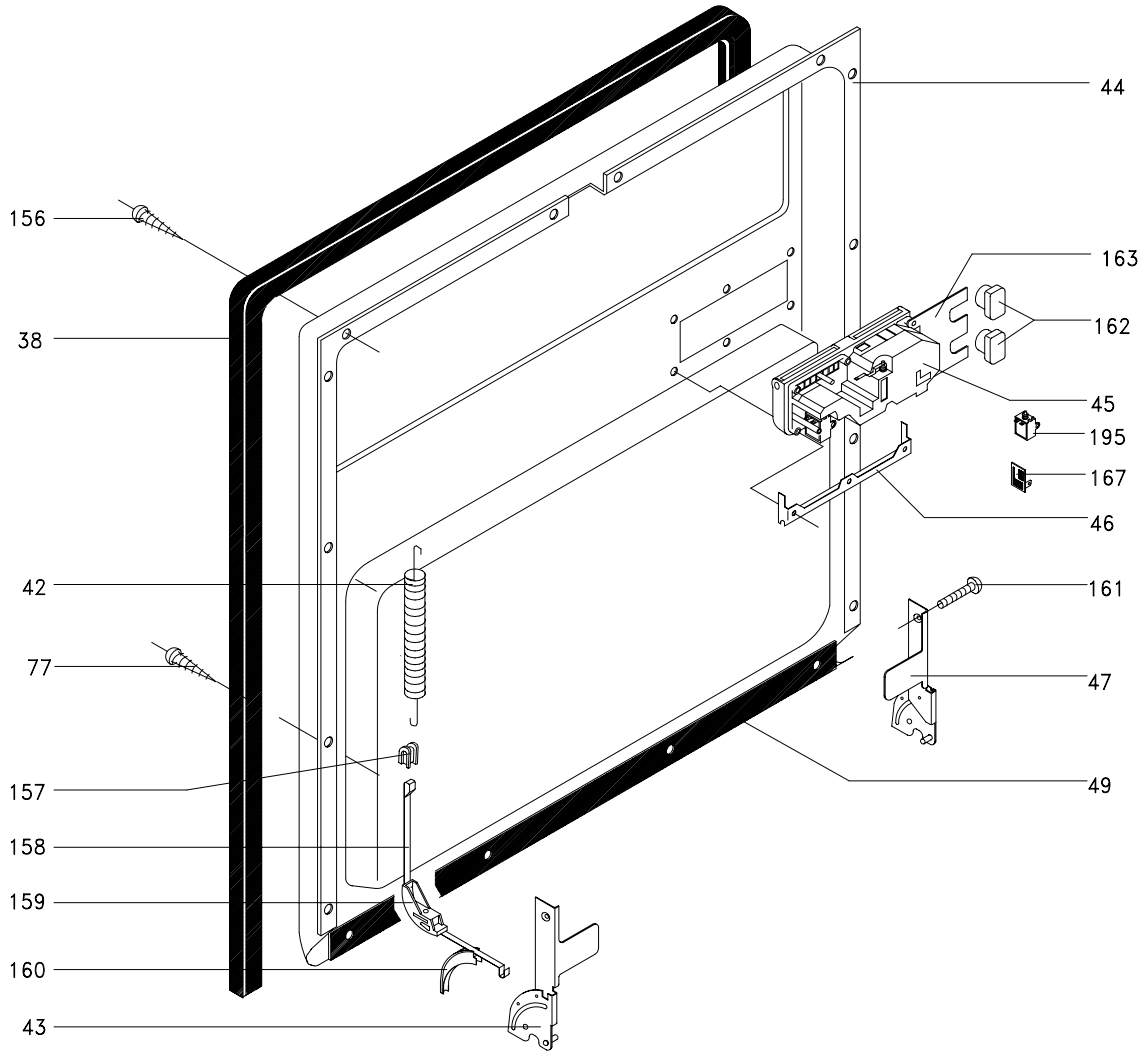
44
156
163
38
162
45
195
167
46
42
161
77
47
157
49
158
159
160
43