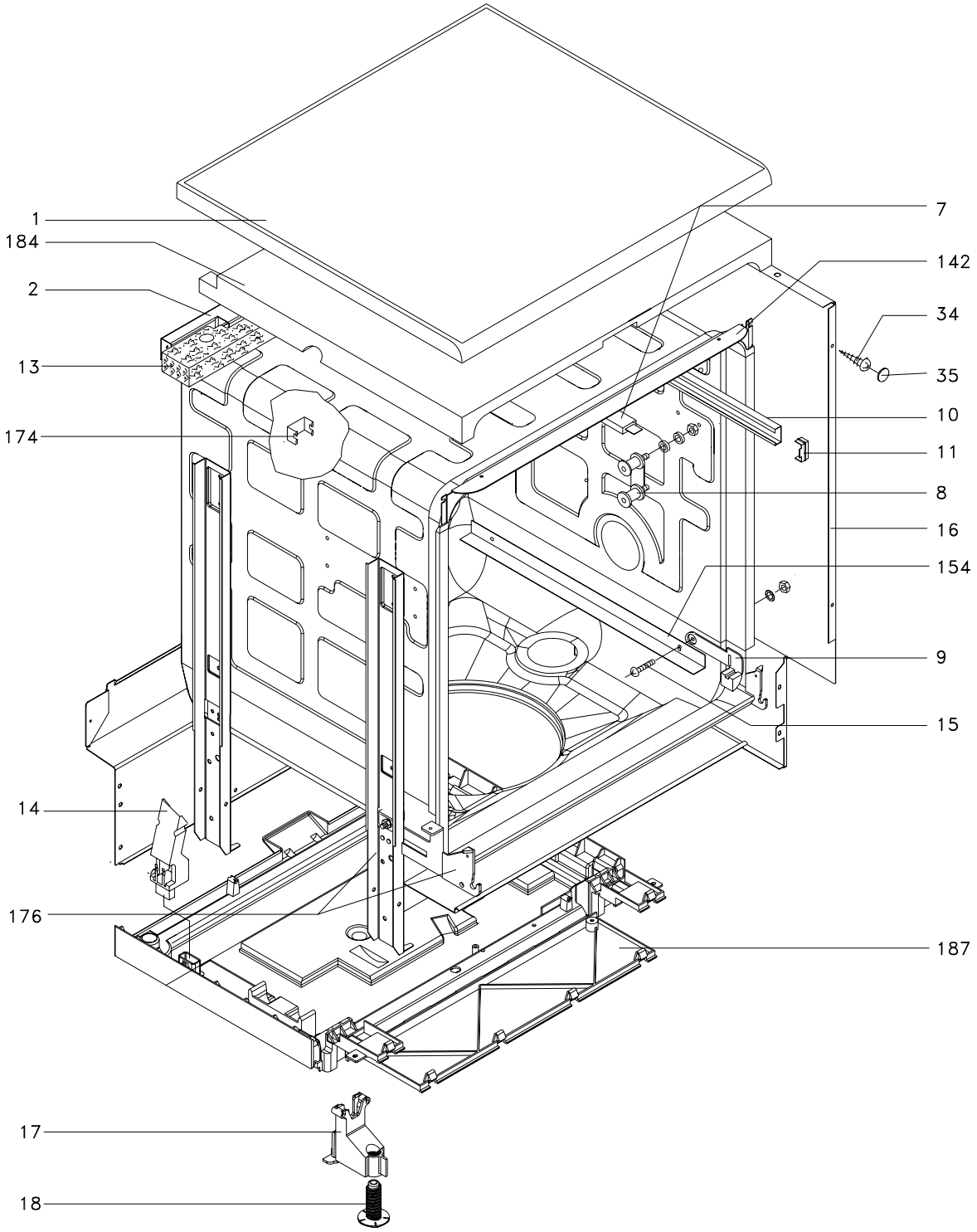
1
184
2
13
174
14
176
17
18
7
142
34
35
10
11
8
16
154
9
15
187

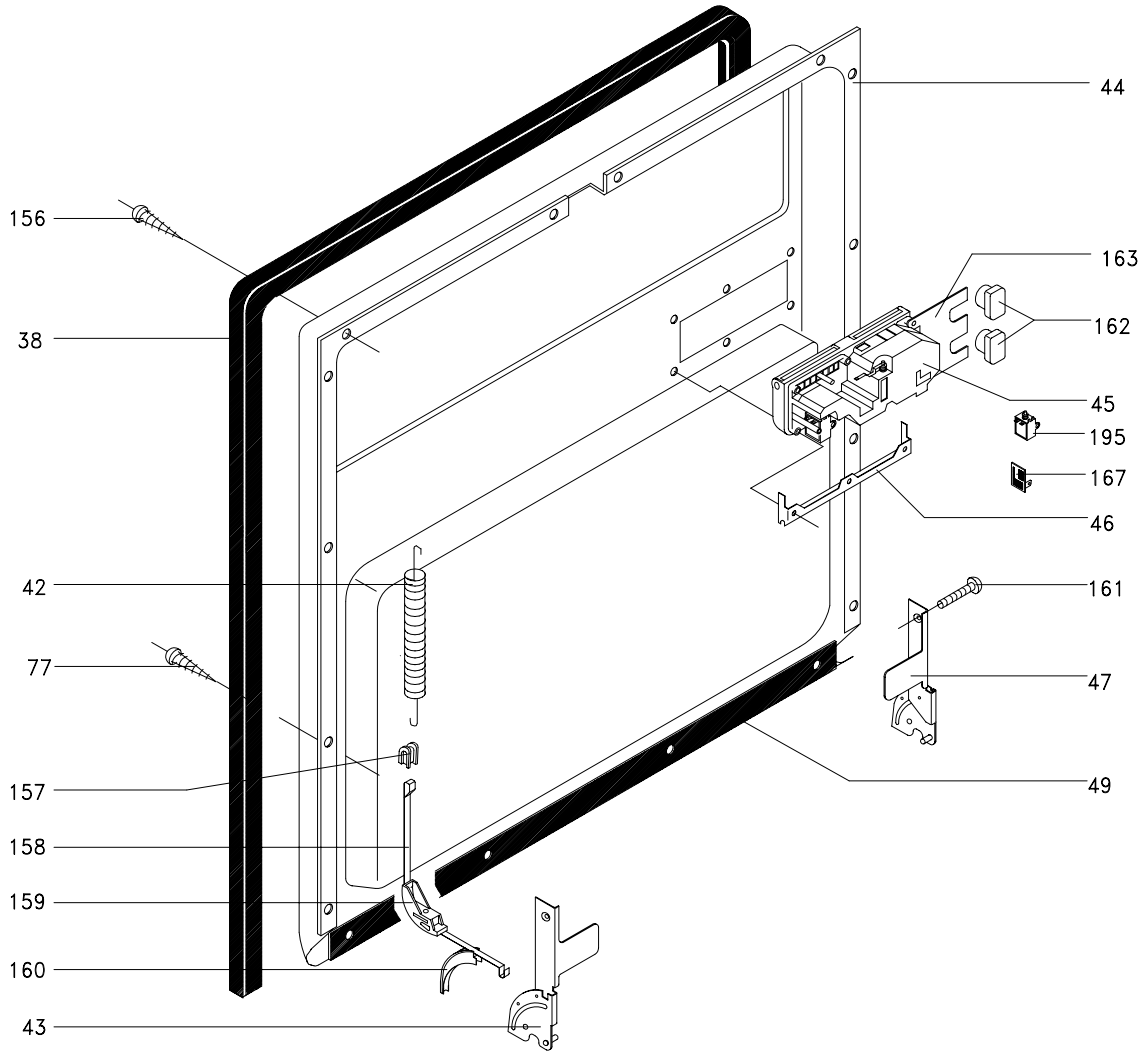
44
156
163
38
162
45
195
167
46
42
161
77
47
157
49
158
159
160
43

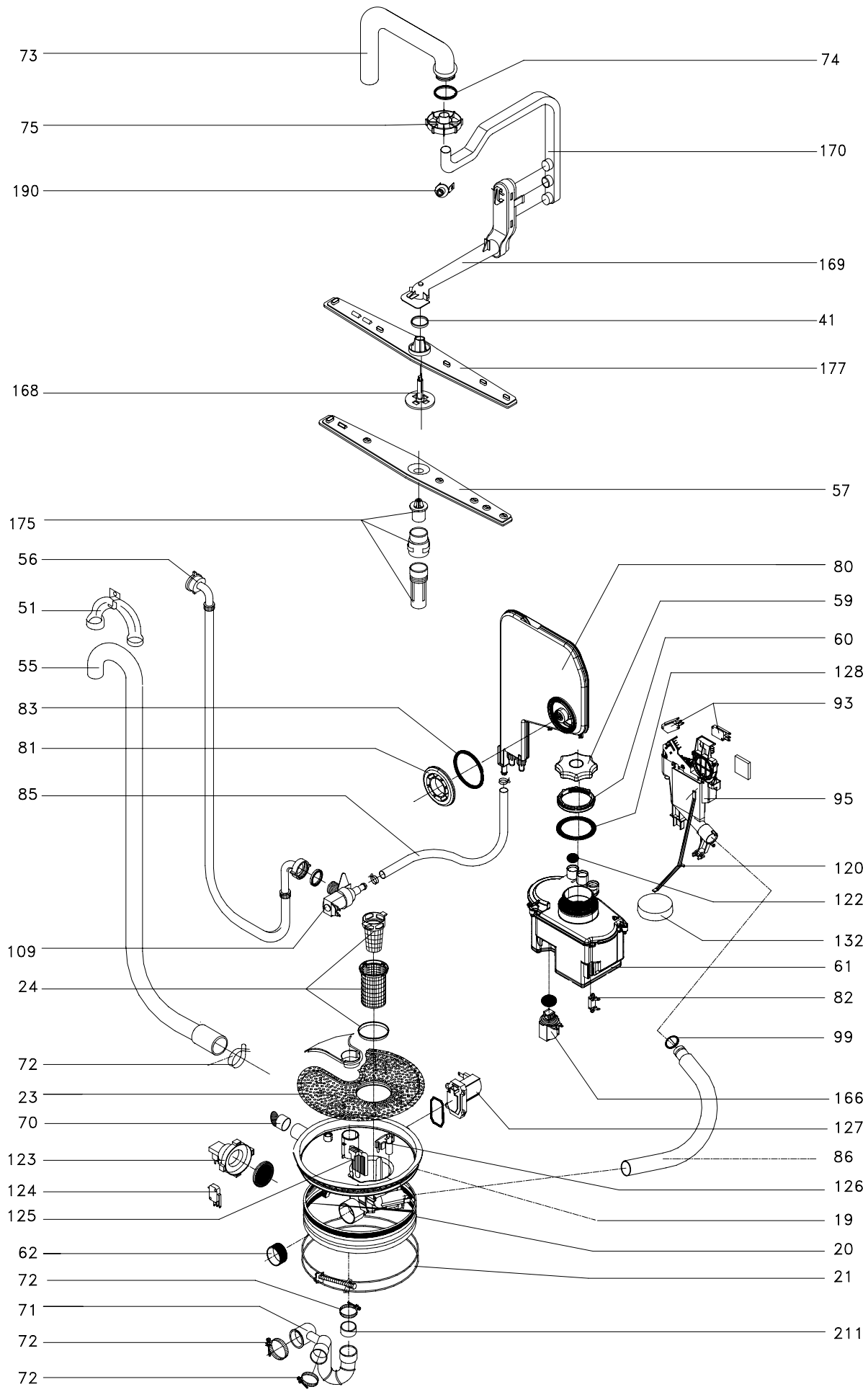
73
74
75
170
190
169
41
177
168
57
175
56
80
51
59
60
55
128
83
93
81
85
95
120
122
132
109
61
24
82
99
72
166
23
127
70
86
123
126
124
125
19
62
20
72
21
71
211
72
72

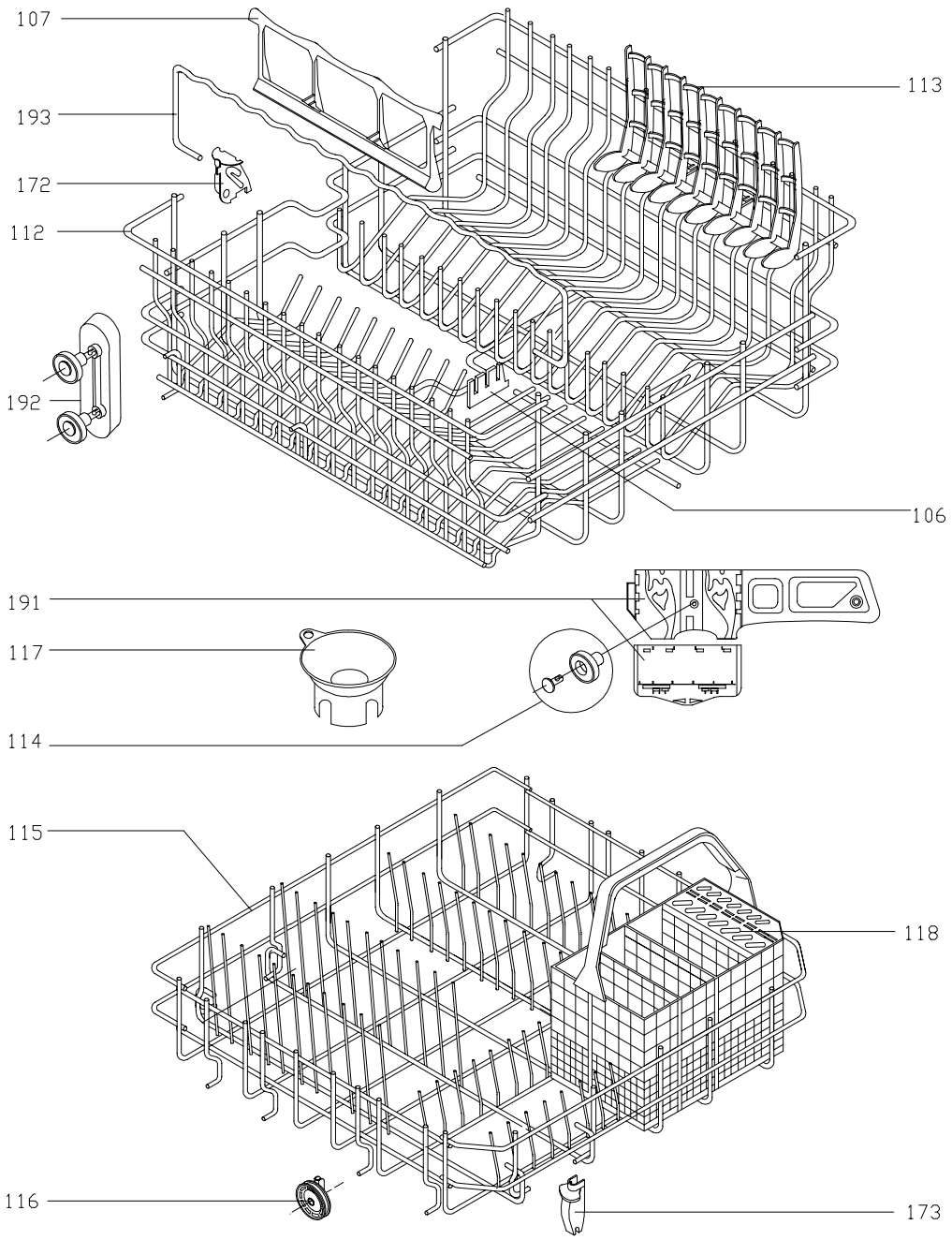
107
193
172
112
192
113
106
191
117
114
115
118
116
173

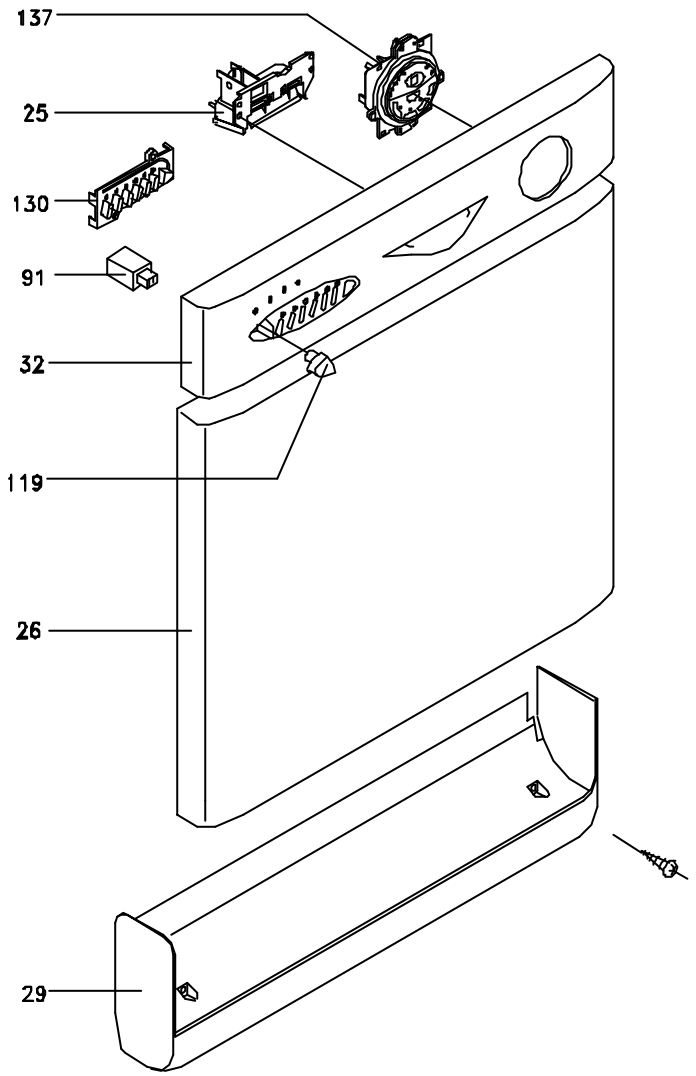
137
25
130
91
32
119
26
29

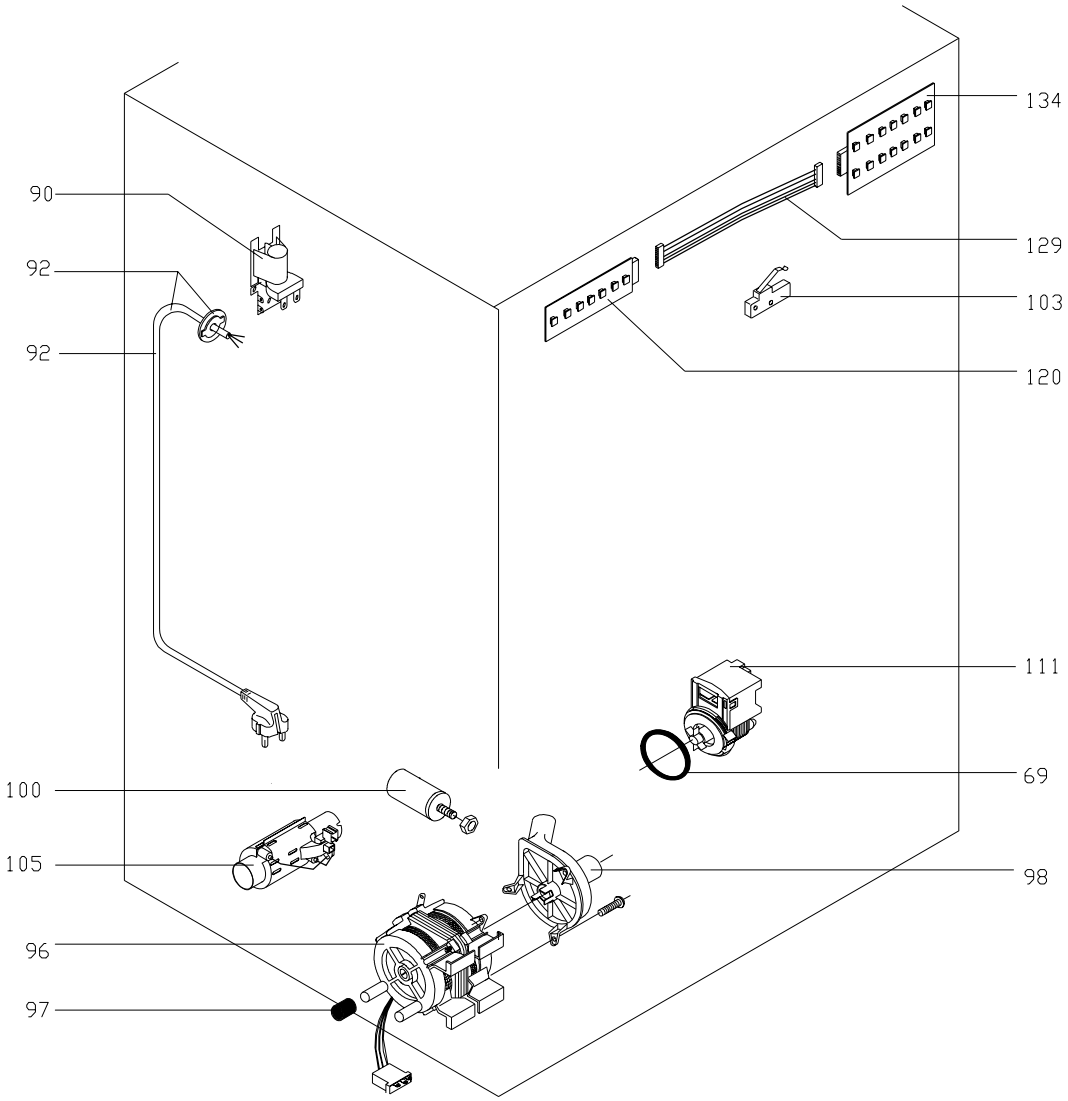
134
90
129
92
103
92
120
111
69
100
105
98
96
97