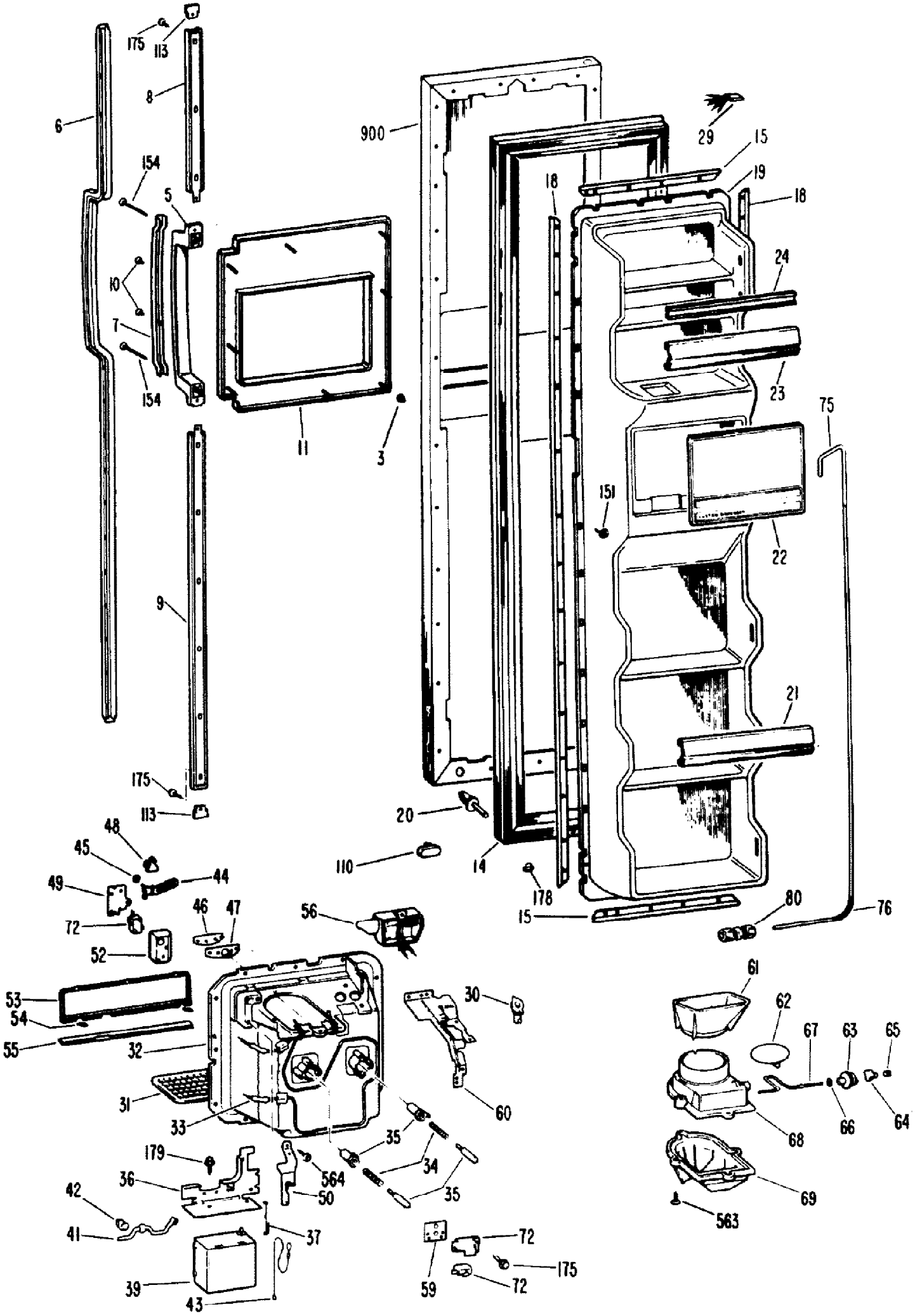
175
113
8
6
900
29
15
19
18
154
5
18
24
10
7
154
23
75
11
3
151
22
9
21
175
113
20
48
45
110
14
44
49
178
80
76
46
47
56
15
72
52
61
53
30
62
54
67
63
65
55
32
31
60
66
64
68
33
35
179
564
34
36
50
35
42
69
41
37
563
72
39
59
175
72
43

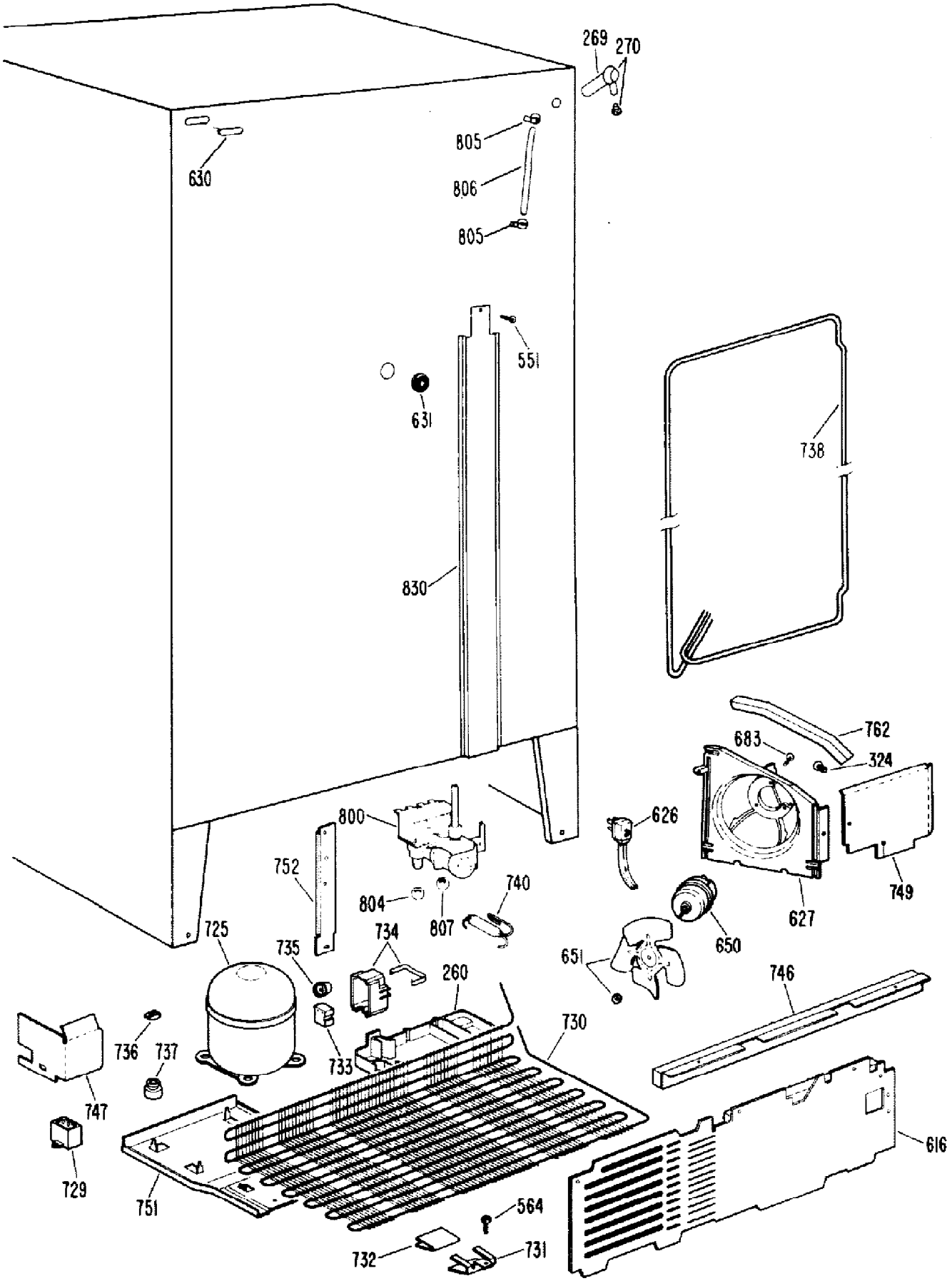
269
270
805
806
805
630
551
631
738
830
762
683
324
800
626
752
740
804
807
627
749
725
734
650
735
651
260
746
730
736
737
733
747
616
729
751
564
732
731

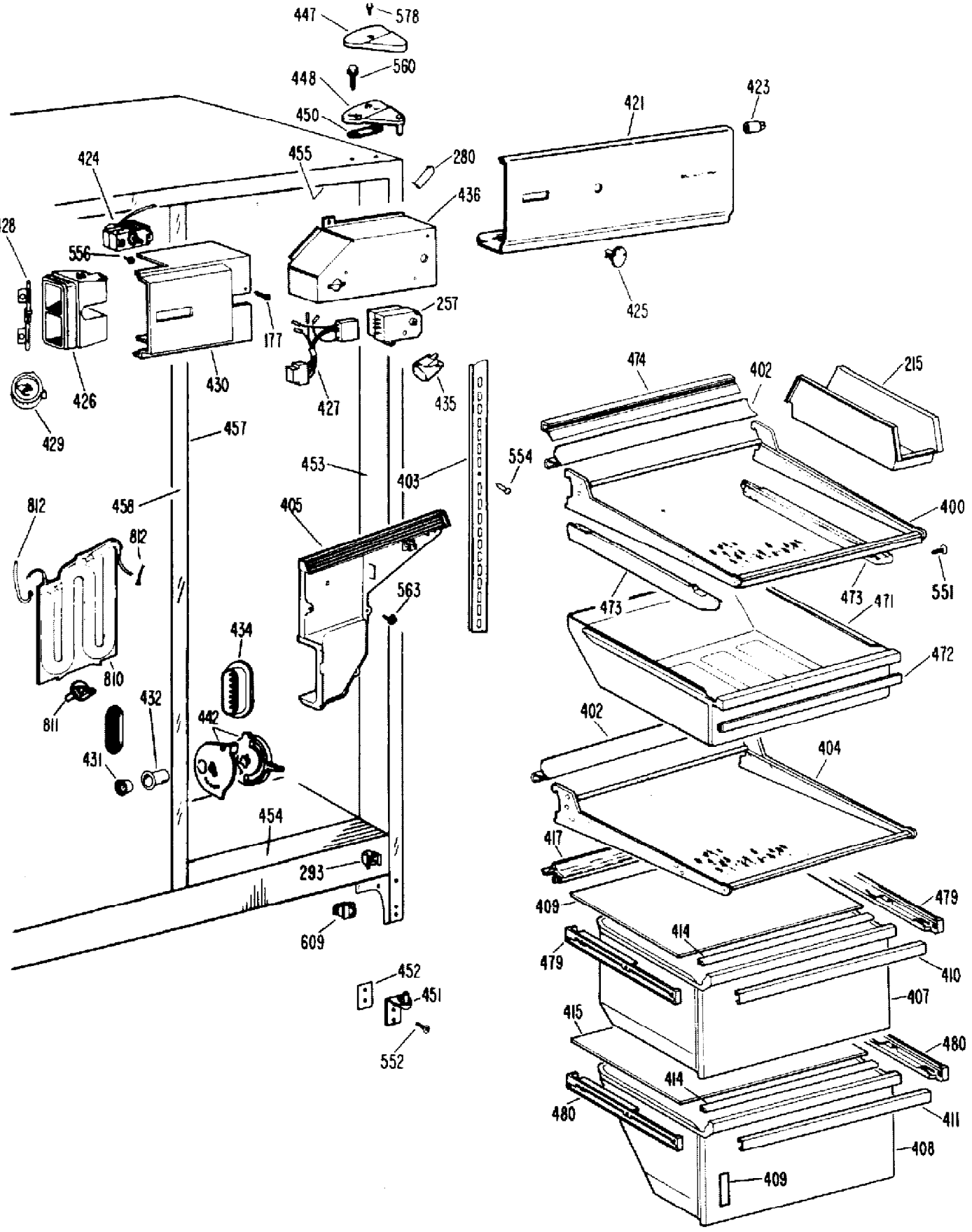
447
578
560
448
450
424
455
280
436
421
423
428
556
177
257
425
426
430
427
435
429
457
453
403
554
474
402
215
400
812
458
405
812
563
473
473
471
551
434
472
810
811
432
442
402
404
431
454
417
293
479
409
414
479
410
609
407
452
451
415
480
552
414
480
411
408
409

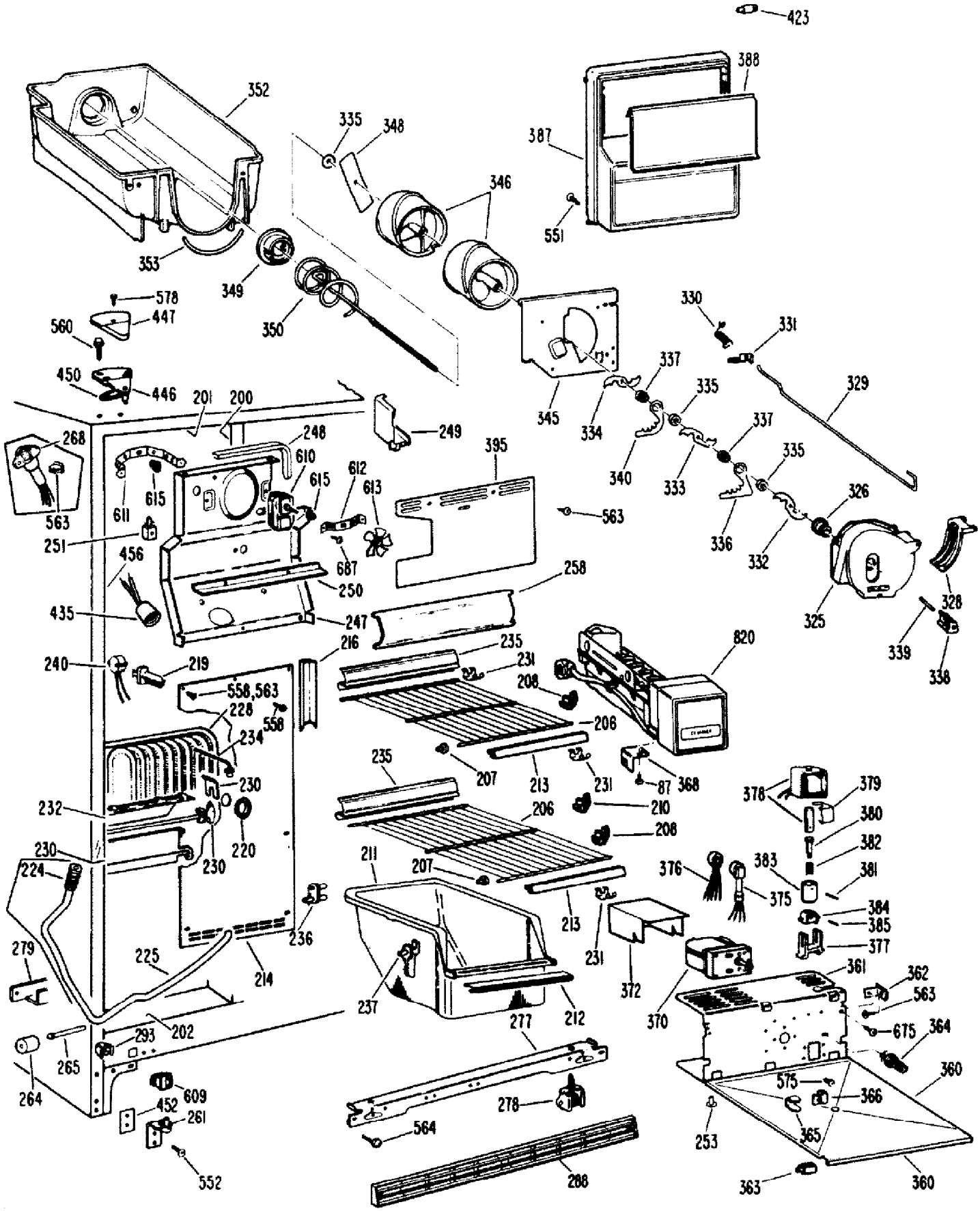
423
388
352
335
348
387
346
551
353
349
578
447
560
350
330
331
450
446
337
335
329
201
200
345
334
268
248
249
395
340
333
337
335
610
612
615
613
326
611
615
563
563
336
332
251
687
456
250
258
325
328
435
247
216
235
820
339
240
219
231
338
558,563
208
228
558
206
234
235
207
213
231
87
368
230
378
379
232
206
210
380
208
220
382
230
211
207
376
383
381
224
230
375
384
213
385
236
231
377
279
225
214
372
361
362
237
212
370
563
293
202
277
675
364
265
575
360
264
609
278
366
452
261
564
253
365
552
288
363
360

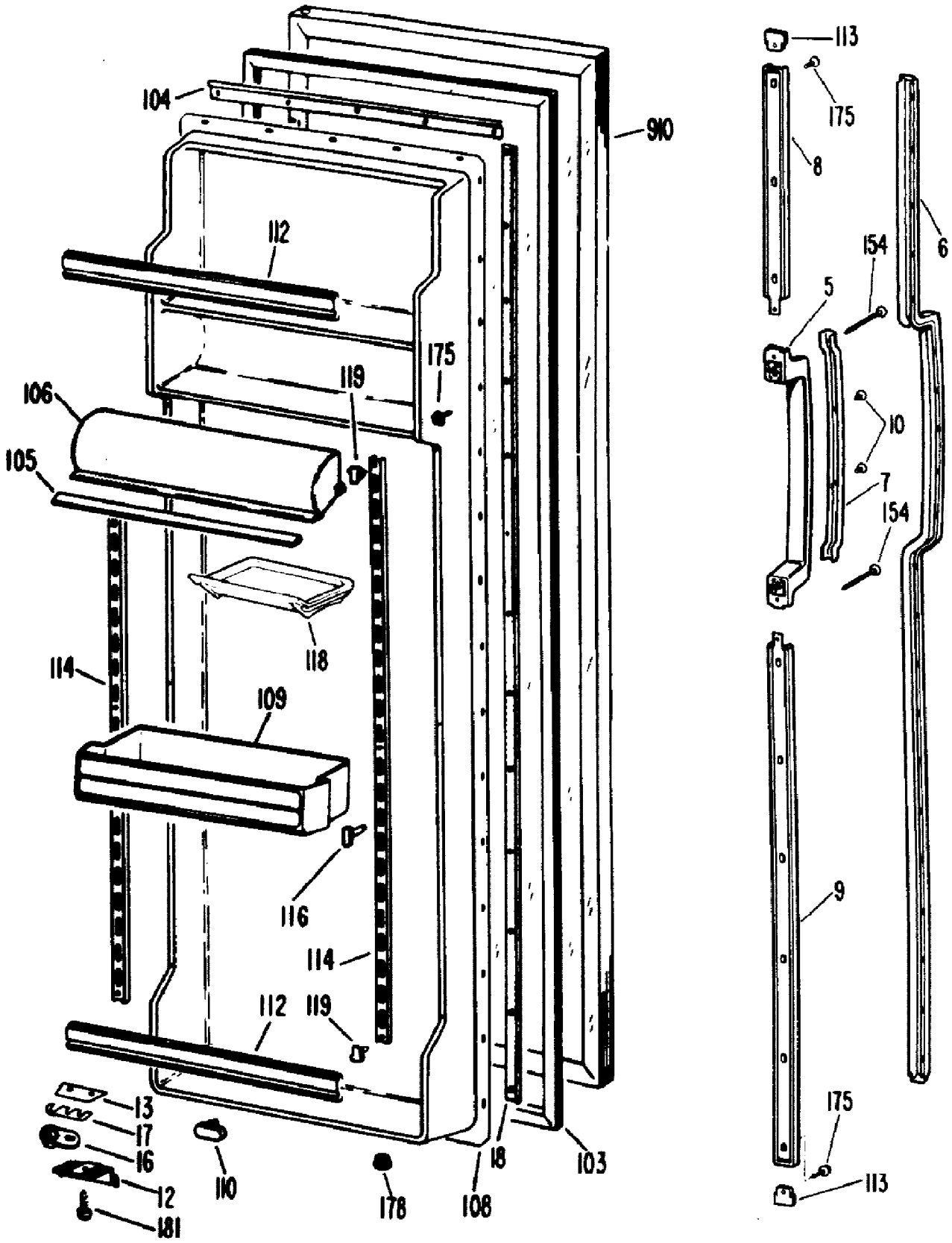
104
910
112
175
119
106
105
118
114
109
116
114
112
119
13
17
16
12
181
110
178
108
18
103
113
175
8
6
154
5
10
7
154
9
175
113