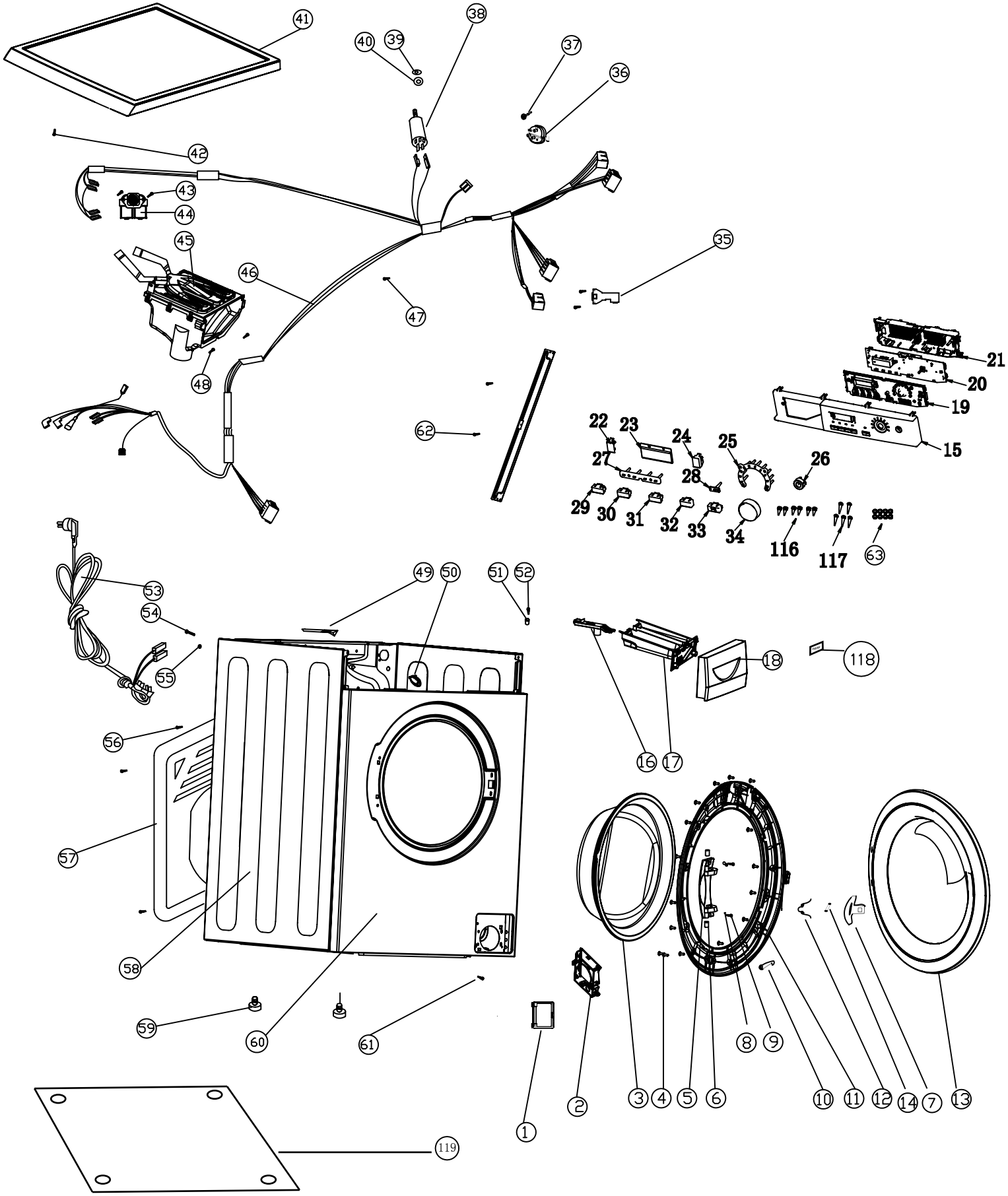
41
40
39
38
37
36
42
43
44
45
46
47
35
48
62
21
20
19
15
22
23
24
25
26
27
28
29
30
31
32
33
34
116
117
63
53
54
55
49
50
51
52
18
118
56
16
17
57
58
59
60
61
8
9
2
3
4
5
6
10
11
12
14
7
13
1
119

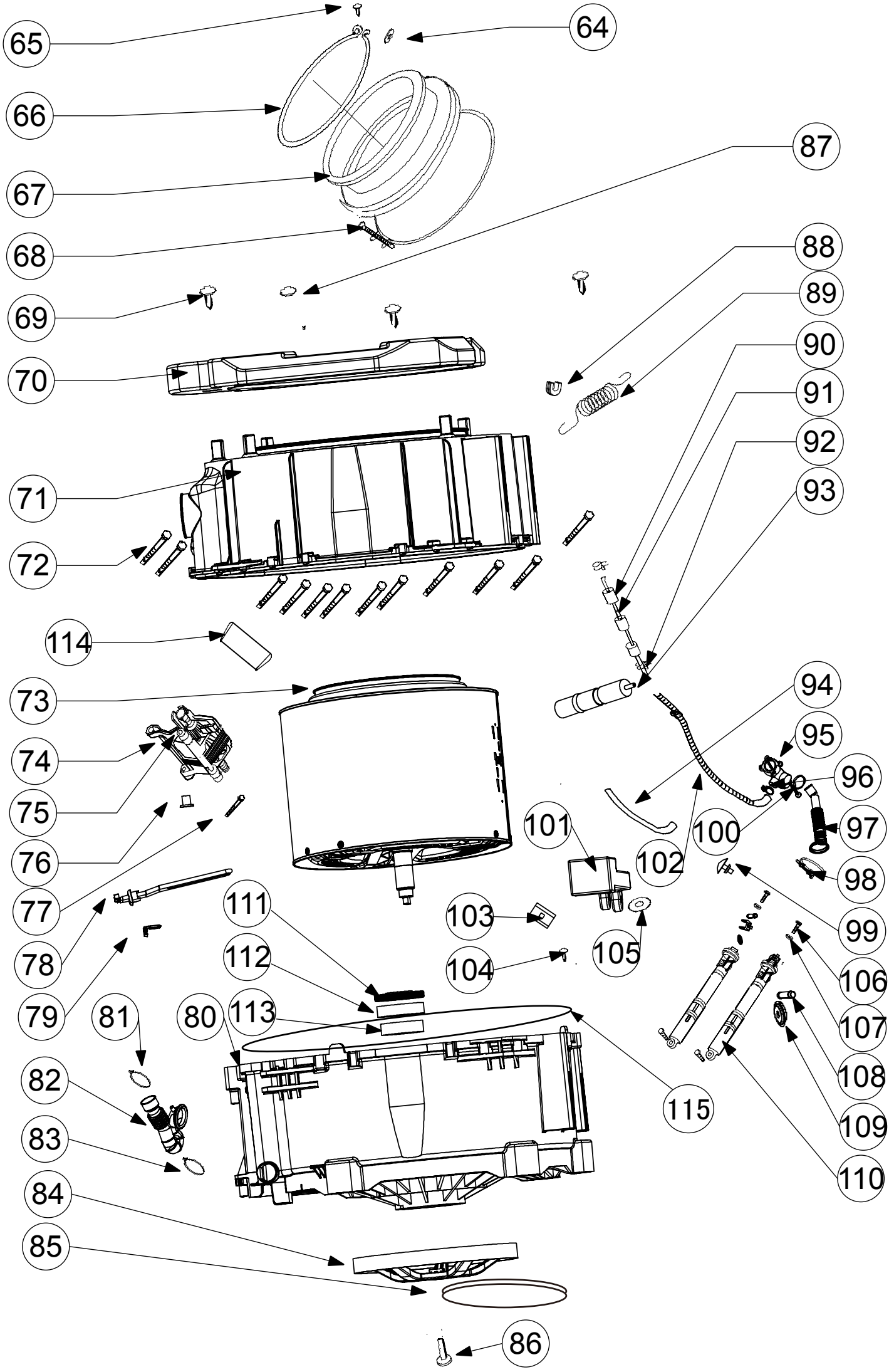
65
64
66
87
67
88
68
89
69
90
70
91
92
71
93
72
114
73
94
74
95
96
75
97
76
101
100
102
98
77
111
103
99
78
112
104
105
106
79
81
80
113
107
108
82
115
109
83
110
84
85
86