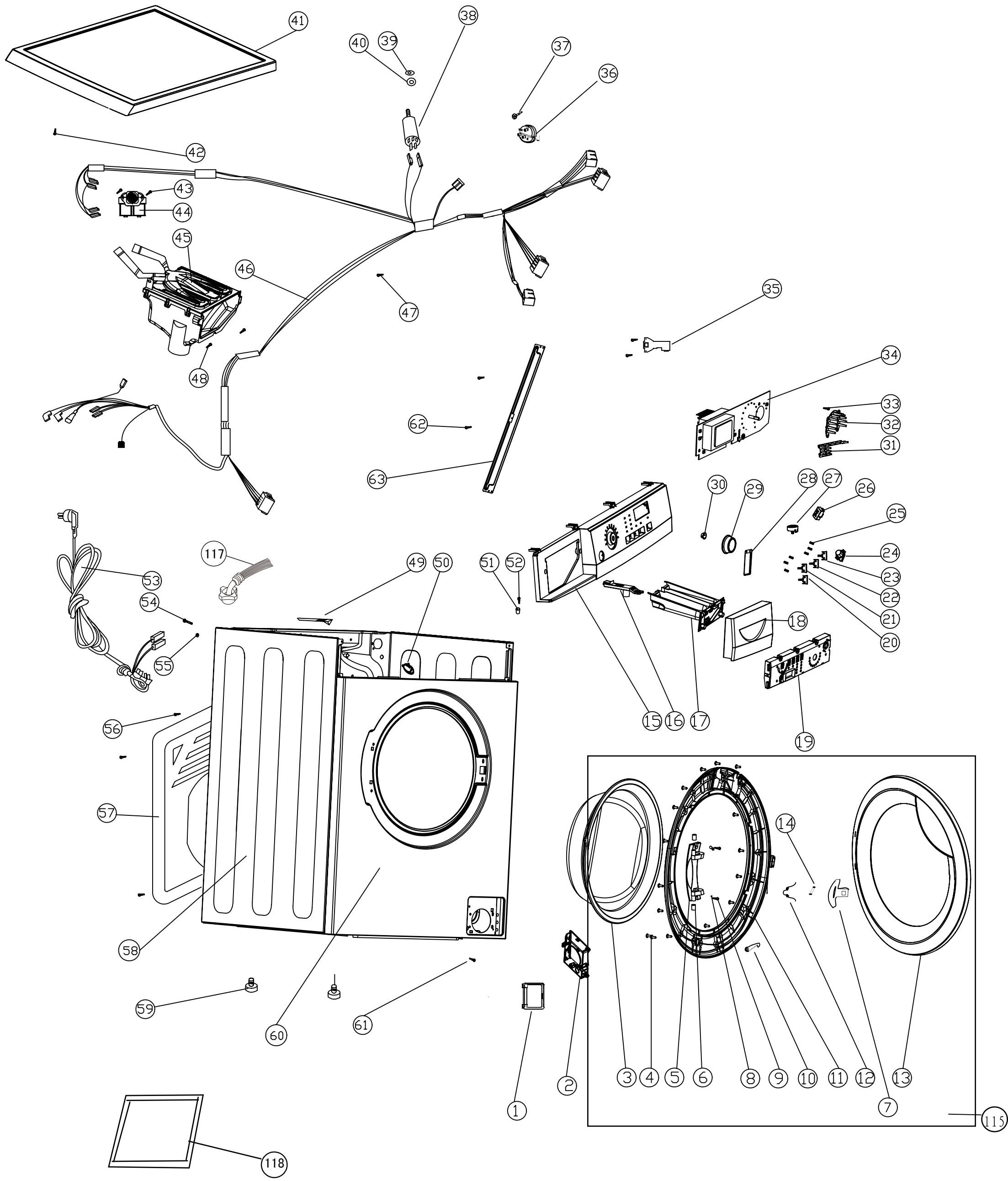
41
40
39
38
37
36
42
43
44
45
46
47
48
35
34
33
32
31
62
63
30
29
28
27
26
25
24
23
22
21
20
18
19
15
16
17
117
53
54
55
49
50
51
52
56
57
58
59
60
61
14
3
4
5
6
8
9
10
11
12
13
7
2
1
115
118

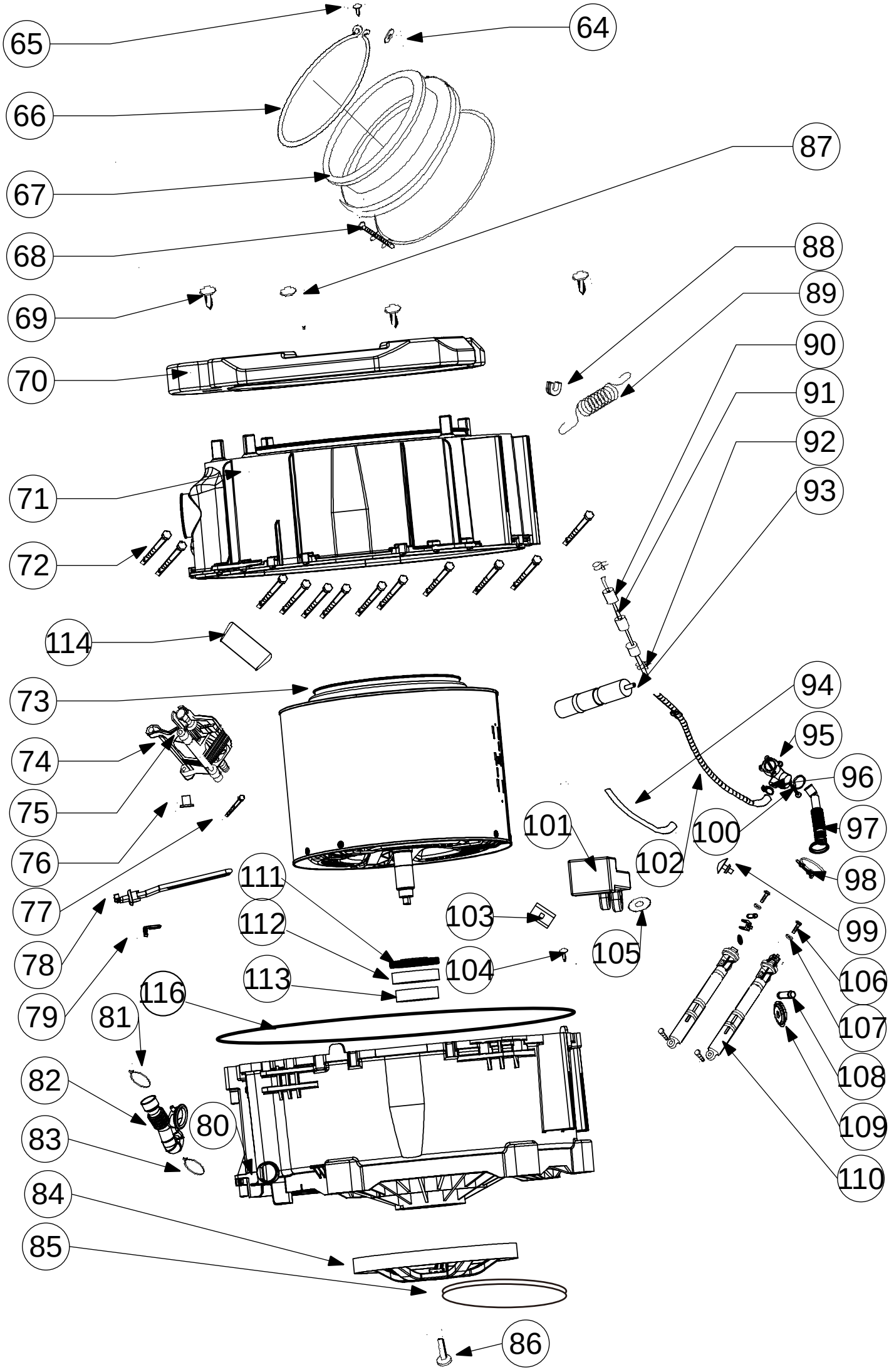
65
64
66
87
67
88
68
89
69
90
70
91
92
71
93
72
114
73
94
74
95
96
75
97
76
101
100
98
77
102
111
99
78
103
112
105
106
79
104
113
116
107
81
108
82
80
109
83
110
84
85
86