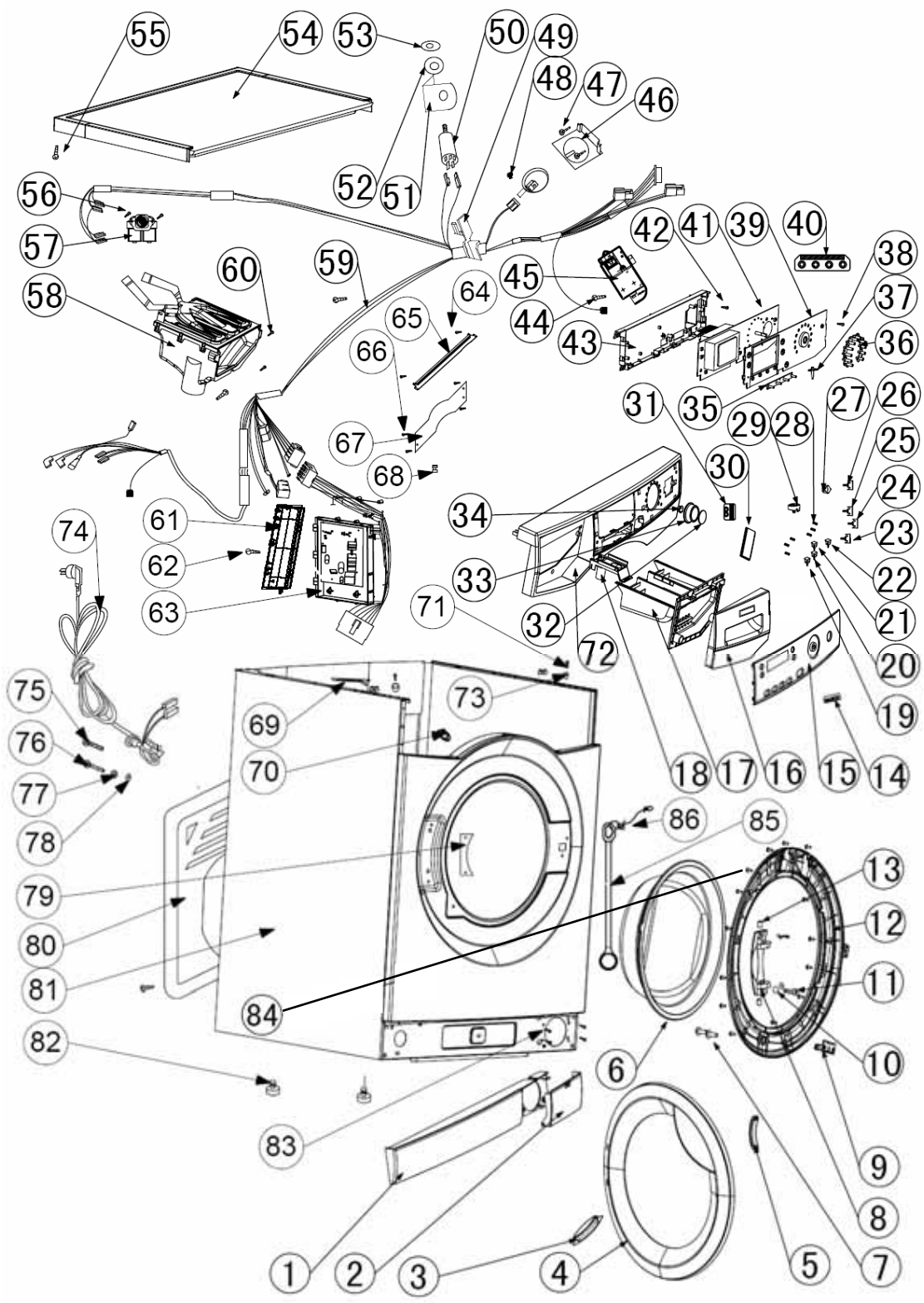
55
54
53
50
49
48
47
46
52
51
56
57
58
60
59
64
65
66
67
68
42
41
39
40
38
37
36
45
44
43
31
35
29
28
27
26
25
24
23
22
21
20
19
30
34
33
32
72
71
61
62
63
74
75
76
77
78
69
70
73
18
17
16
15
14
86
85
13
12
11
10
79
80
81
84
82
83
6
9
8
7
5
1
2
3
4

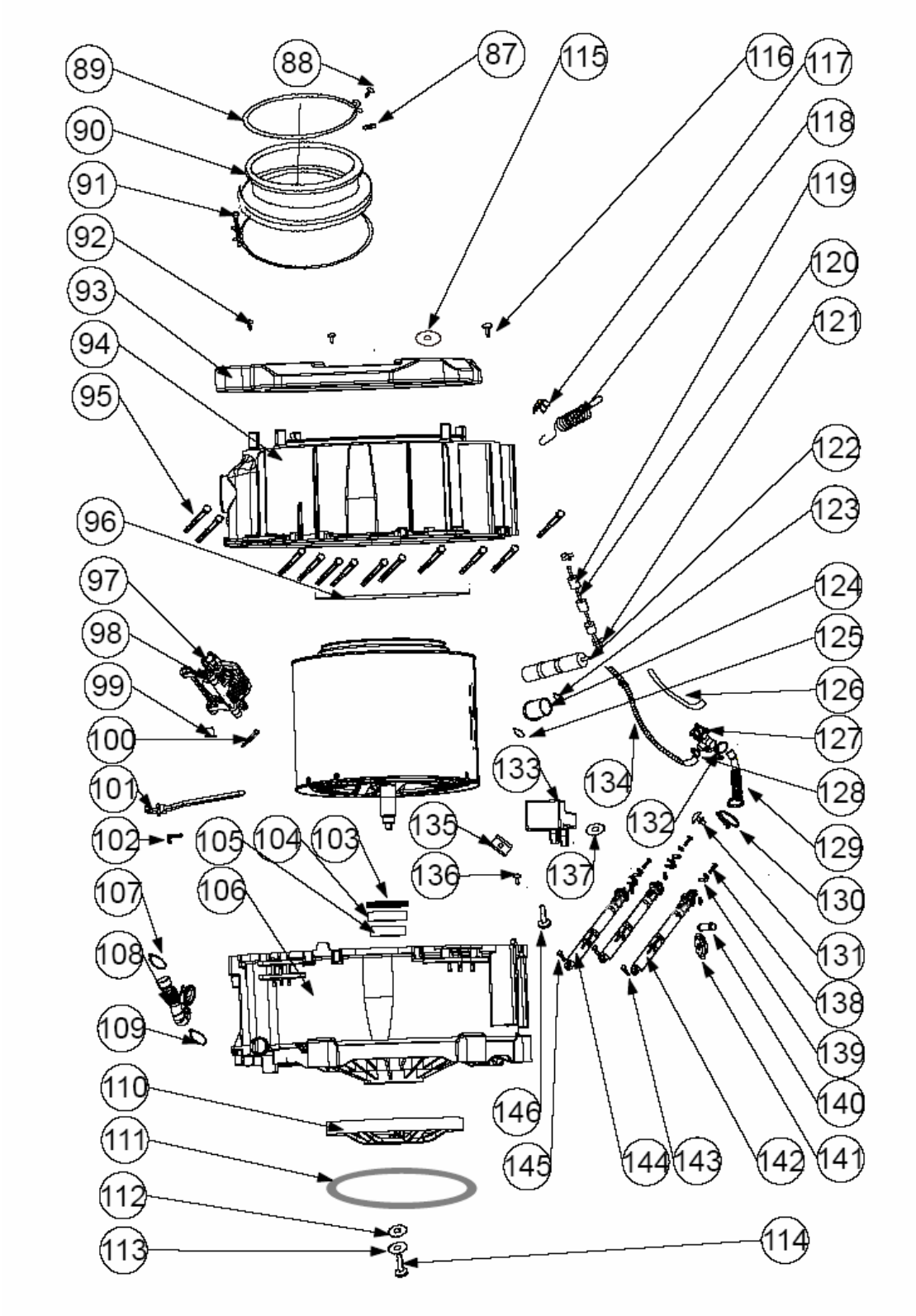
89
88
87
115
116
117
90
118
91
119
92
120
93
121
94
95
122
96
123
97
124
98
125
99
126
100
127
133
134
101
128
102
105
104
103
135
132
129
136
137
107
106
130
108
131
138
109
139
110
146
140
111
145
144
143
142
141
112
113
114