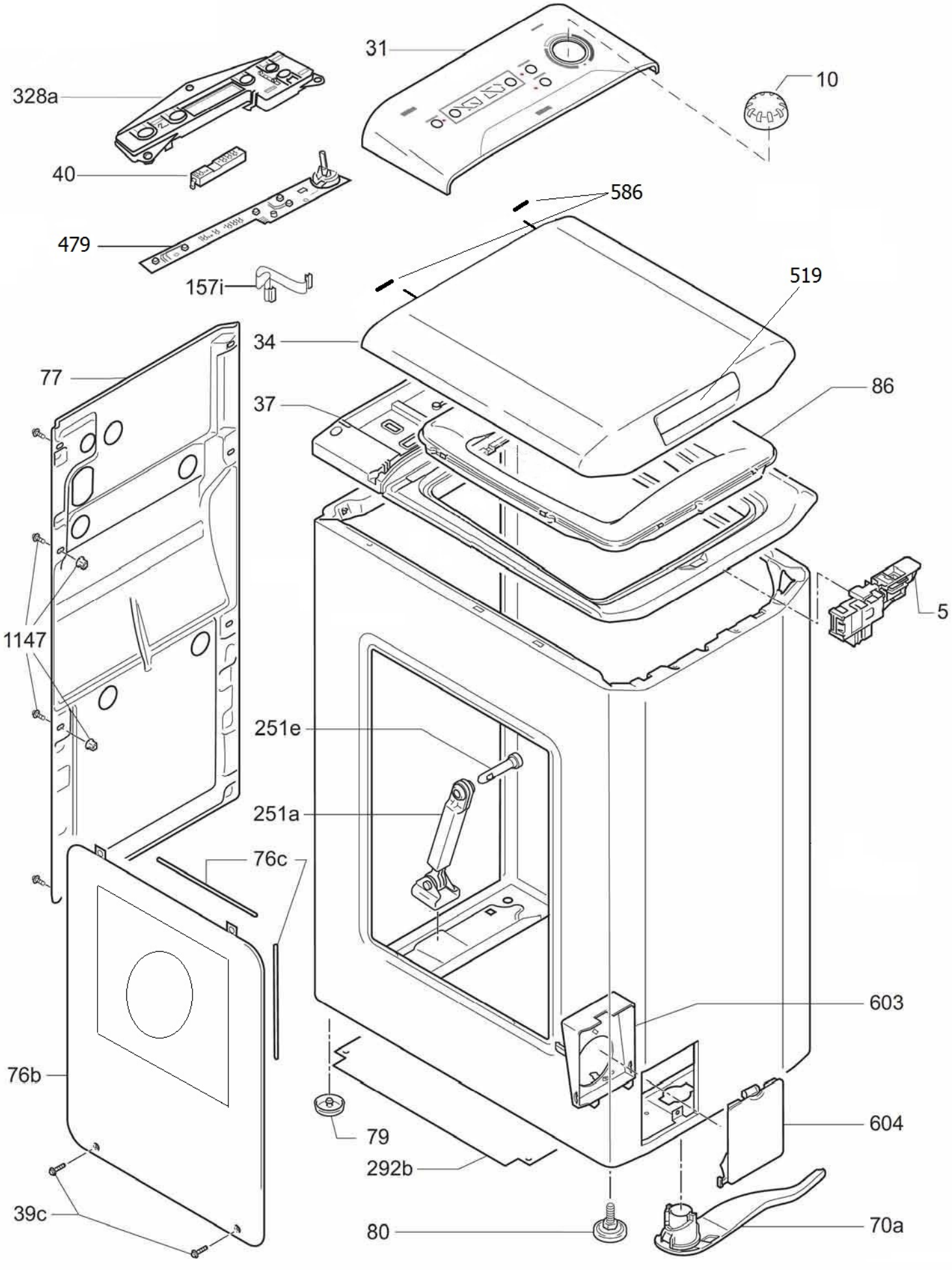
31
10
328a
40
586
479
157i
519
34
77
86
37
5
1147
251e
251a
76c
603
76b
79
604
292b
39c
80
70a

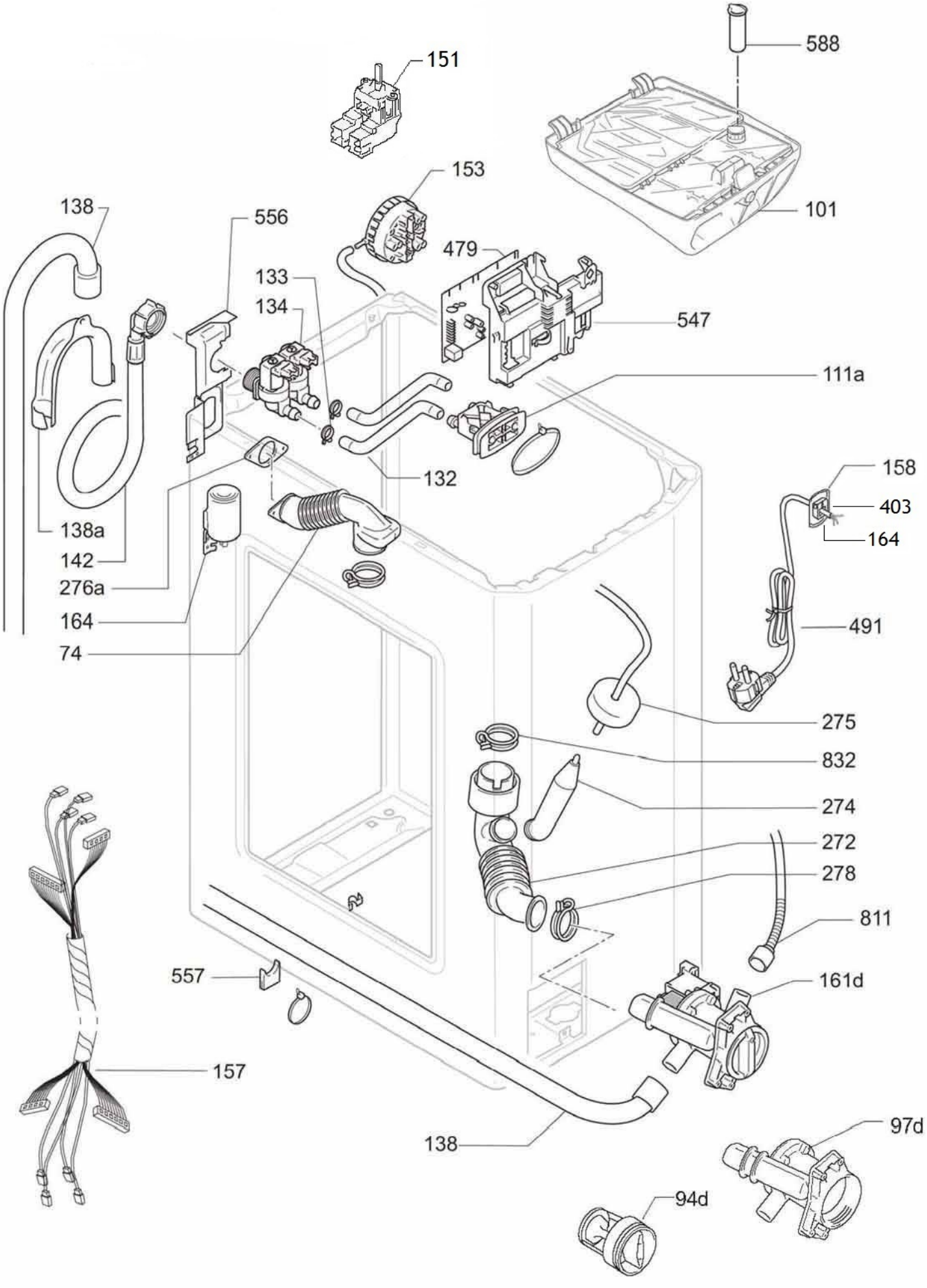
588
151
101
153
138
556
479
133
134
547
111a
132
158
403
164
138a
142
276a
164
74
491
275
832
274
272
278
811
557
161d
157
138
97d
94d

CANDY HOOVER

Service

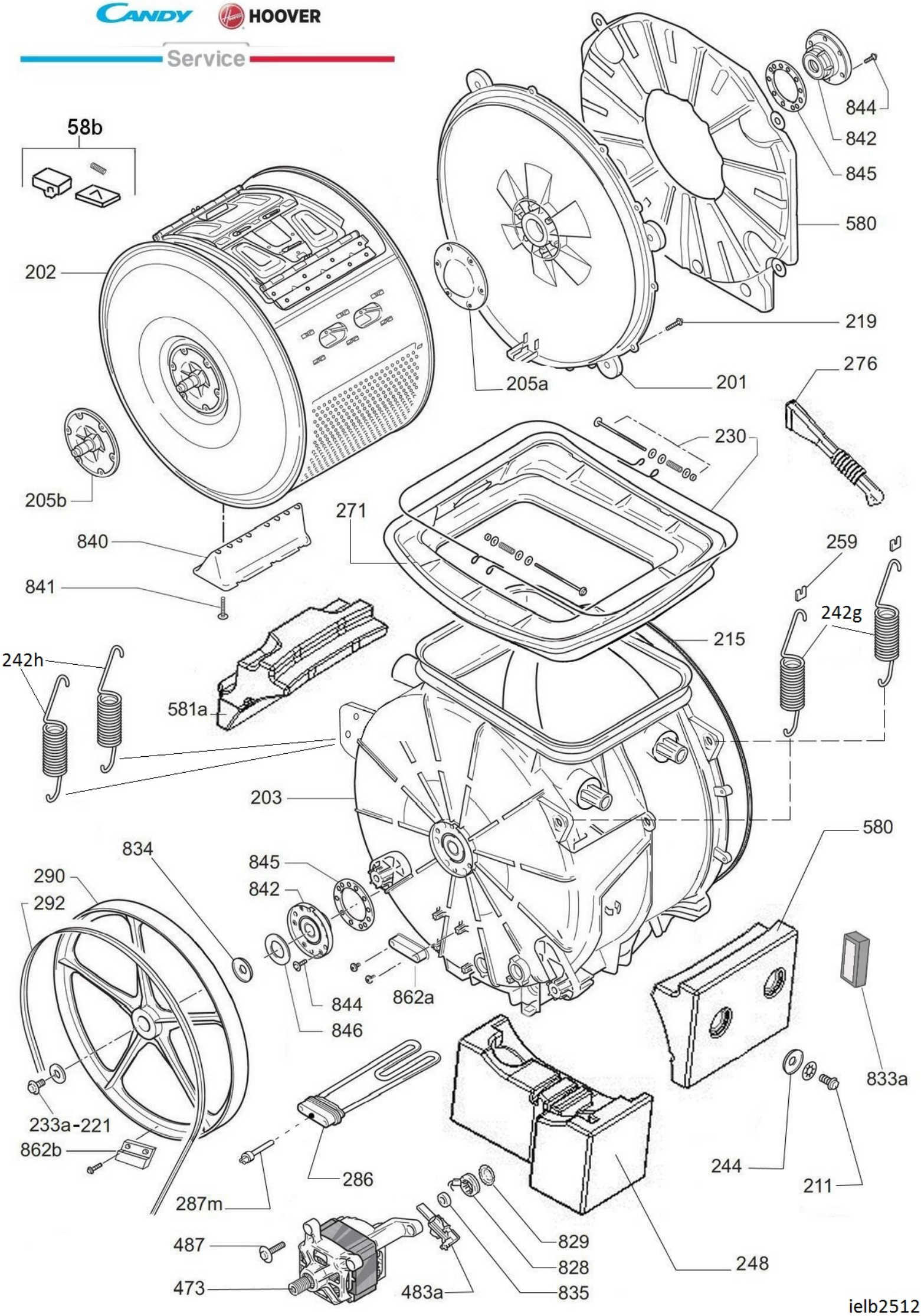

ielb2512