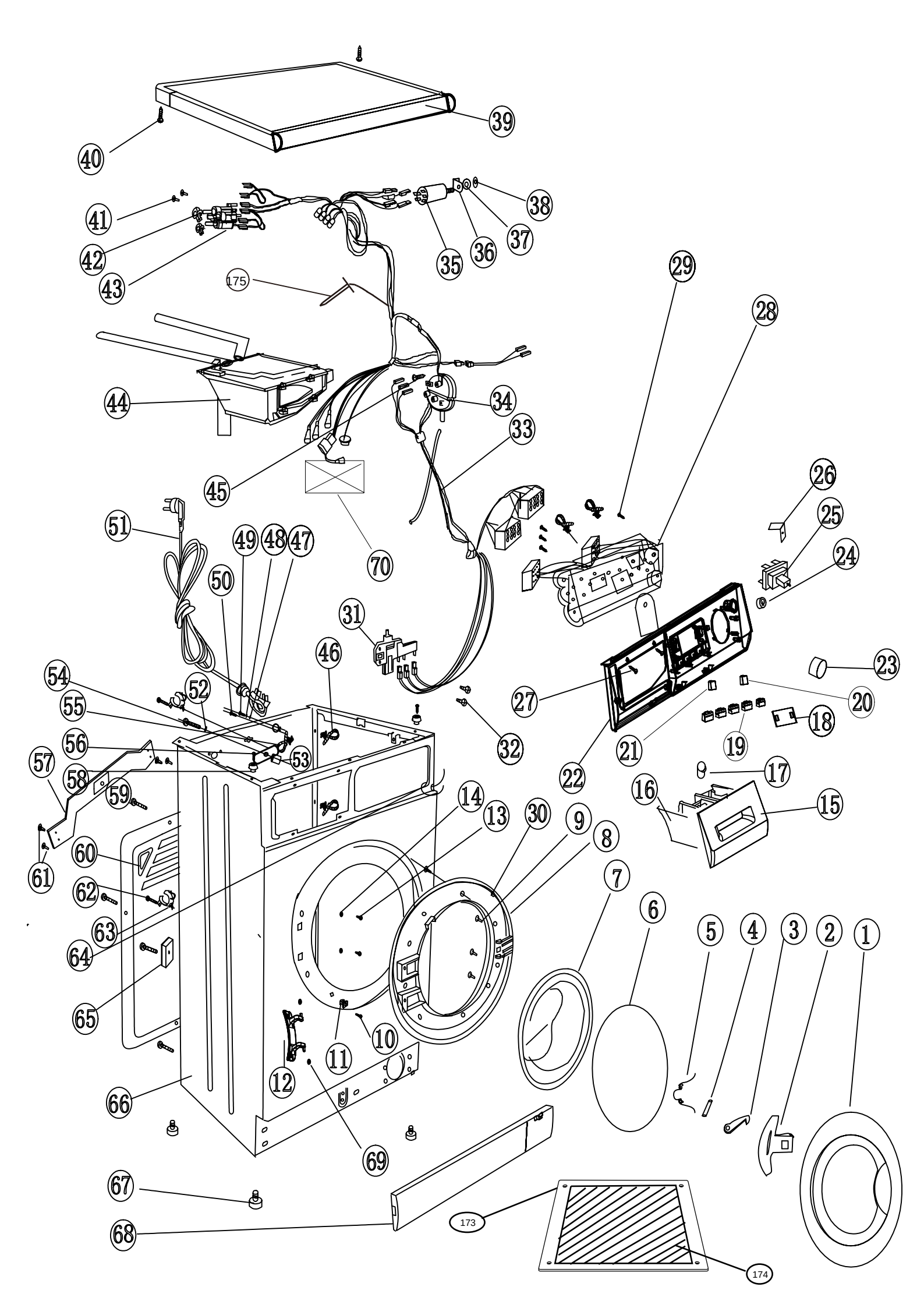
39
40
41
42
43
38
37
36
35
175
29
28
44
34
33
45
70
26
25
24
51
49
48
47
50
31
46
23
54
52
27
20
55
32
18
56
53
19
21
57
58
22
17
59
16
15
14
13
30
9
8
60
7
61
62
6
5
4
3
2
1
63
64
65
10
11
12
66
69
67
68
173
174

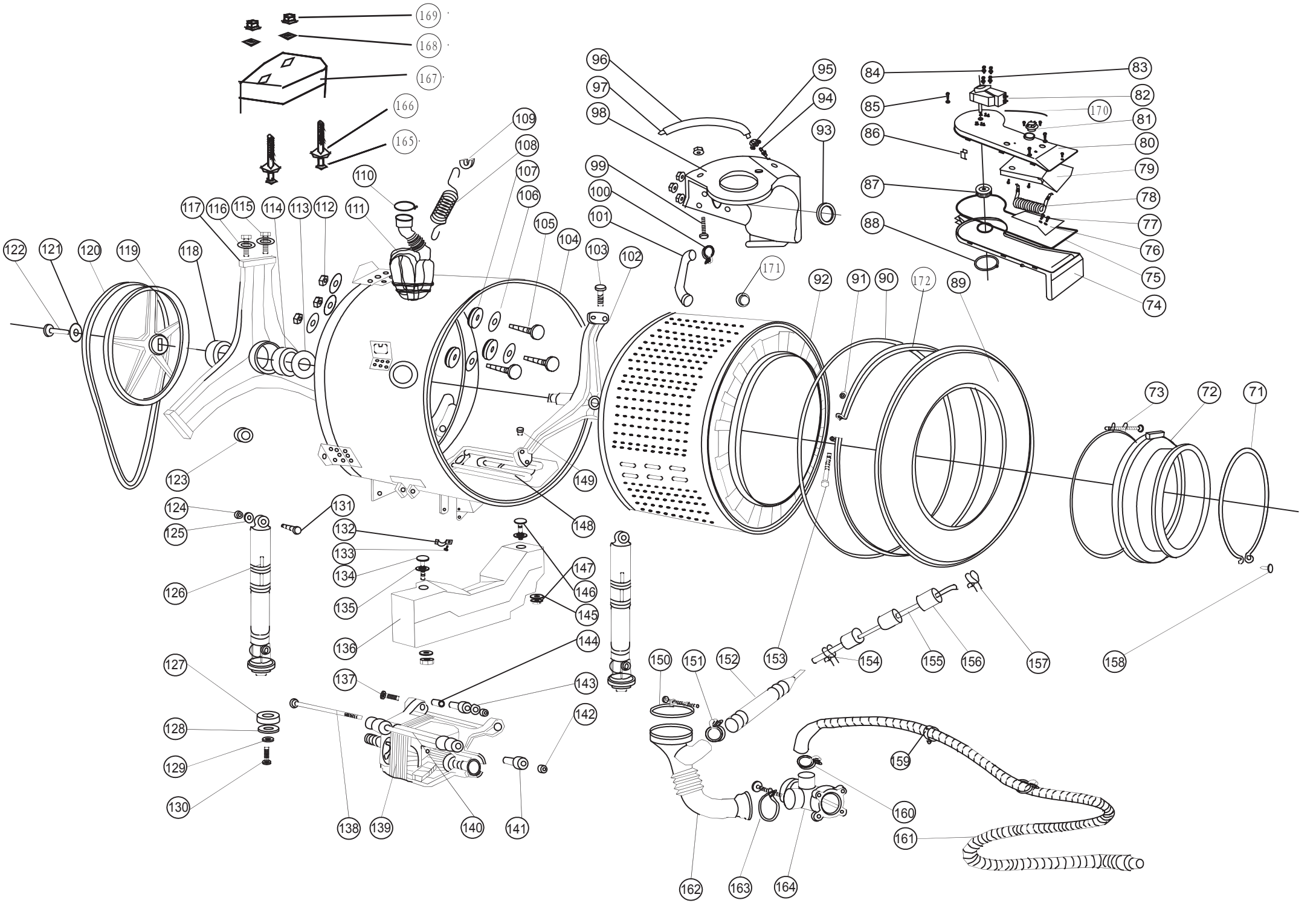
169
168
167
166
165
109
108
107
106
105
104
103
102
110
111
112
113
114
115
116
117
118
119
120
121
122
123
124
125
126
127
128
129
130
131
132
133
134
135
136
137
138
139
140
141
142
143
144
145
146
147
148
149
150
151
152
153
154
155
156
157
158
159
160
161
162
163
164
171
172
96
97
98
99
100
101
95
94
93
84
85
86
87
88
83
82
170
81
80
79
78
77
76
75
74
92
91
90
89
73
72
71