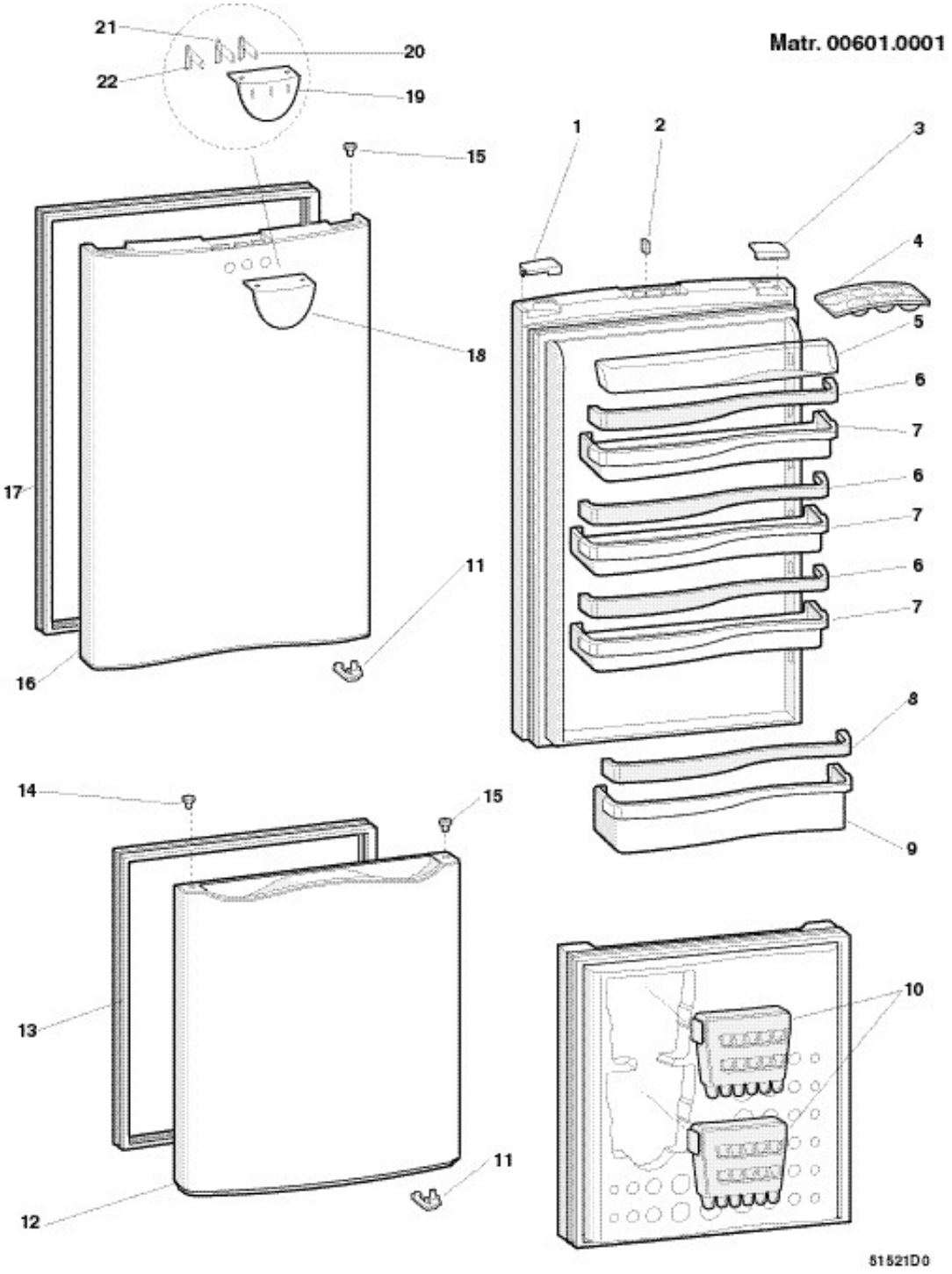
Matr. 00601.0001
21
20
22
19
15
1
2
3
4
5
6
7
6
7
6
7
18
17
11
16
8
14
15
9
13
10
11
12
51521D0