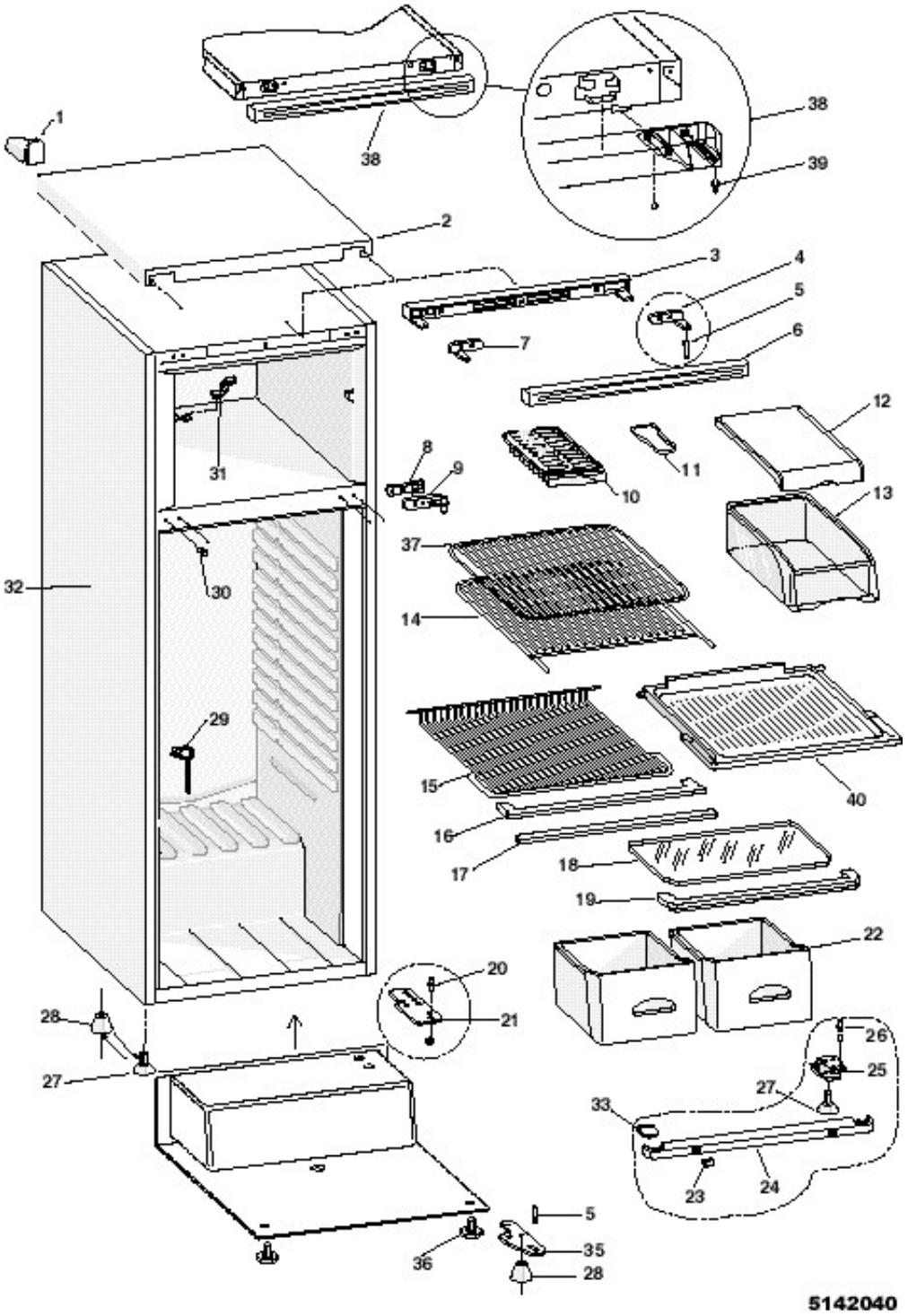Matr. 60108.0005