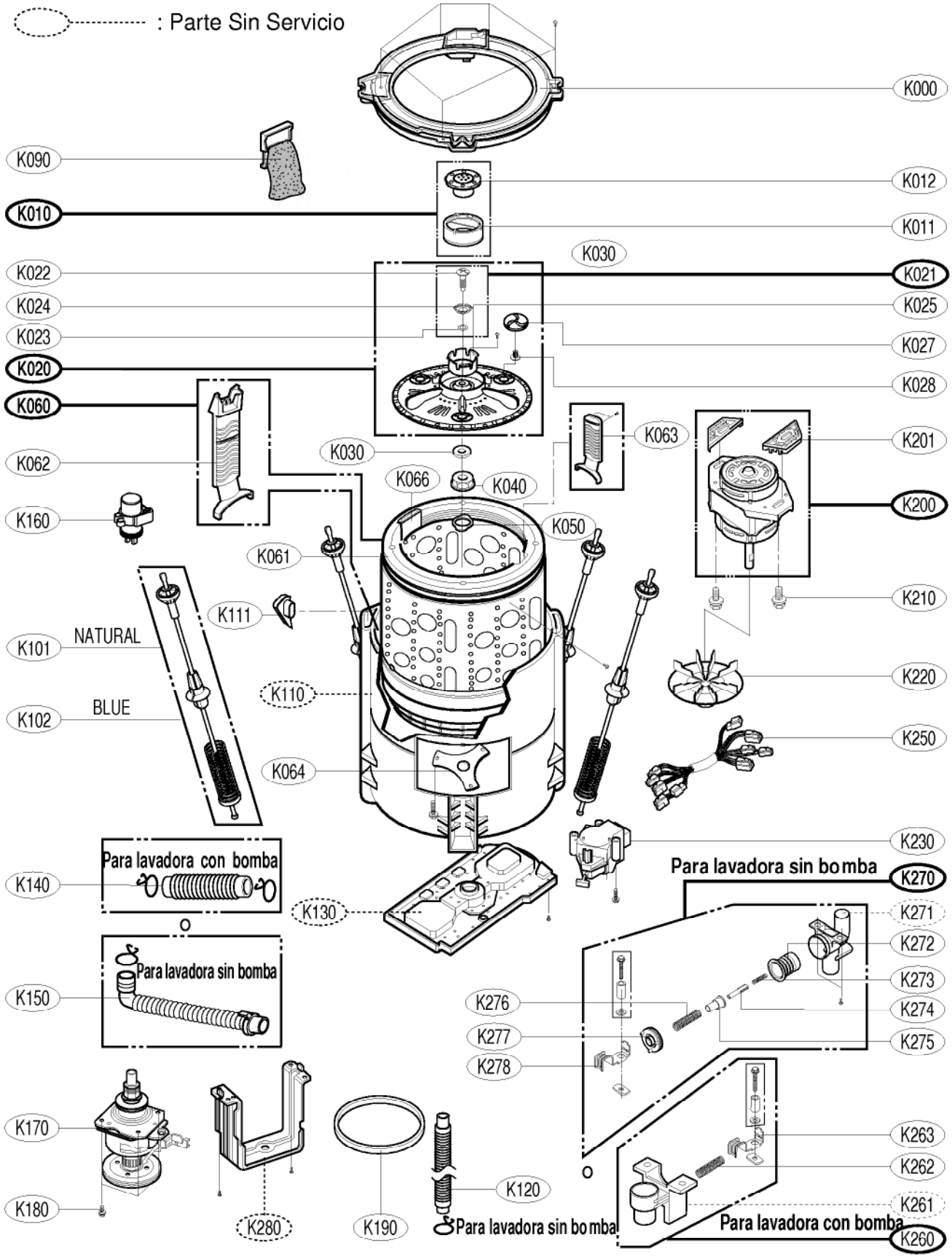5-3. VISTA ESQUEMÁTICA DEL MONTAJE DE LA TINA