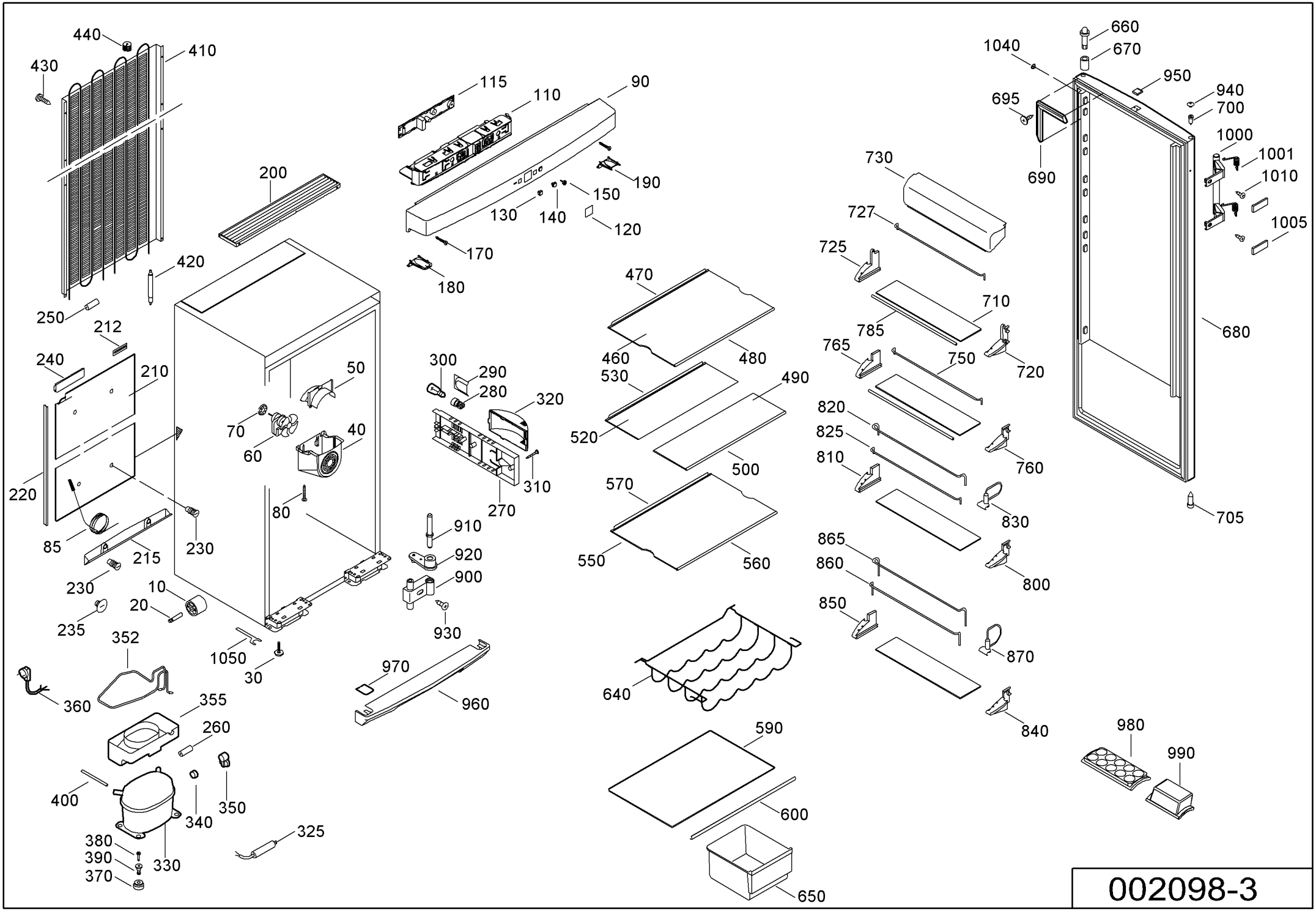
440
410
430
115
110
90
200
190
150
130
140
120
170
420
180
250
212
240
210
50
300
290
280
320
70
40
60
220
310
270
80
910
85
215
230
920
900
230
10
20
930
235
352
1050
30
970
360
960
355
260
400
350
340
325
380
390
330
370
470
460
480
530
490
520
500
570
550
560
640
590
600
650
730
727
725
710
785
765
750
720
820
825
810
760
830
865
860
800
850
870
840
980
990
660
670
1040
950
940
695
700
1000
1001
690
1010
1005
680
705
002098-3