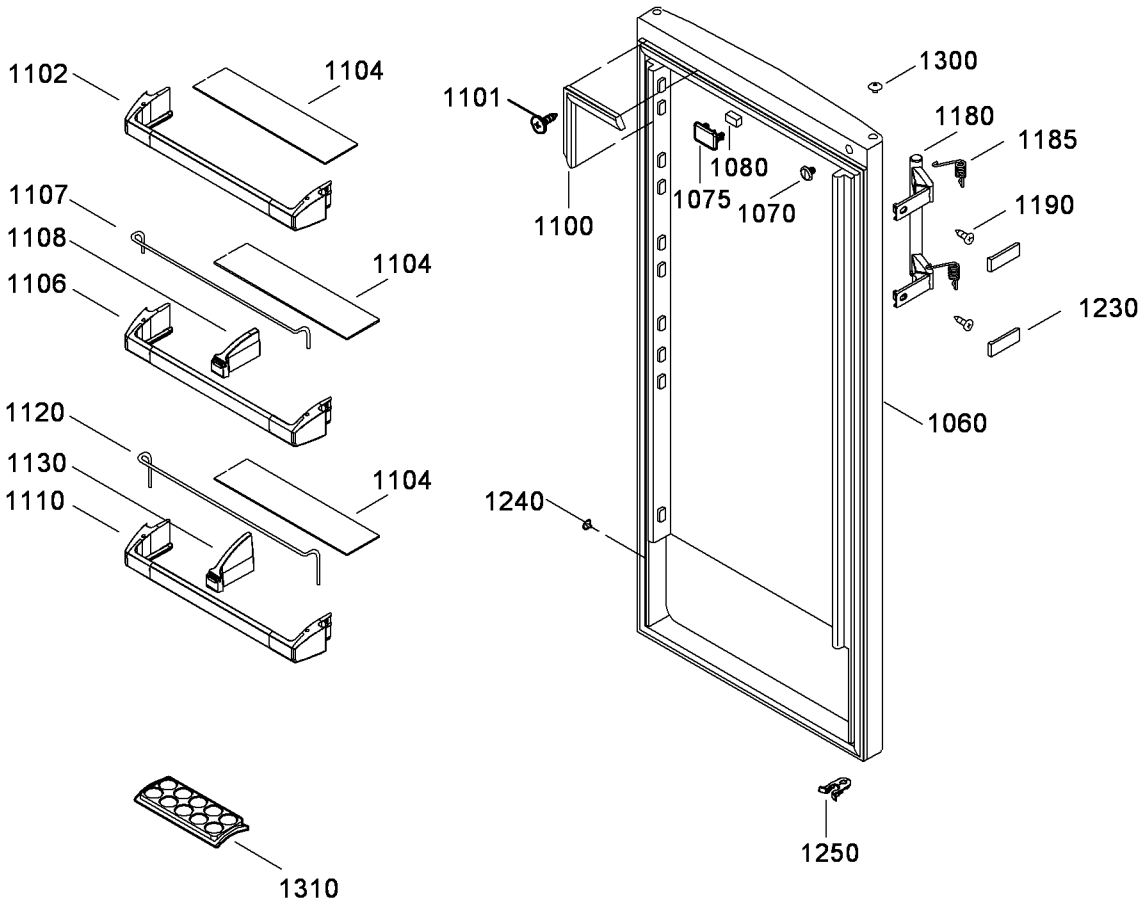
1102
1104
1101
1300
1180
1185
1080
1075
1070
1100
1107
1108
1104
1106
1190
1230
1120
1060
1130
1104
1110
1240
1250
1310

003704-0