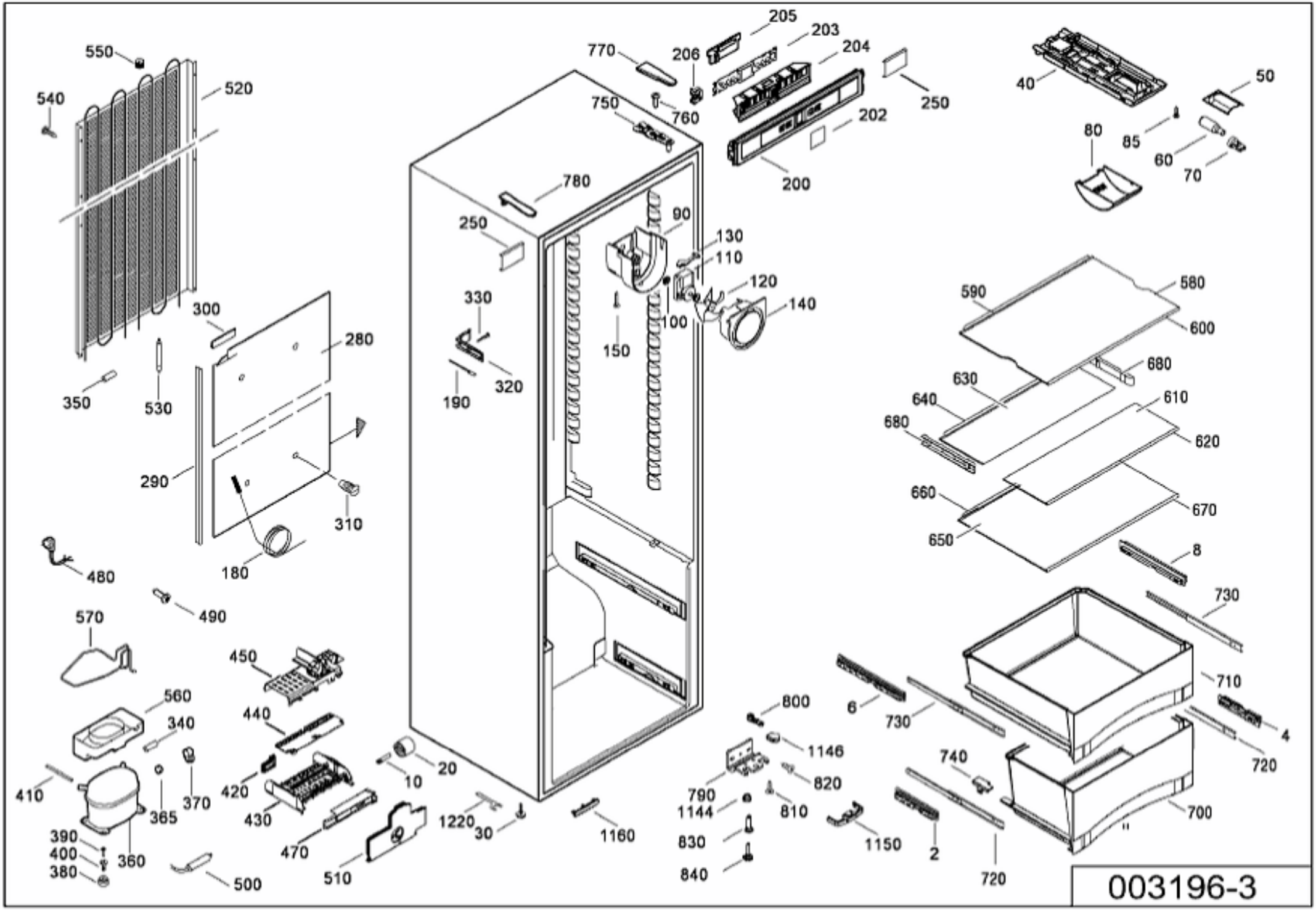
550
540
520
770
206
205
203
204
750
760
250
202
200
40
50
80
85
60
70
780
250
90
130
110
120
140
100
150
330
320
190
300
280
350
530
290
310
180
480
490
590
580
600
680
630
640
610
680
620
660
670
650
8
730
570
450
560
340
440
420
430
410
365
370
390
400
380
360
470
510
500
20
10
1220
30
1160
800
6
730
1146
790
1144
820
810
830
840
1150
2
720
740
710
4
720
700

003196-3

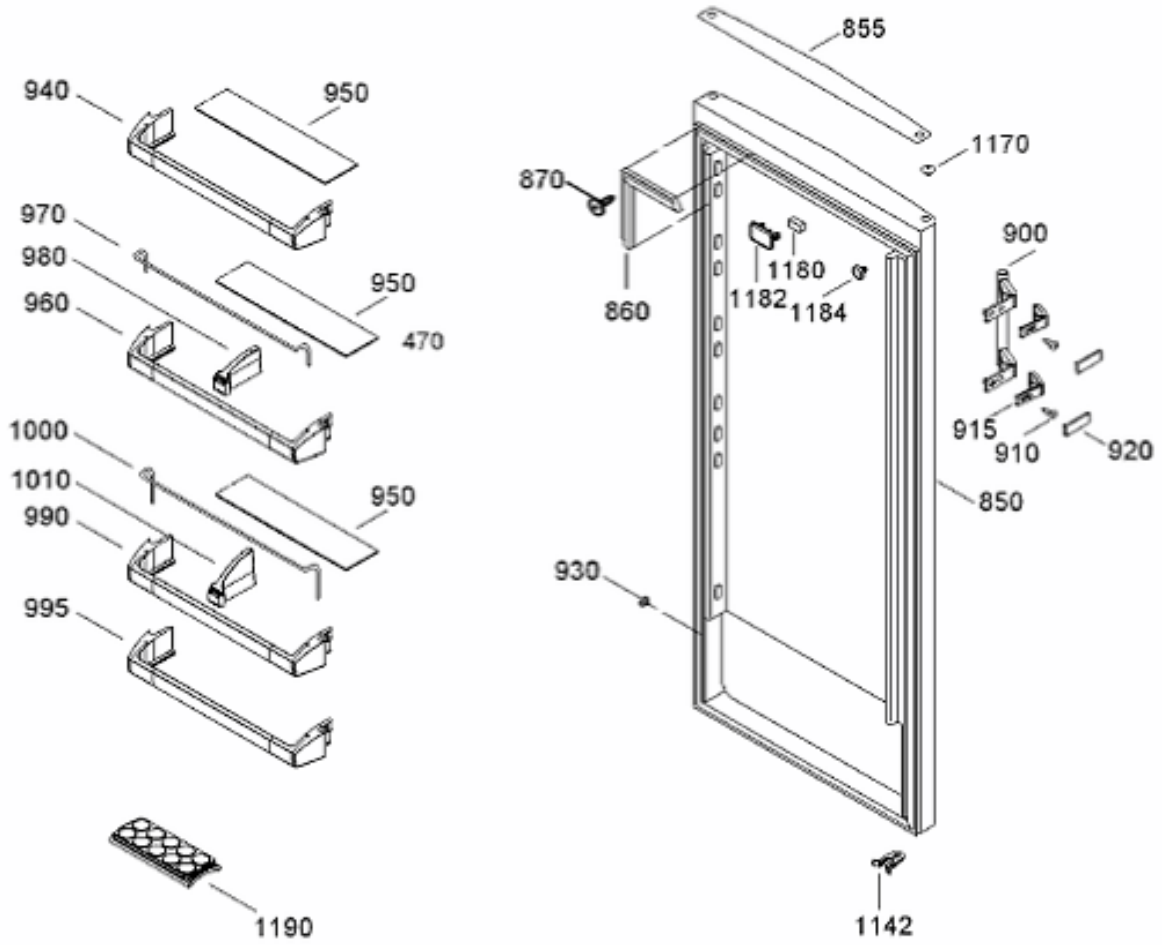
855
940
950
1170
870
970
980
950
900
1180
960
1182
1184
860
470
915
910
920
1000
1010
950
850
990
930
995
1190
1142

003604-2