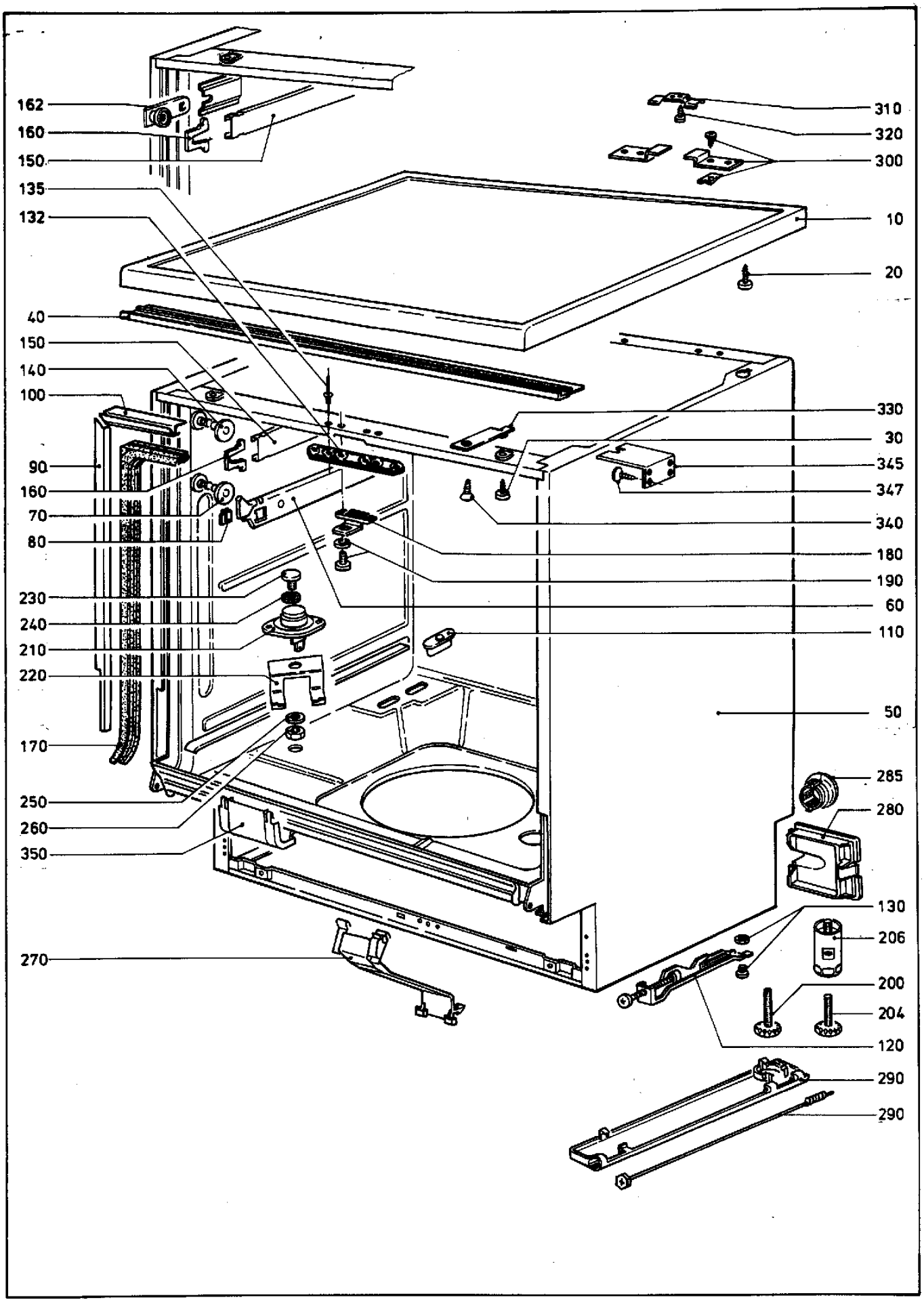
162
160
150
135
132
40
150
140
100
90
160
70
80
230
240
210
220
170
250
260
350
270
310
320
300
10
20
330
30
345
347
340
180
190
60
110
50
285
280
130
206
200
204
120
290
290

2373630-010

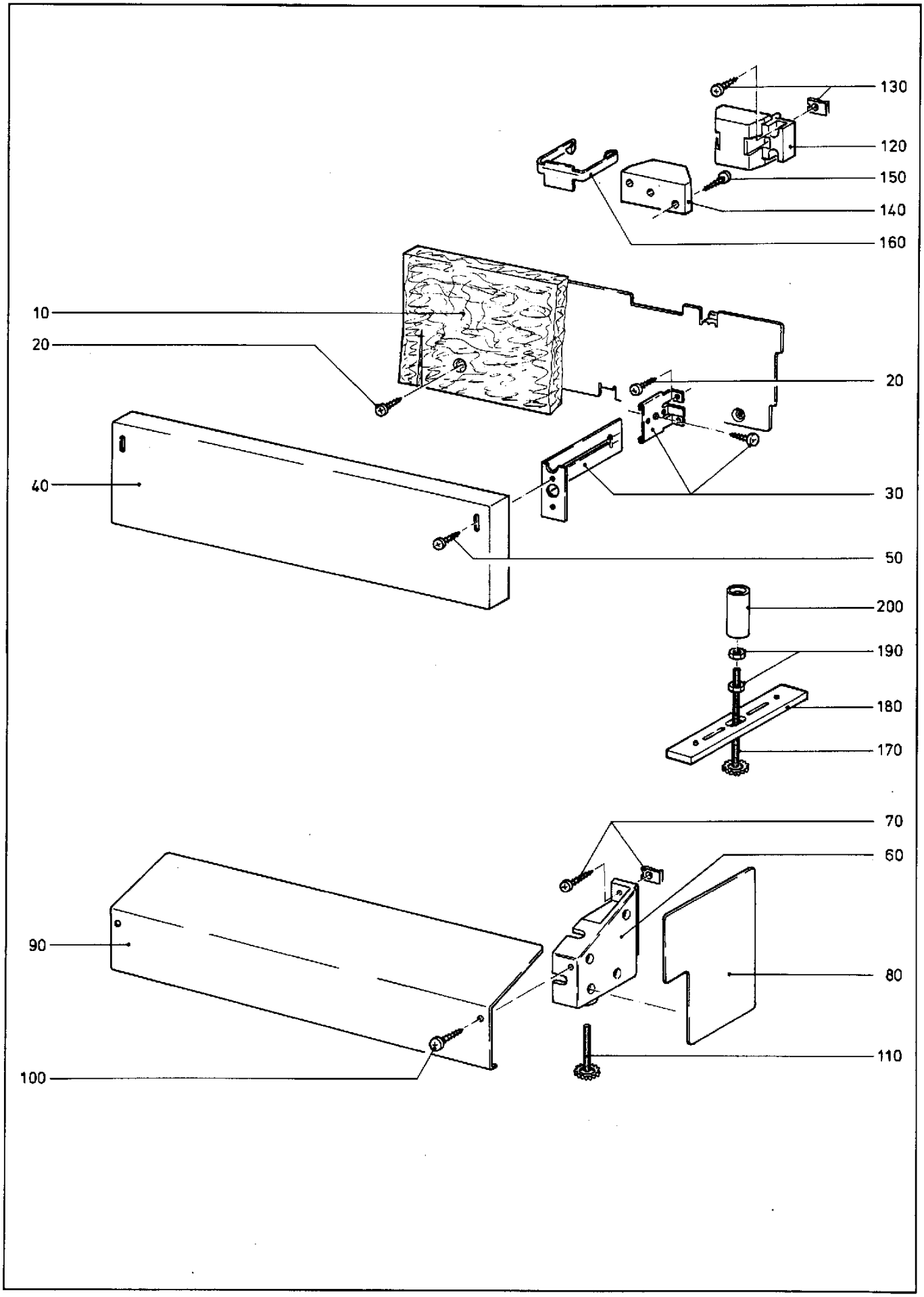
130
120
150
140
160
10
20
20
40
30
50
200
190
180
170
70
60
90
80
110
100

2373630-020

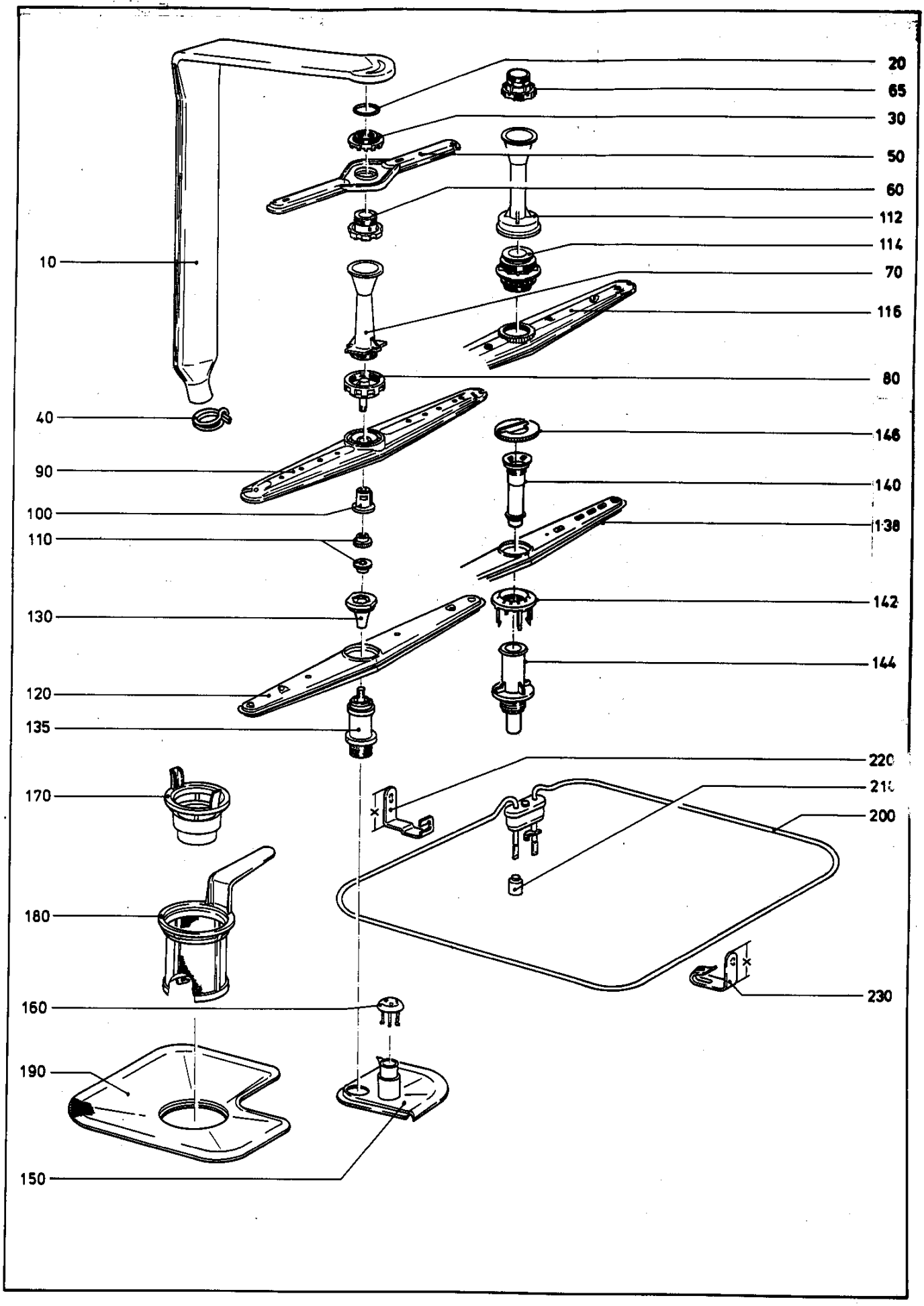
20
65
30
50
60
112
114
70
116
80
146
140
138
142
144
10
40
90
100
110
130
120
135
170
180
160
190
150
220
210
200
230

2373630-030

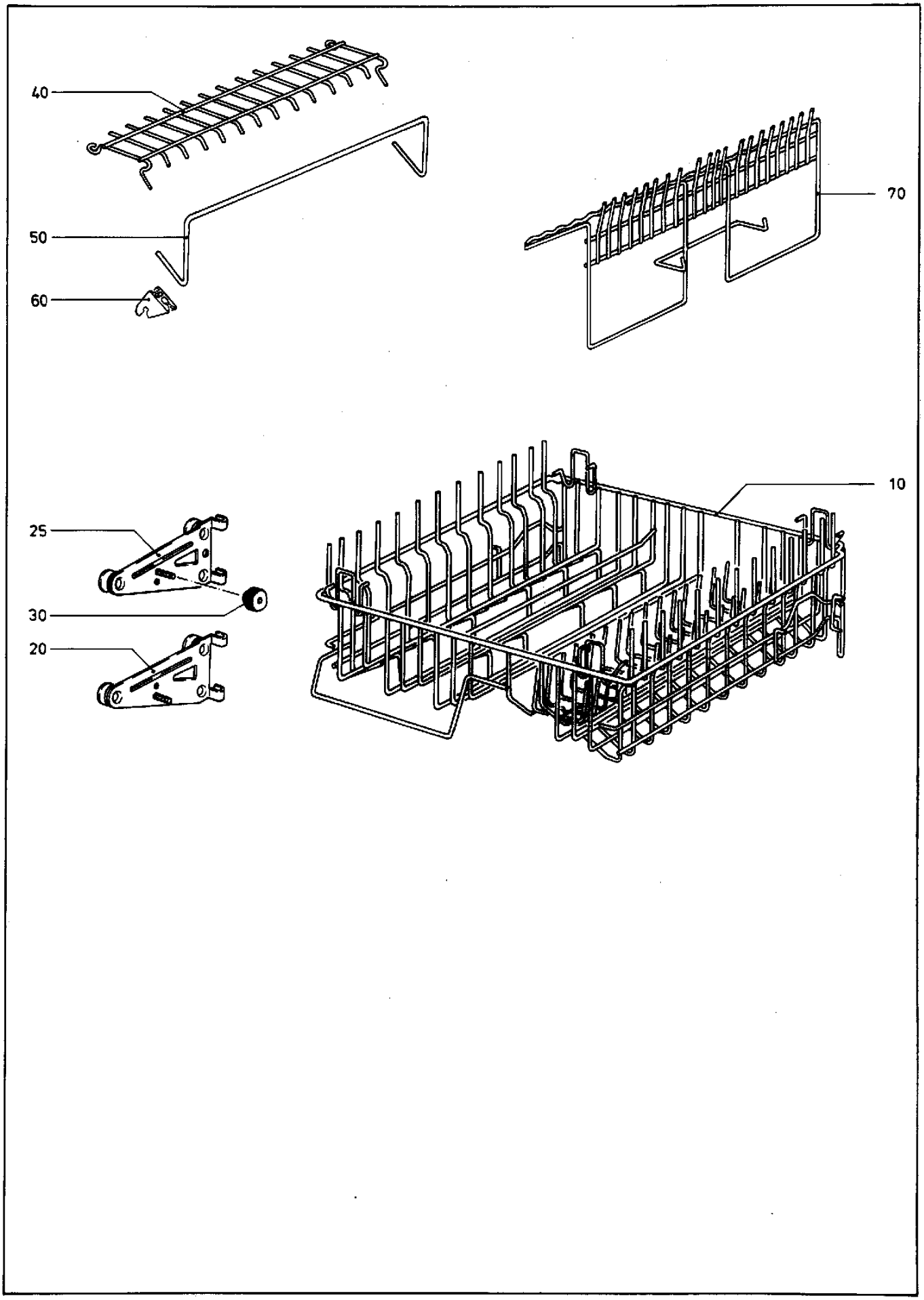

2373630-040

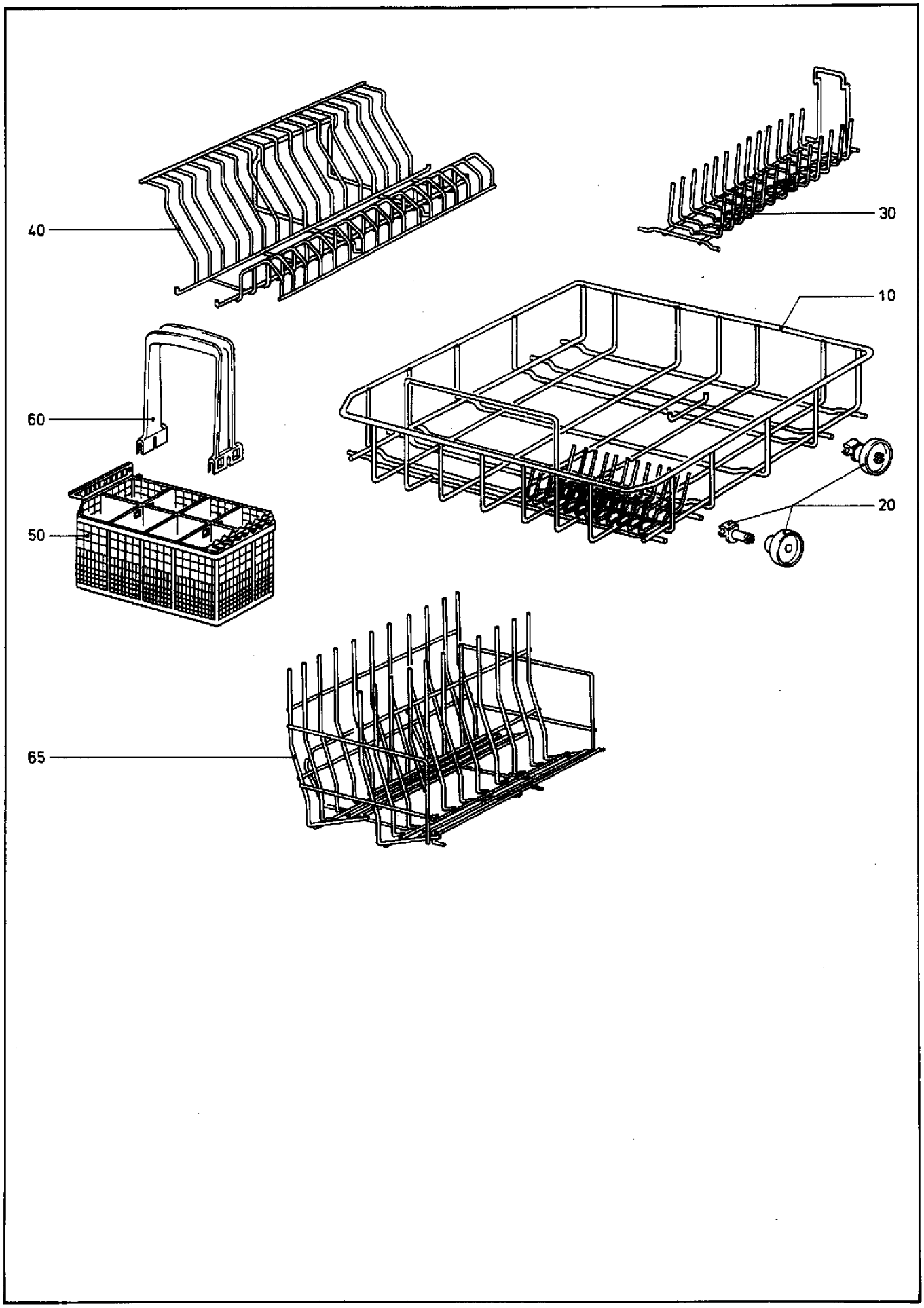

2373630-050

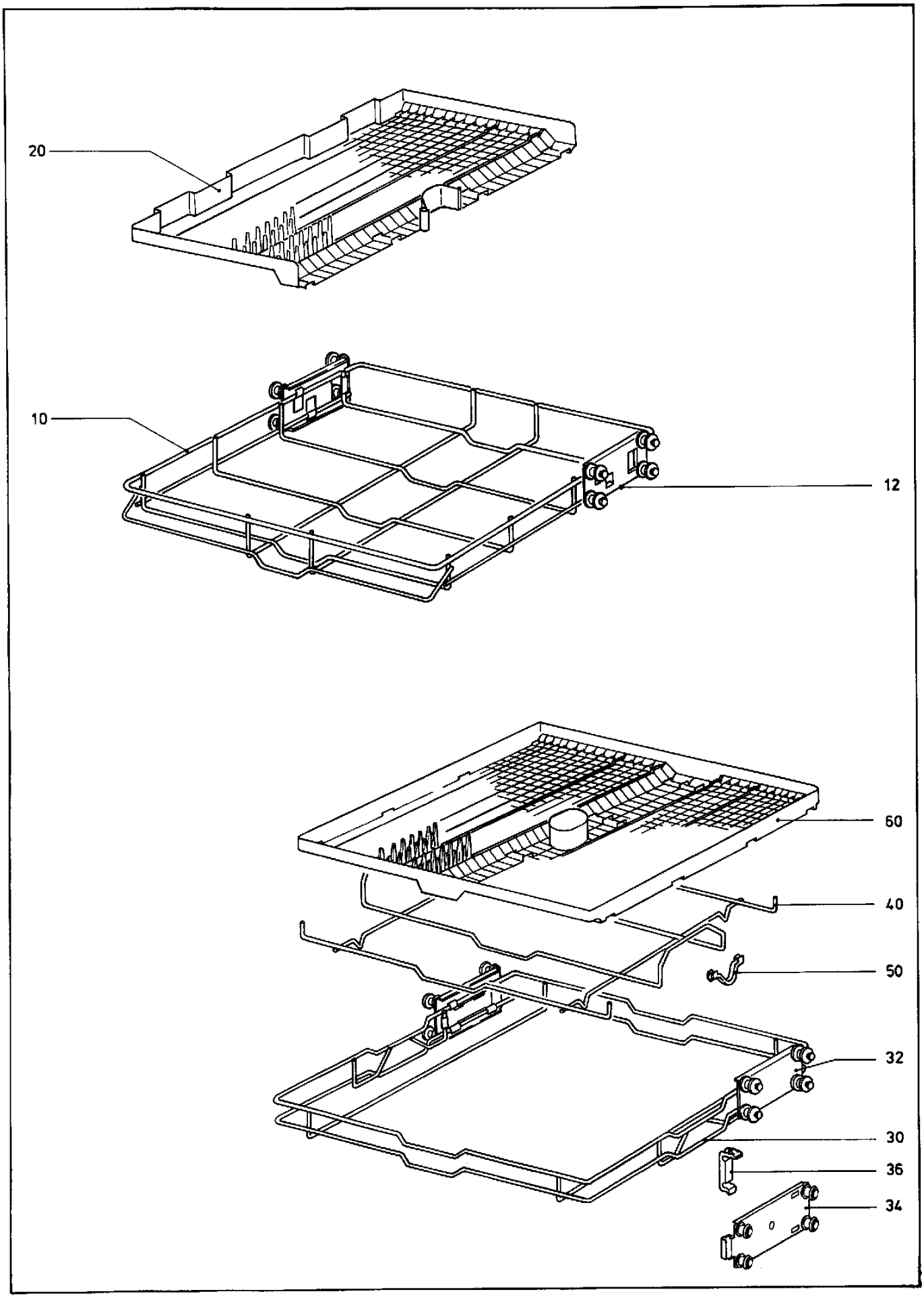

2373630-060

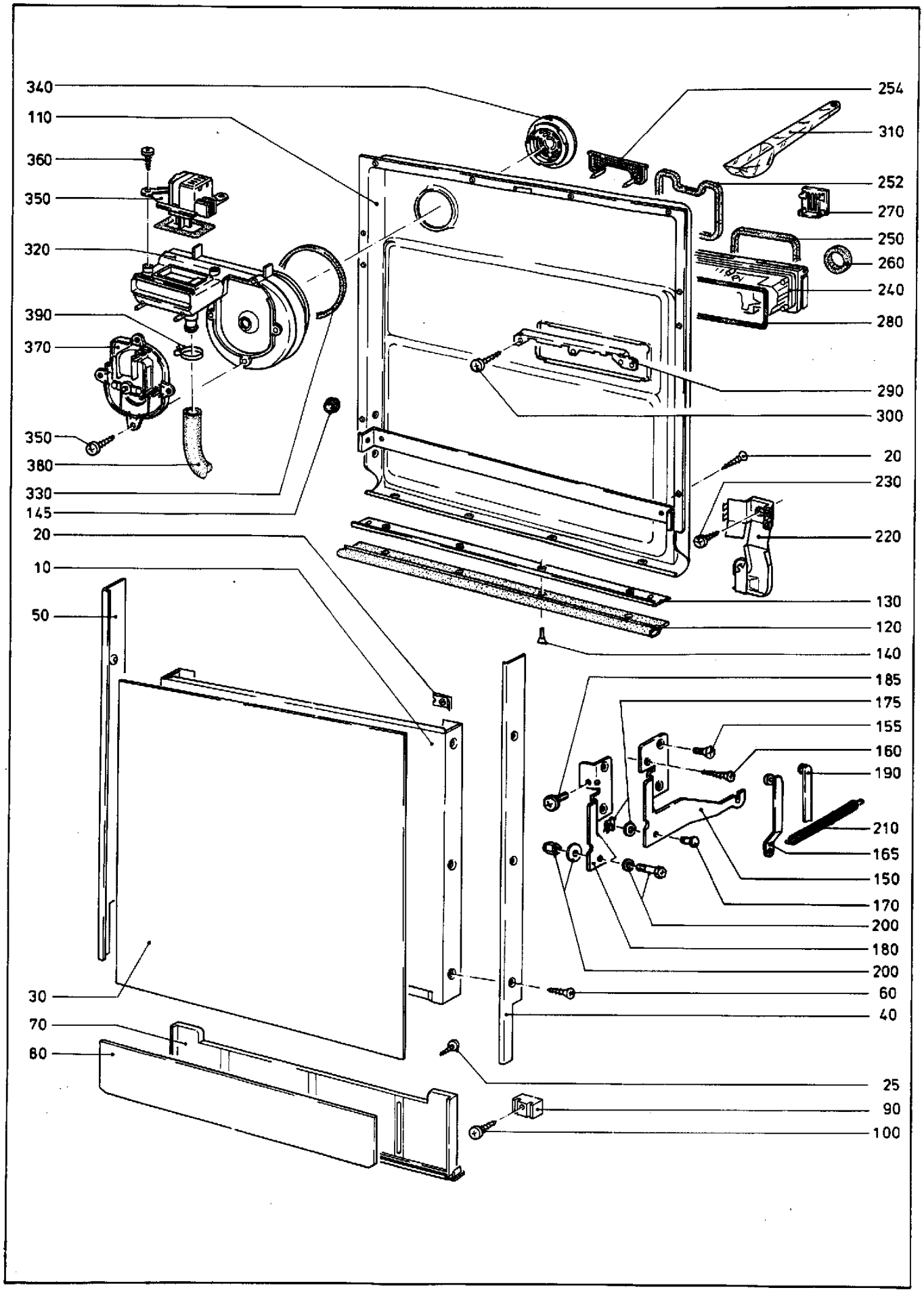
340
110
360
350
320
390
370
350
380
330
145
20
10
50
30
70
80
254
310
252
270
250
260
240
280
290
300
20
230
220
130
120
140
185
175
155
160
190
210
165
150
170
200
180
200
60
40
25
90
100

2373630-070

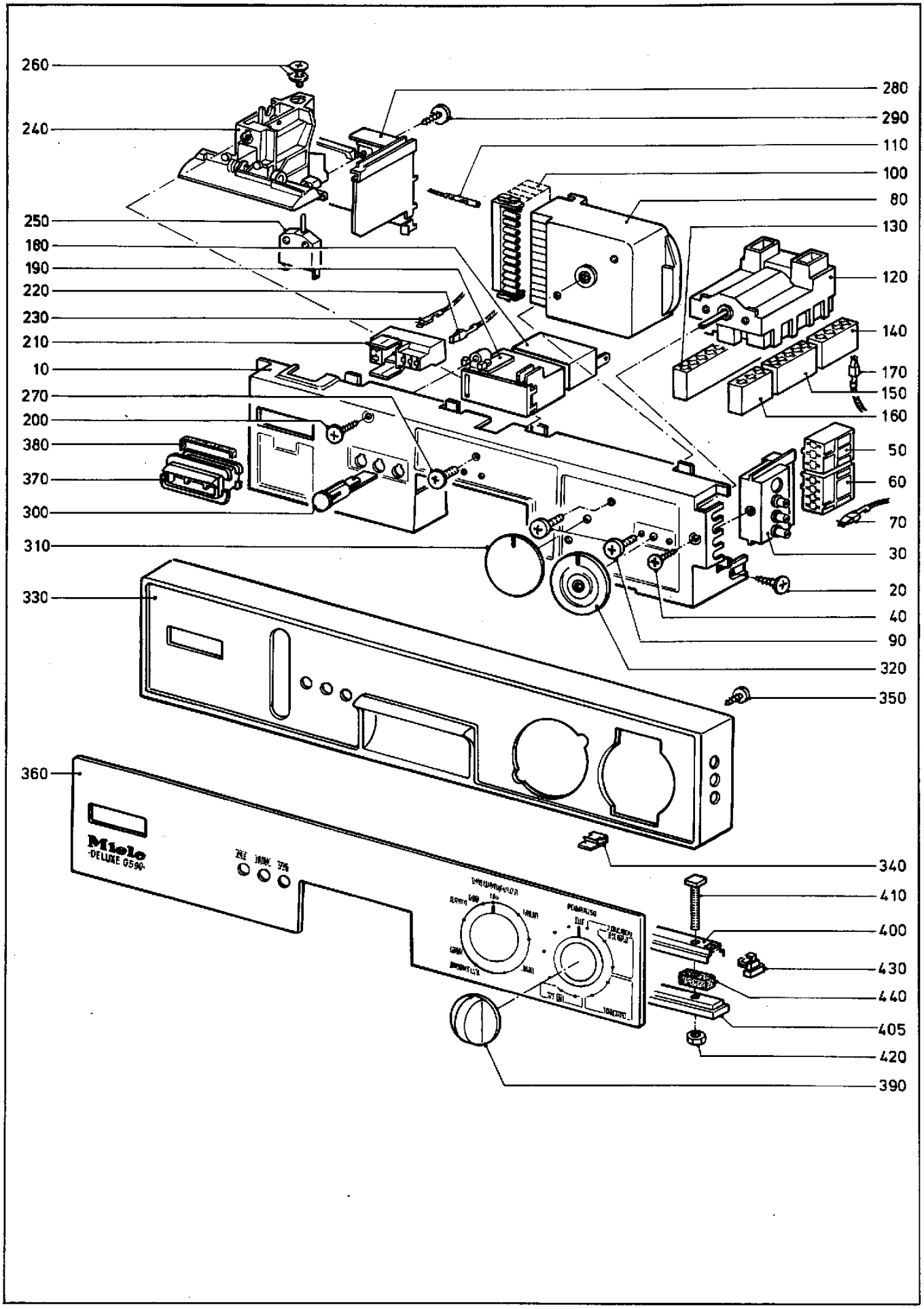
260
240
250
180
190
220
230
210
10
270
200
380
370
300
310
330
360
280
290
110
100
80
130
120
140
170
150
160
50
60
70
30
20
40
90
320
350
340
410
400
430
440
405
420
390
Miele
DELUXE G590

2373630-080

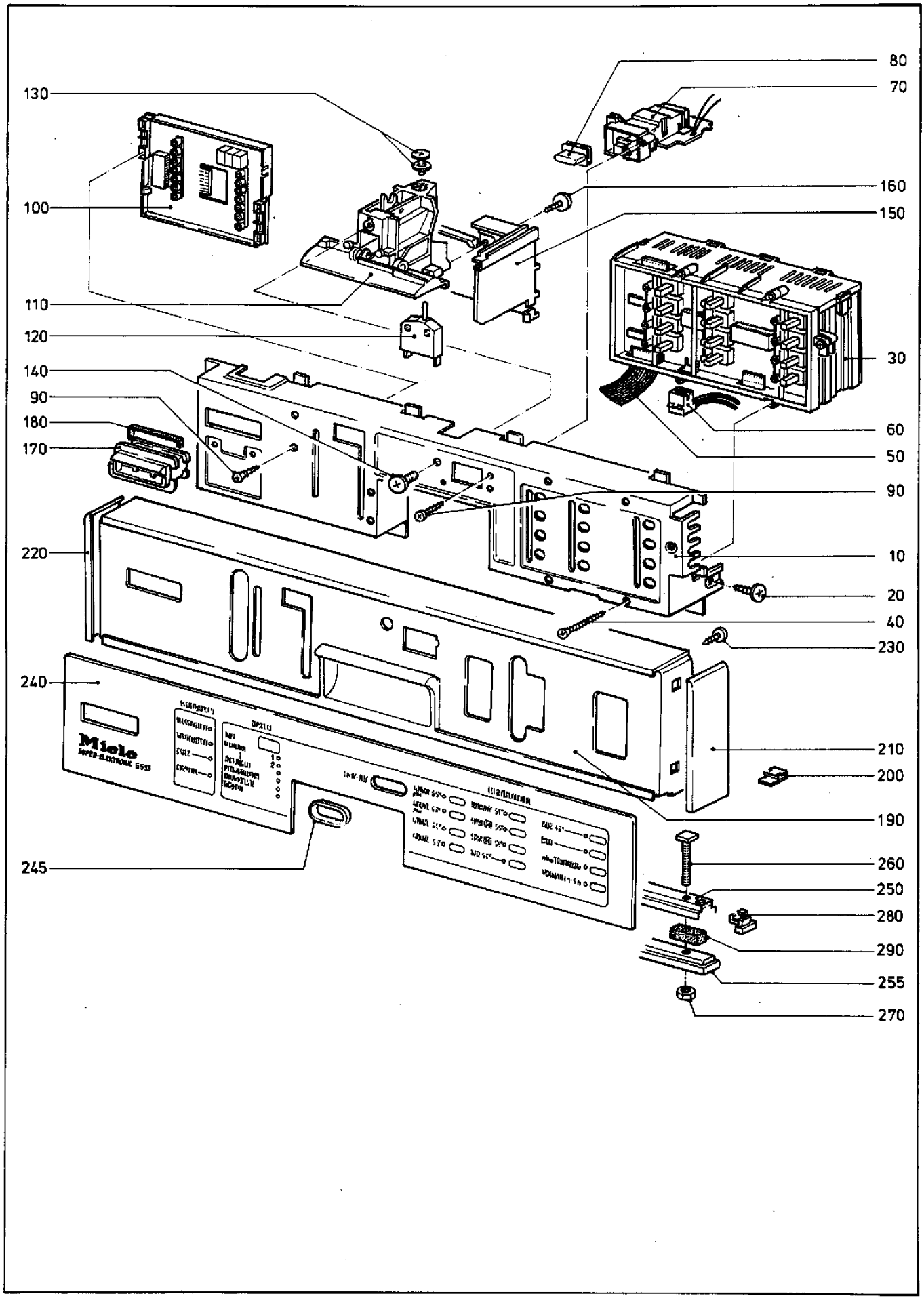
80
70
130
160
100
150
110
120
30
140
90
180
60
170
50
90
220
10
20
40
230
240
210
200
190
245
260
250
280
290
255
270
Miele

2373630-090

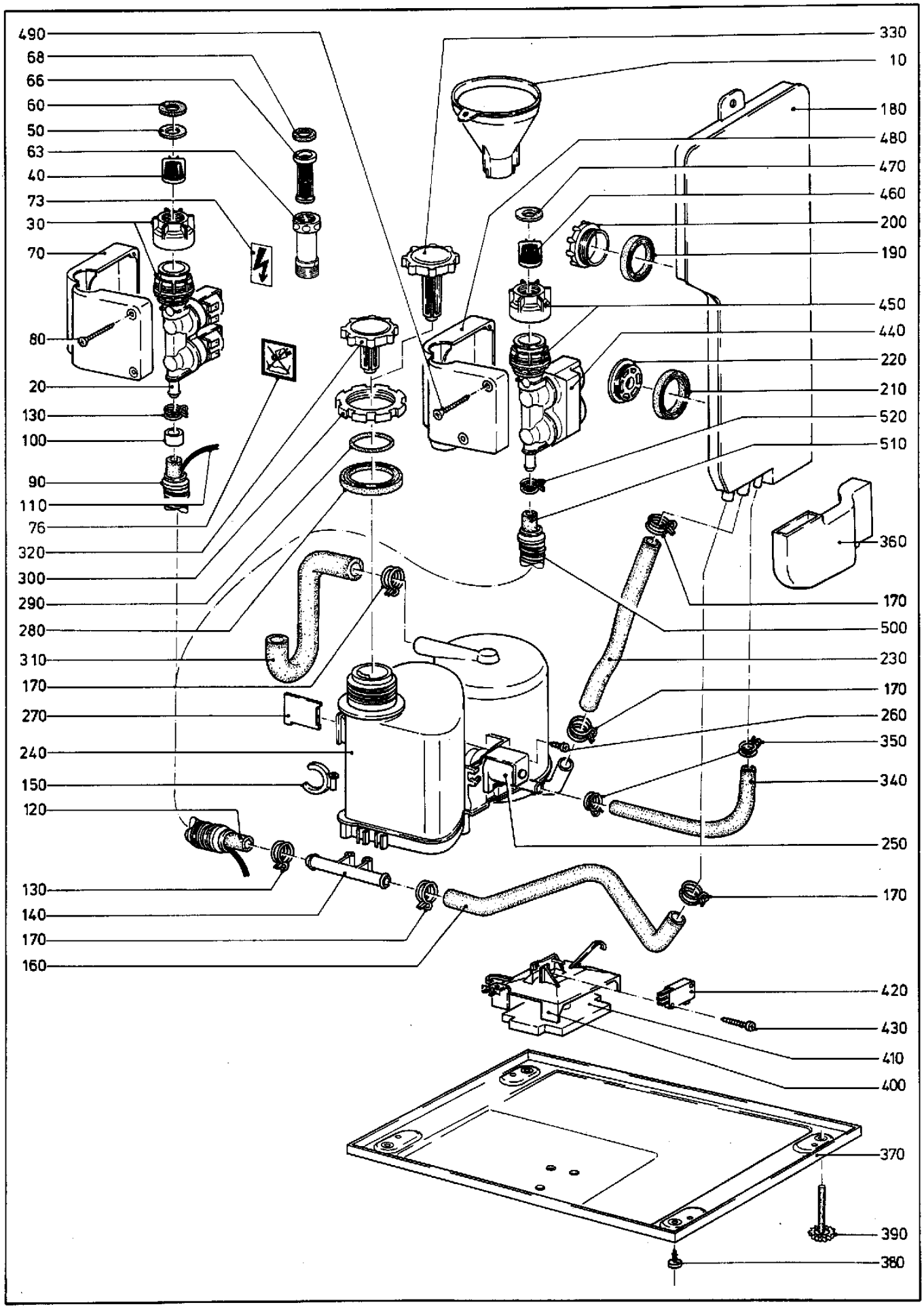
490
68
66
60
50
63
40
73
30
70
80
20
130
100
90
110
76
320
300
290
280
310
170
270
240
150
120
130
140
170
160
330
10
180
480
470
460
200
190
450
440
220
210
520
510
360
170
500
230
170
260
350
340
250
170
420
430
410
400
370
390
380

2373630-100

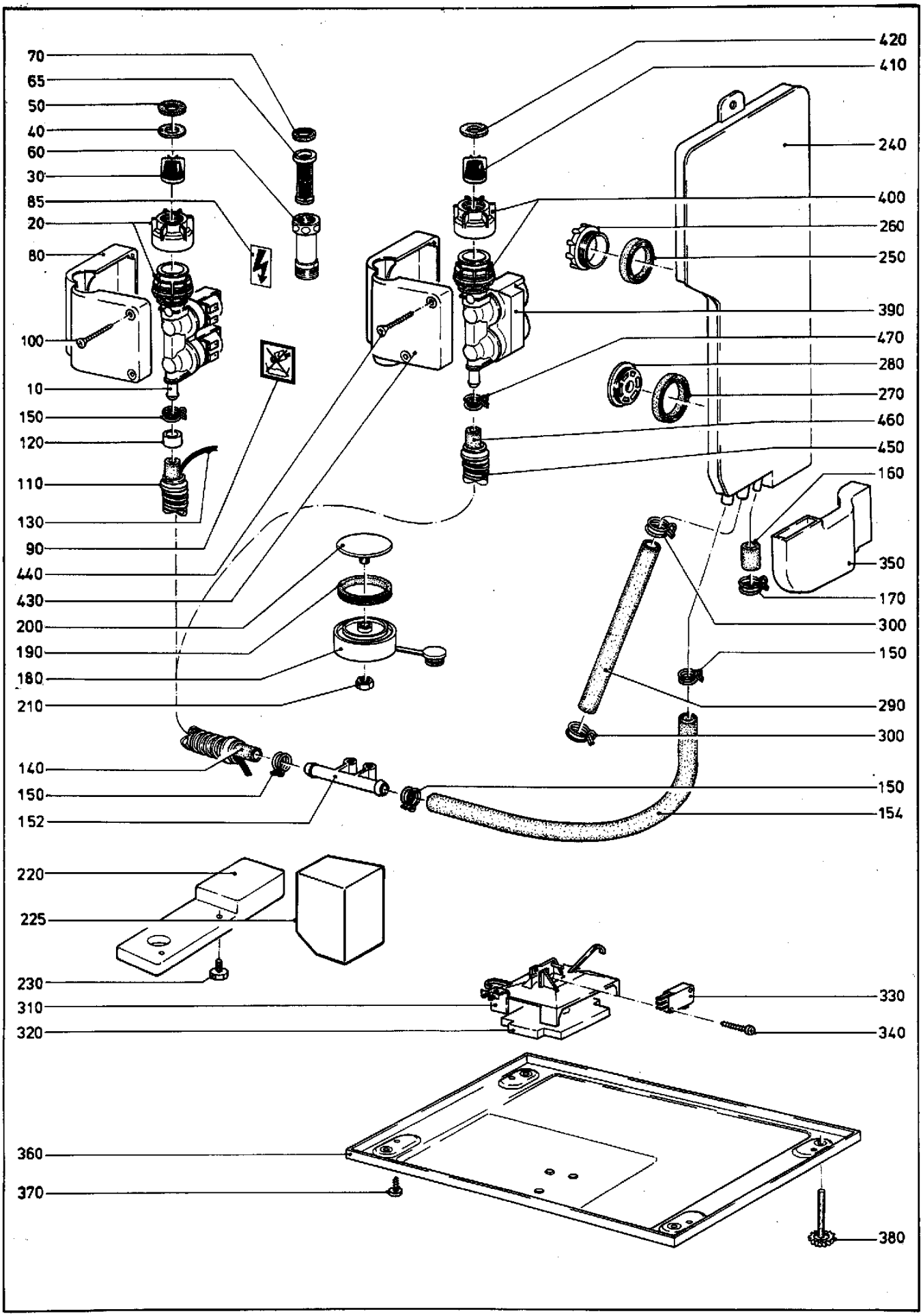
70
65
50
40
60
30
85
20
80
100
10
150
120
110
130
90
440
430
200
190
180
210
140
150
152
220
225
230
310
320
360
370
420
410
240
400
260
250
390
470
280
270
460
450
160
350
170
300
150
290
300
150
154
330
340
380

2373630-105

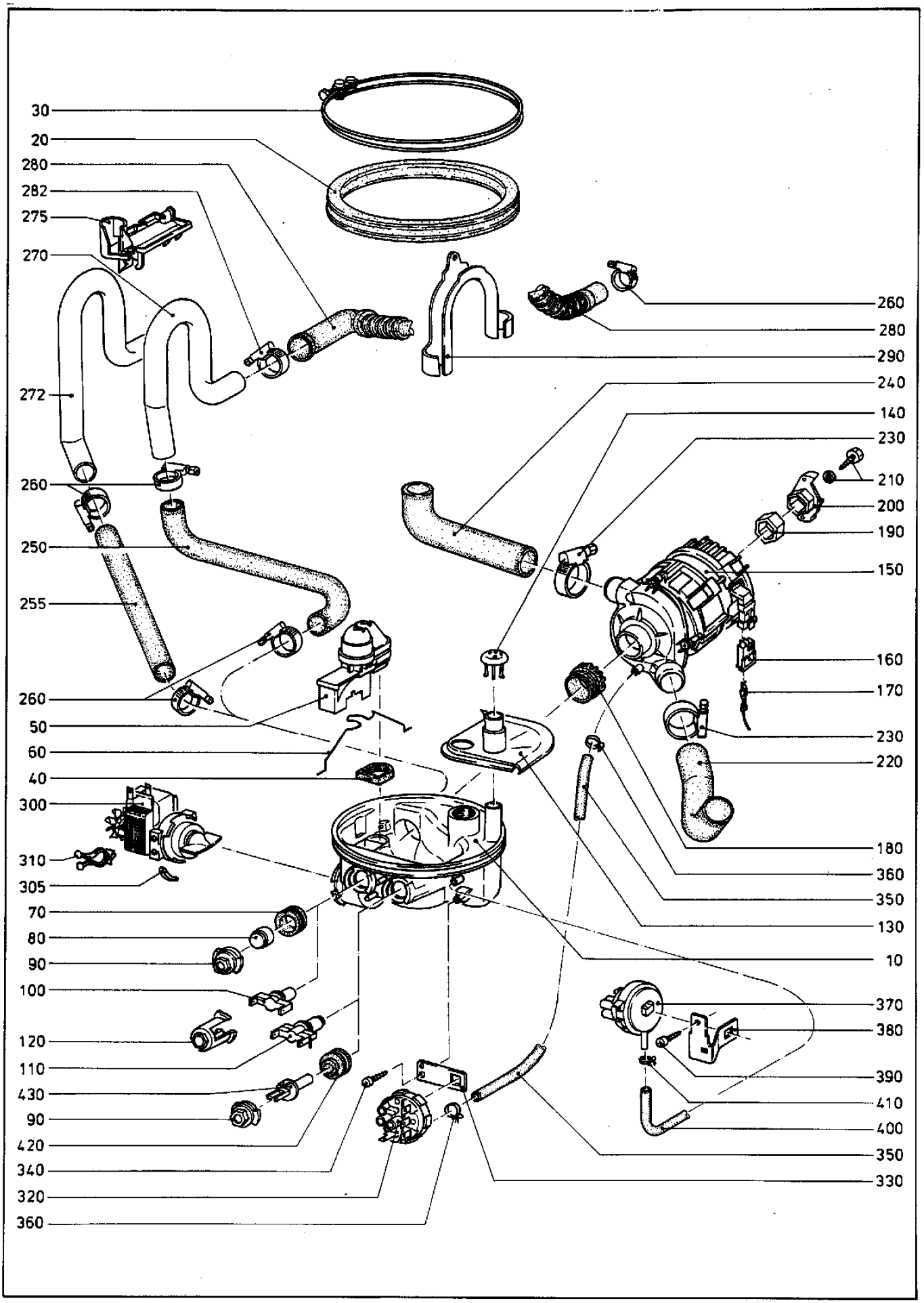
30
20
280
282
275
270
272
260
250
255
260
50
60
40
300
310
305
70
80
90
100
120
110
430
90
420
340
320
360
260
280
290
240
140
230
210
200
190
150
160
170
230
220
180
360
350
130
10
370
380
390
410
400
350
330

2373630-110

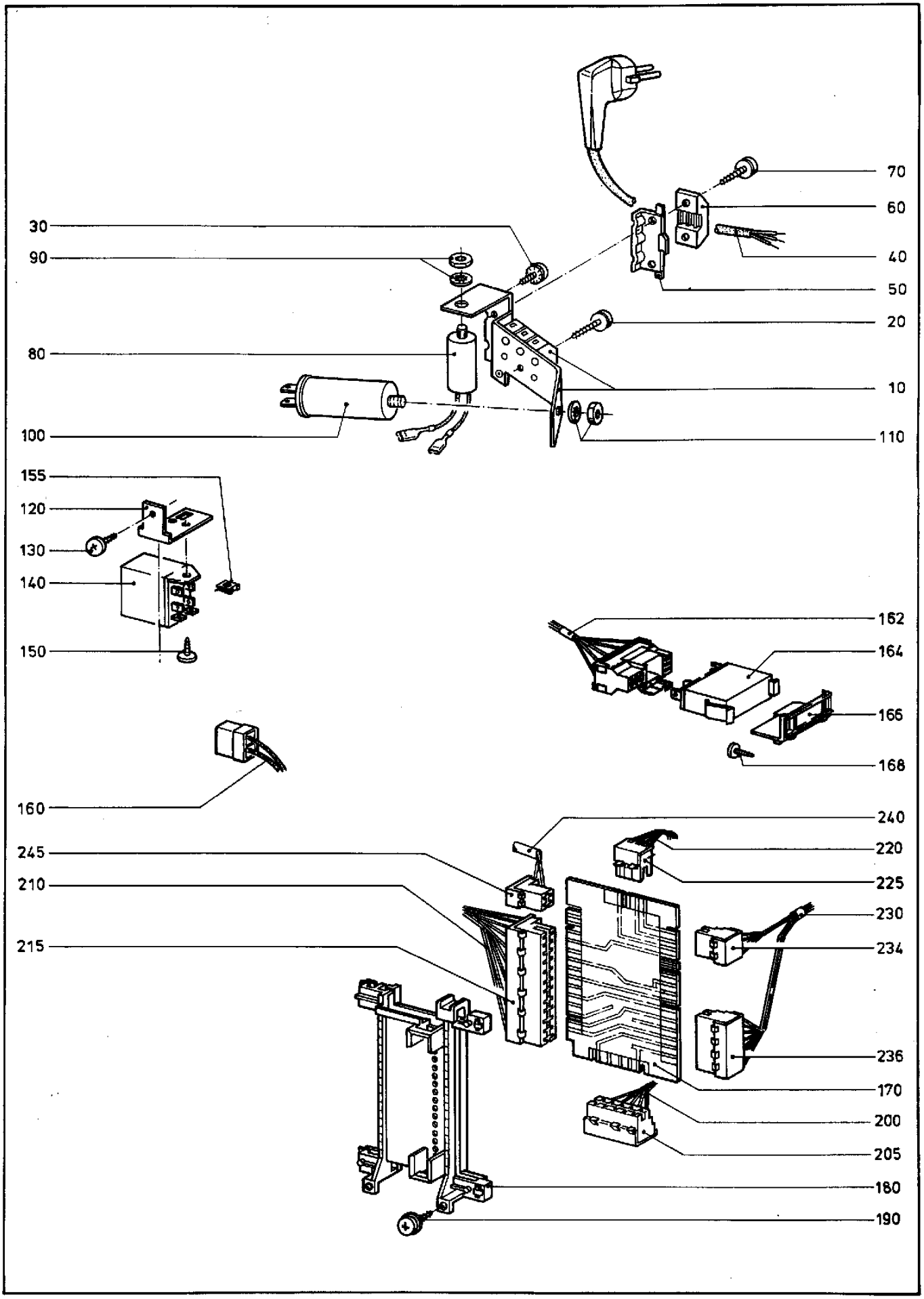
70
60
30
90
40
50
20
80
10
100
110
155
120
130
140
150
162
164
166
168
160
240
245
220
210
225
230
215
234
236
170
200
205
180
190

2373630-120

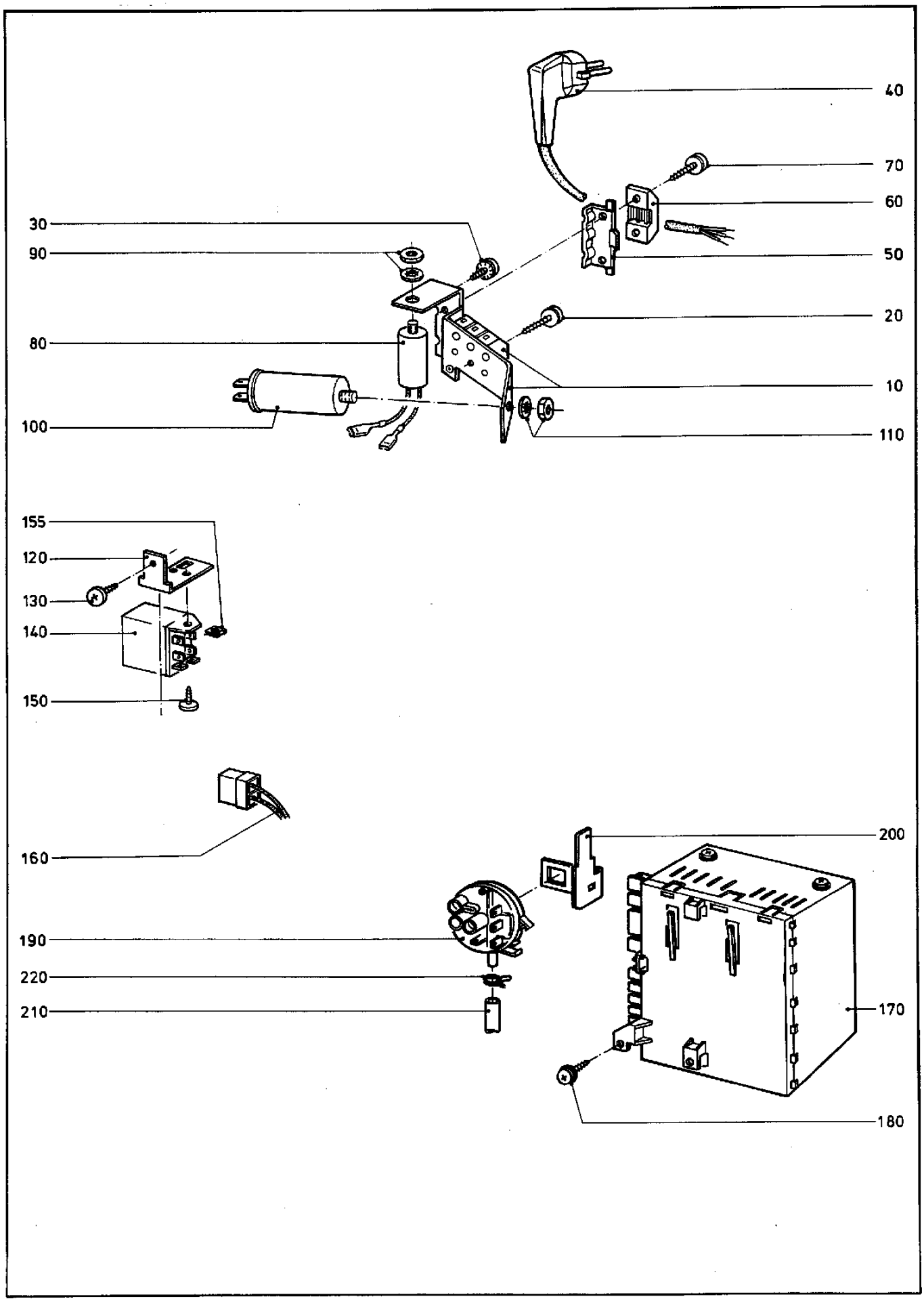
40
70
60
30
90
50
20
80
10
100
110
155
120
130
140
150
160
200
190
220
210
170
180

2373630-130