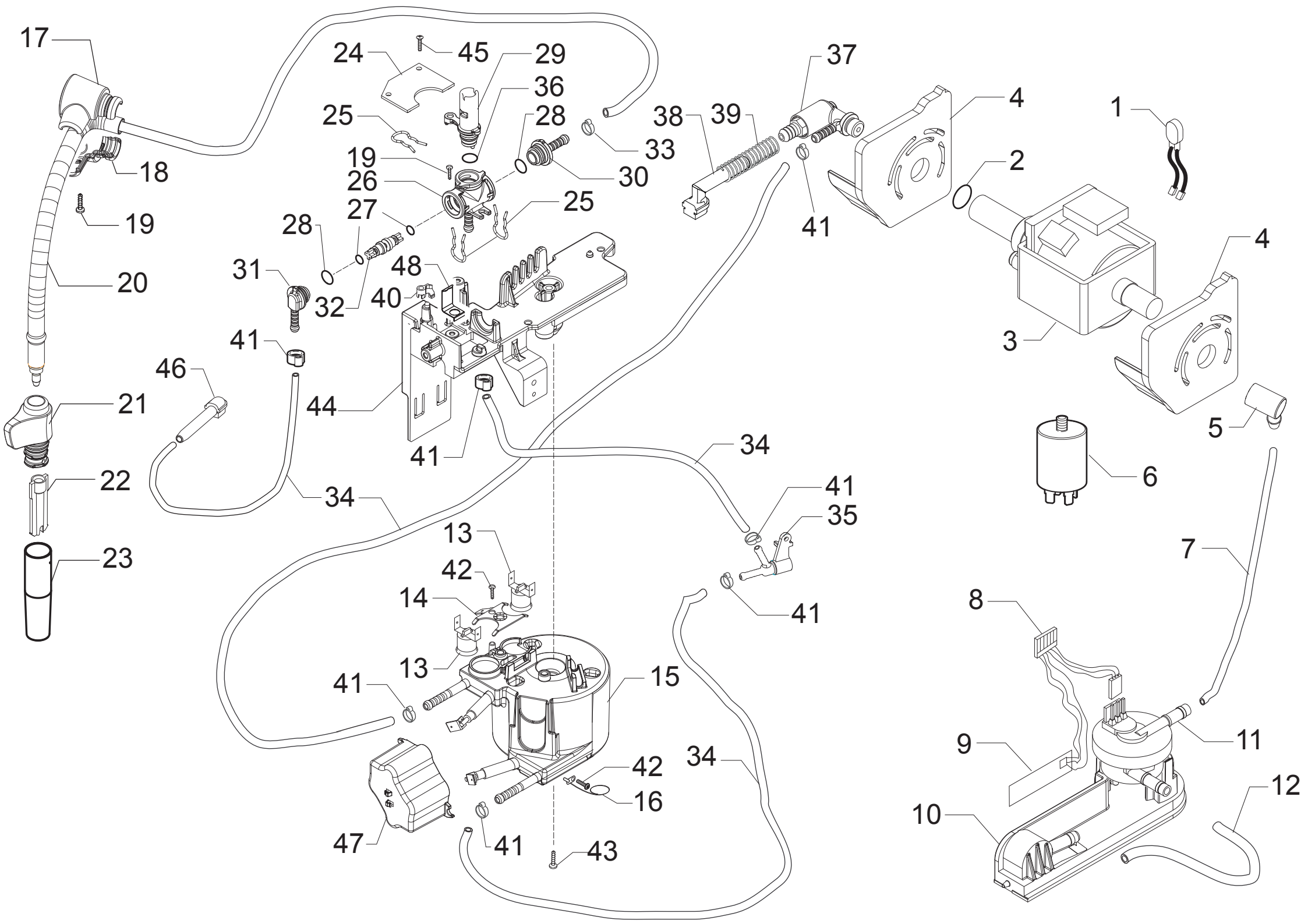
17
24
45
29
36
37
4
1
25
28
38
39
33
18
19
26
30
2
19
27
25
41
28
48
4
31
20
32
40
3
41
46
44
5
21
41
34
6
22
34
41
35
13
7
23
42
14
41
8
13
41
15
9
11
42
34
16
12
10
47
41
43