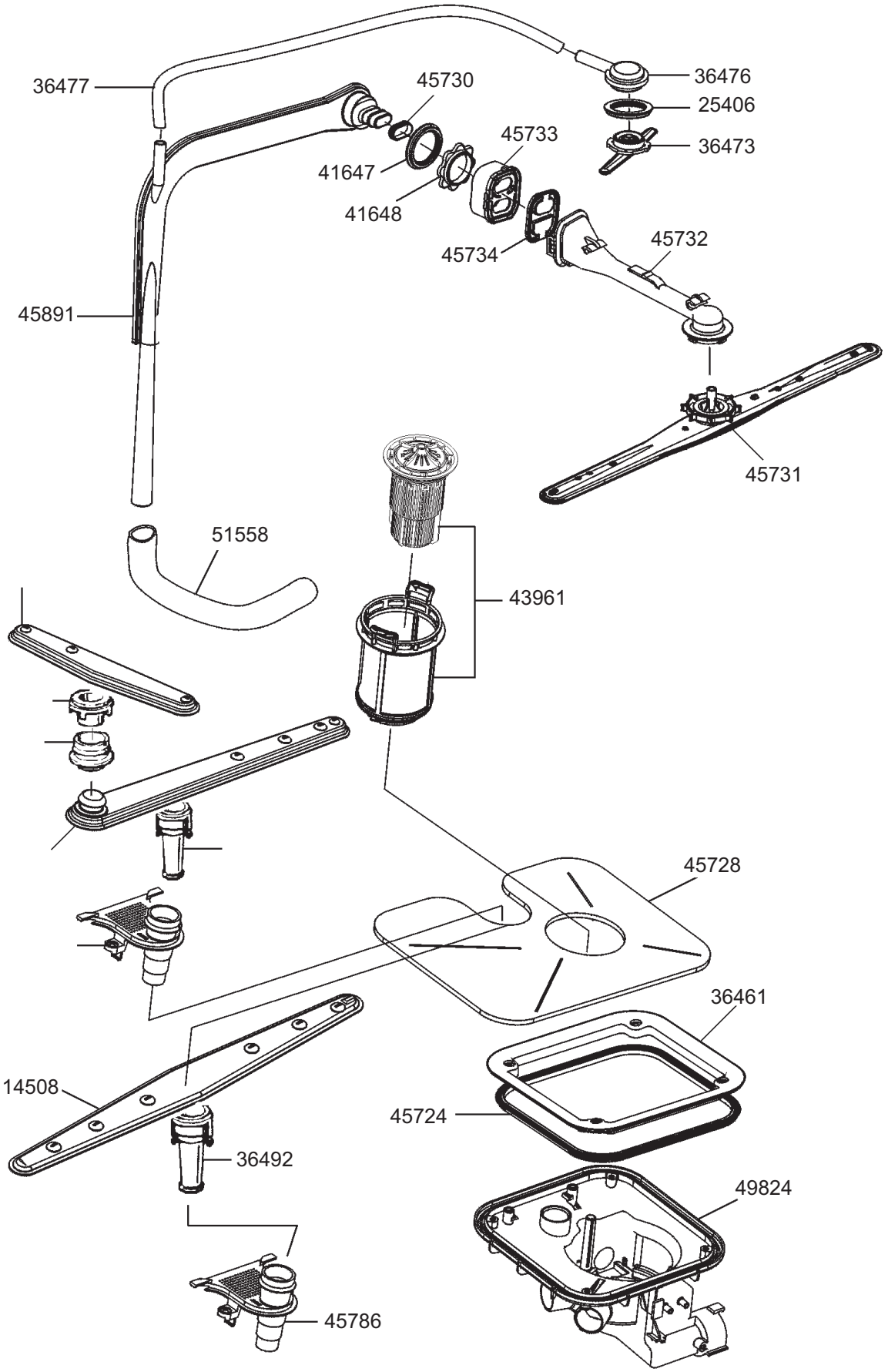
36477
45730
36476
25406
45733
36473
41647
41648
45734
45732
45891
45731
51558
43961
45728
36461
14508
45724
36492
49824
45786

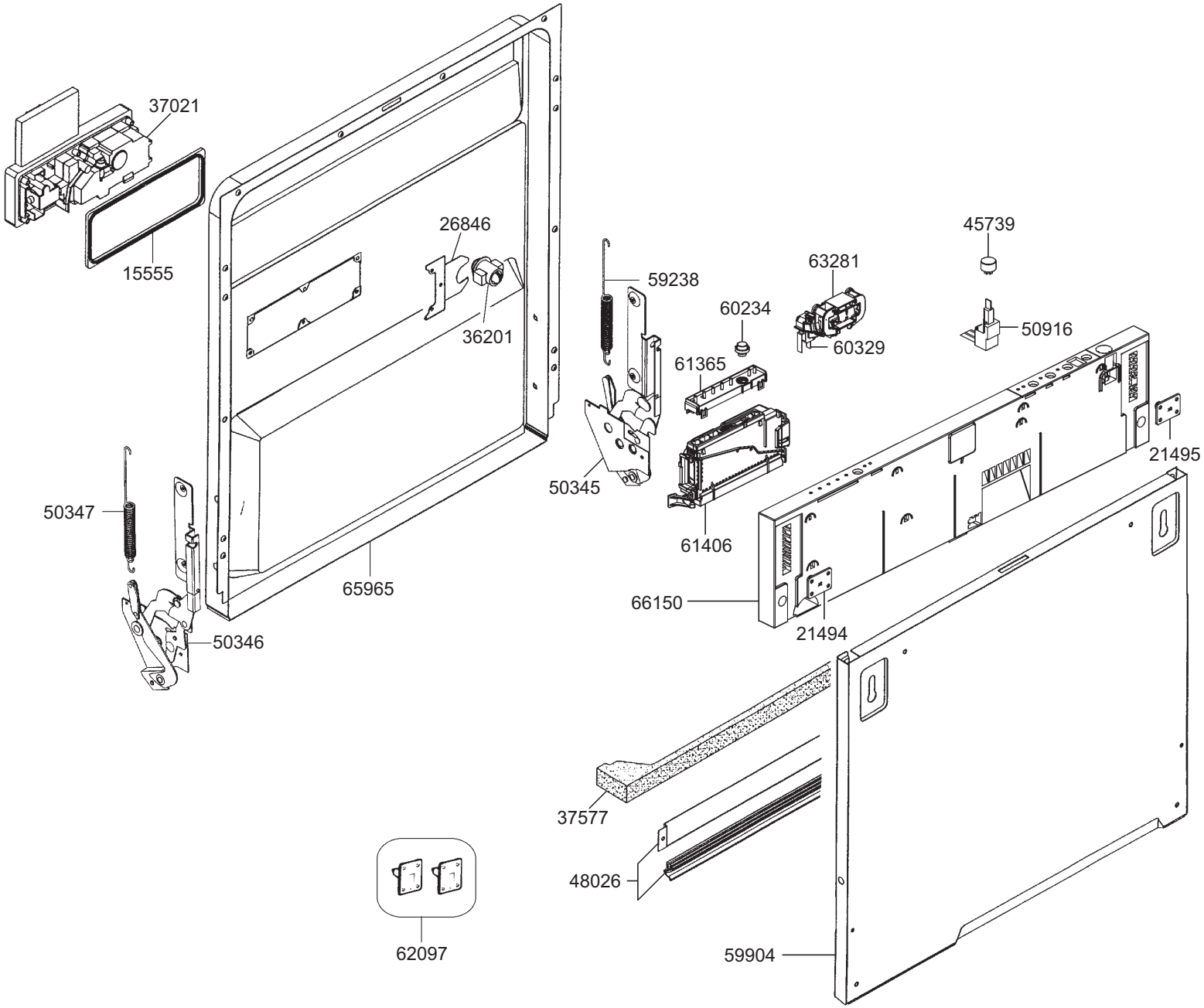

smeg S.p.A
Via Circonvallazione Nord, 36
42016 Guastalla (RE)

FORM. A4

LA RIPRODUZIONE O LA CESSIONE DEL PRESENTE DISEGNO DEVONO ESSERE AUTORIZZATE DALLA "SMEG" SPA
ANY REPRODUCTION OR TRANSFER OF THE PRESENT DRAWING MUST BE AUTHORIZED BY "SMEG" SPA

MODELLO - MODEL	CODICE - ART.NO.	VERSIONE - EDITING
APL12-1	138160 - B	01 del 12.07.2005

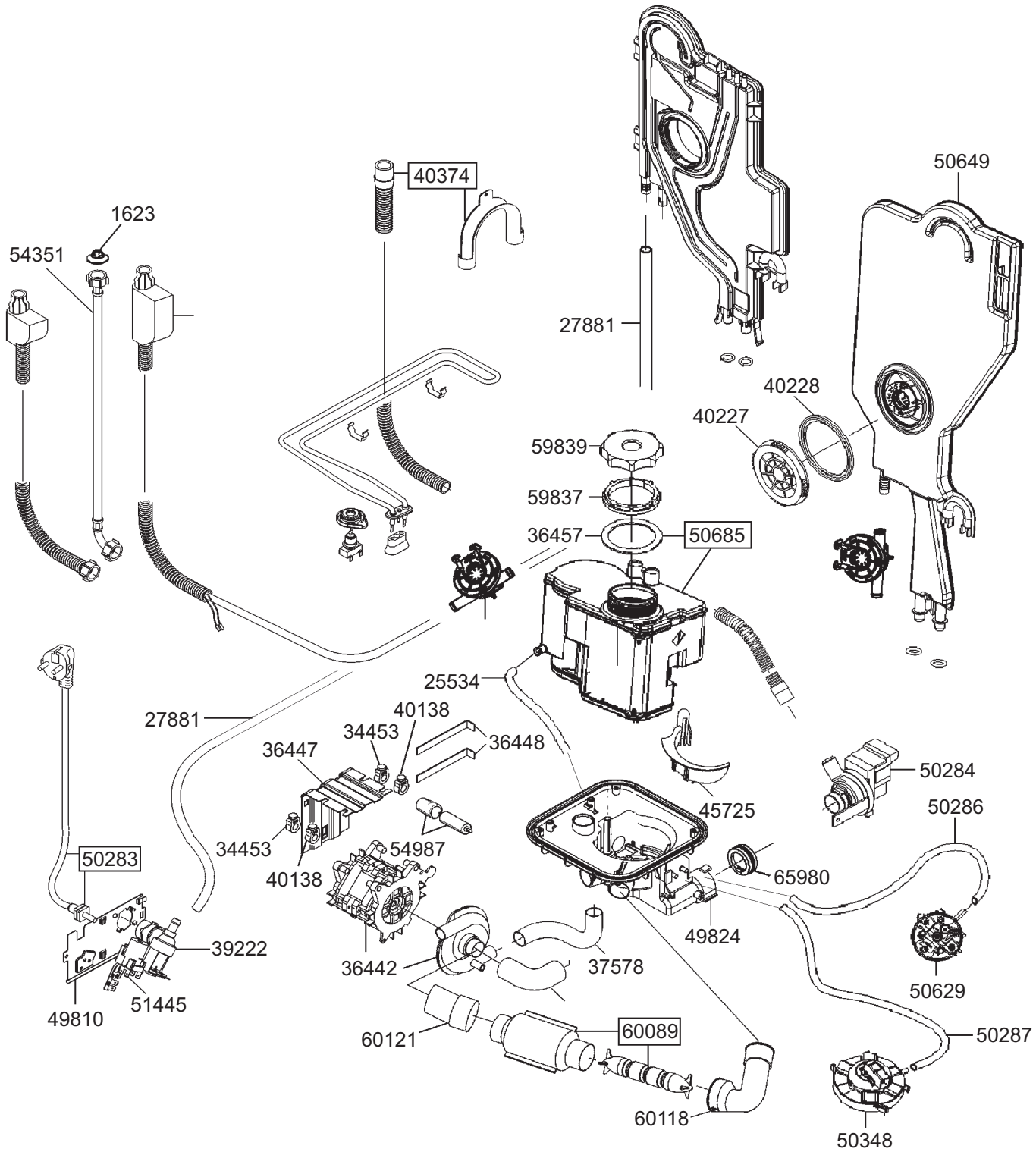
40374
1623
54351
50649
27881
40228
40227
59839
59837
36457
50685
25534
27881
40138
34453
36448
36447
50284
45725
50286
34453
54987
40138
65980
50283
49824
39222
36442
37578
50629
51445
49810
60121
60089
50287
60118
50348

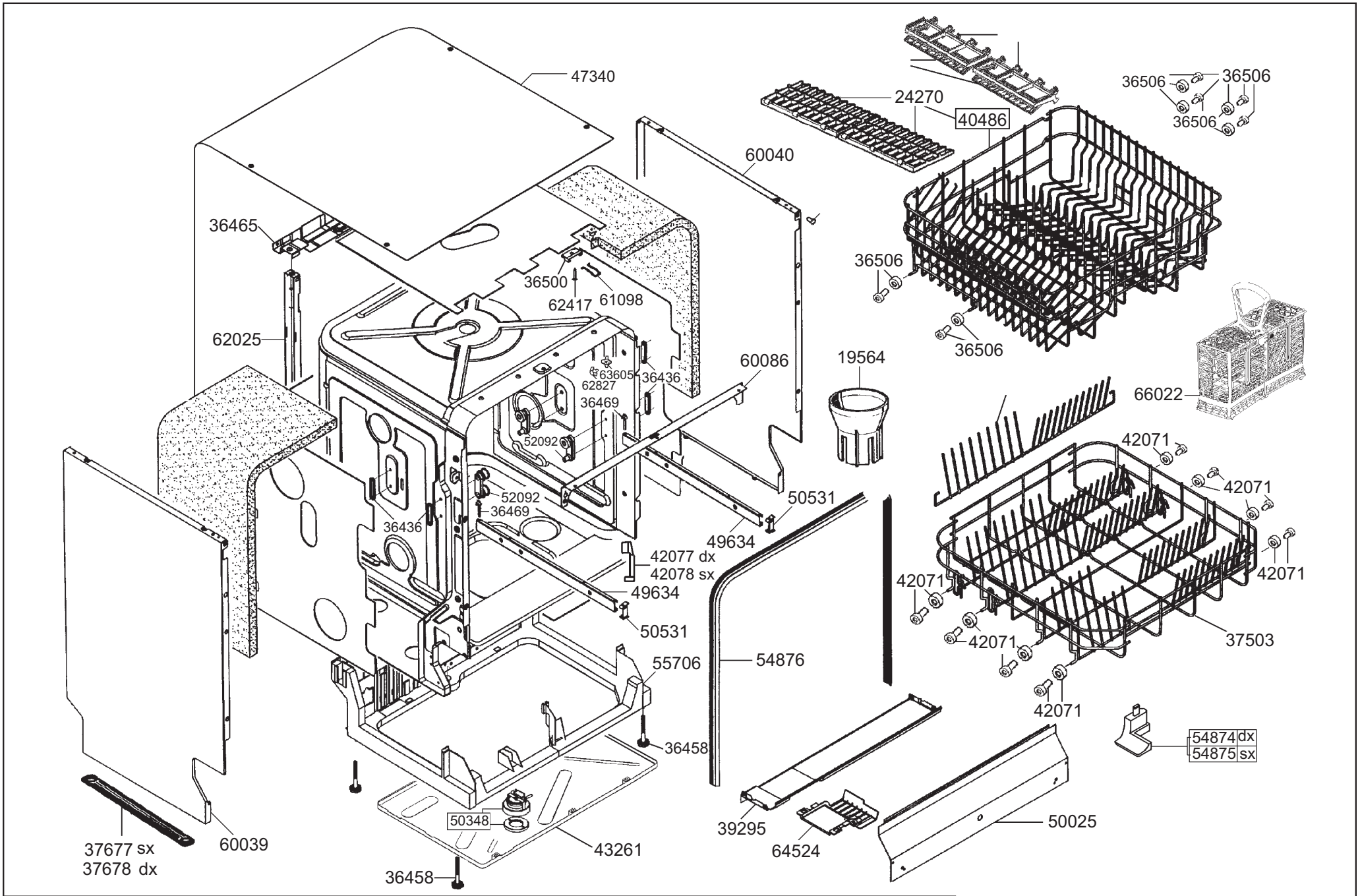

smeg S.p.A
Via Circonvallazione Nord, 36
42016 Guastalla (RE)

FORM. A4

LA RIPRODUZIONE O LA CESSIONE DEL PRESENTE DISEGNO DEVONO ESSERE AUTORIZZATE DALLA "SMEG" SPA
ANY REPRODUCTION OR TRANSFER OF THE PRESENT DRAWING MUST BE AUTHORIZED BY "SMEG" SPA

MODELLO - MODEL	CODICE - ART.NO.	VERSIONE - EDITING
APL12-1	138160 - D	01 del 12.10.2005