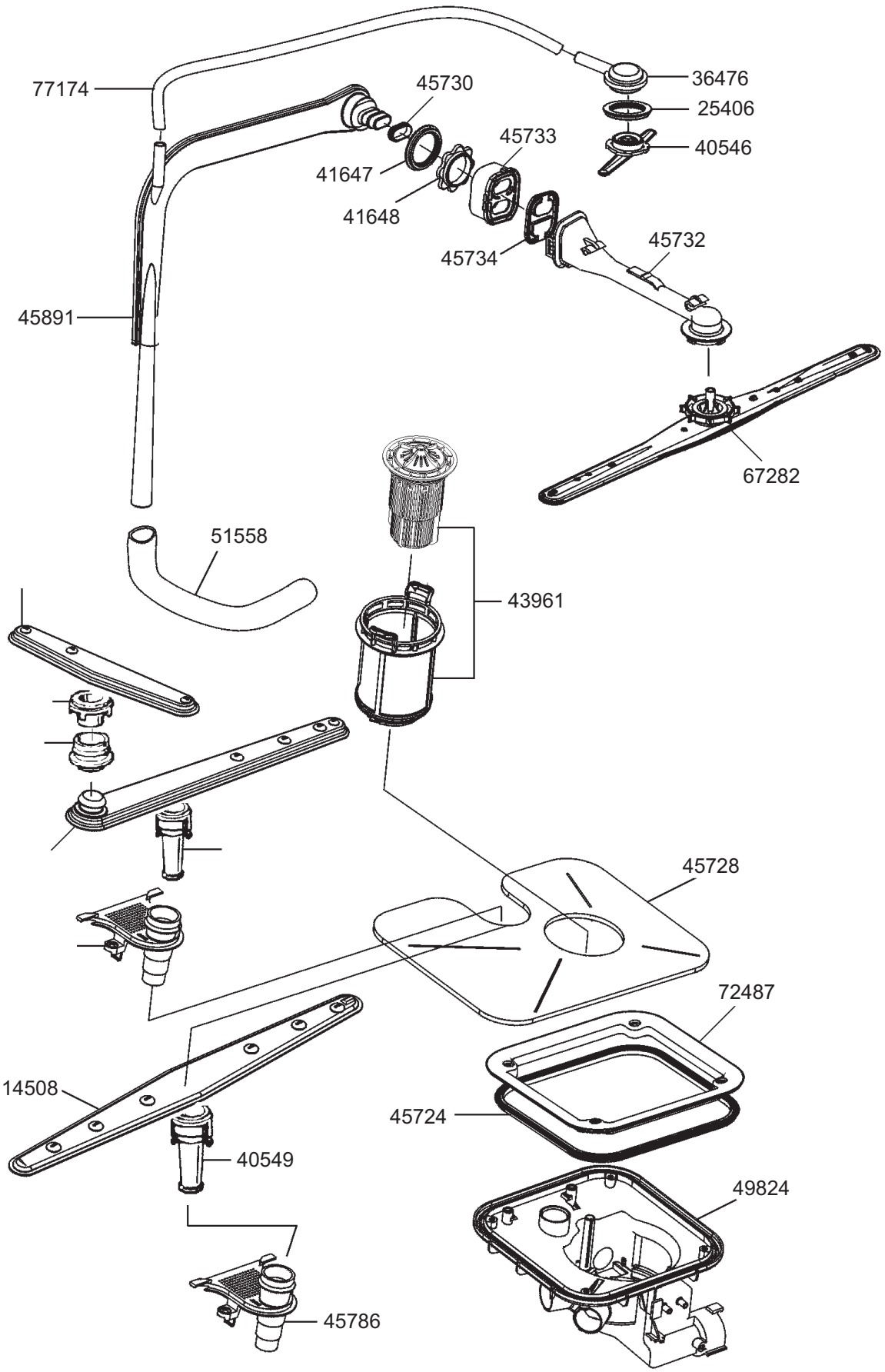
77174
45730
36476
25406
45733
40546
41647
41648
45734
45732
45891
67282
51558
43961
45728
72487
14508
45724
40549
49824
45786

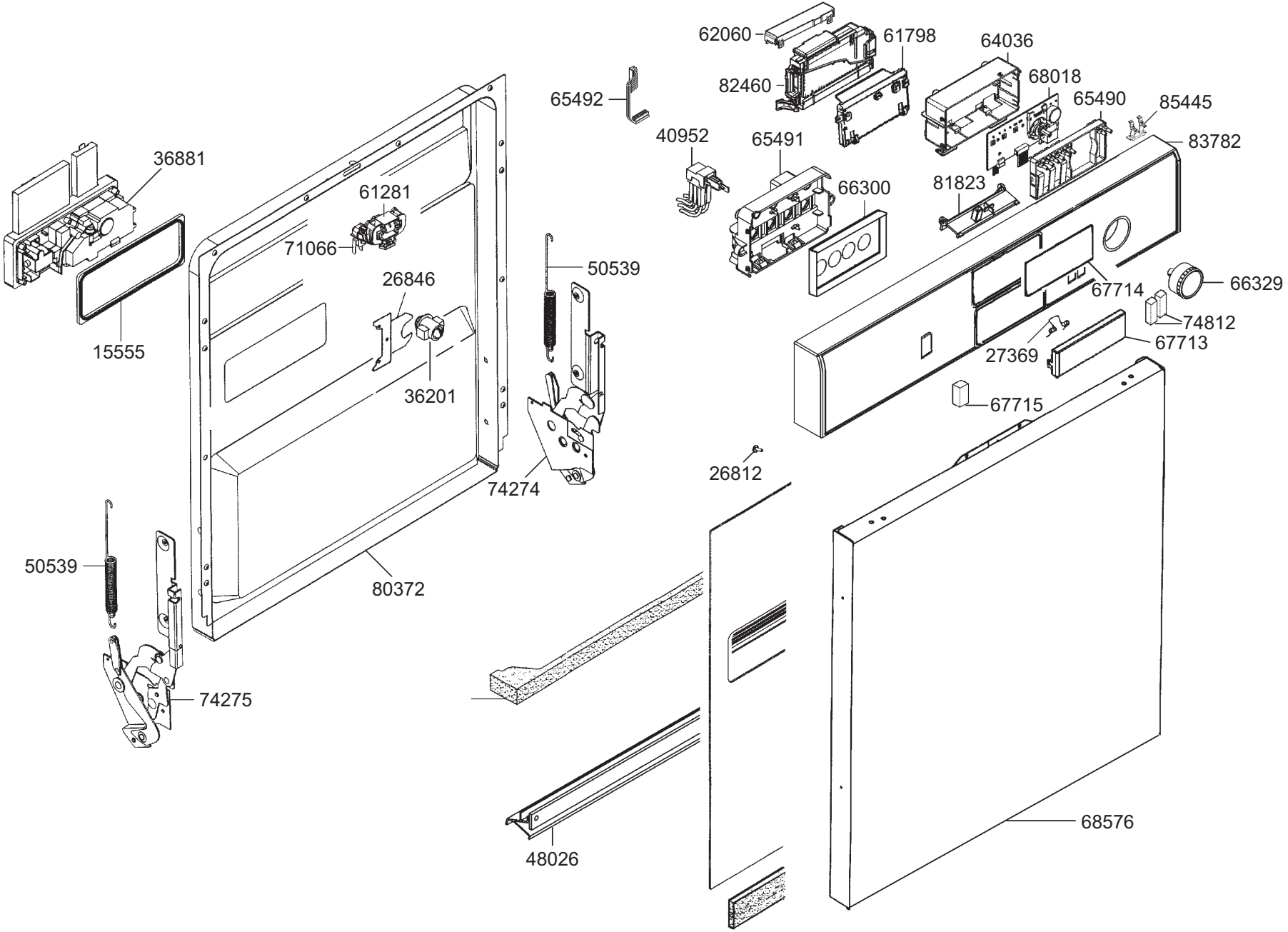

smeg S.p.A
Via Circonvallazione Nord, 36
42016 Guastalla (RE)

FORM. A4

LA RIPRODUZIONE O LA CESSIONE DEL PRESENTE DISEGNO DEVONO ESSERE AUTORIZZATE DALLA "SMEG" SPA
ANY REPRODUCTION OR TRANSFER OF THE PRESENT DRAWING MUST BE AUTHORIZED BY "SMEG" SPA

MODELLO - MODEL	CODICE - ART.NO.	VERSIONE - EDITING
APL1259ES	148451 - B	01 del 11.09.2009

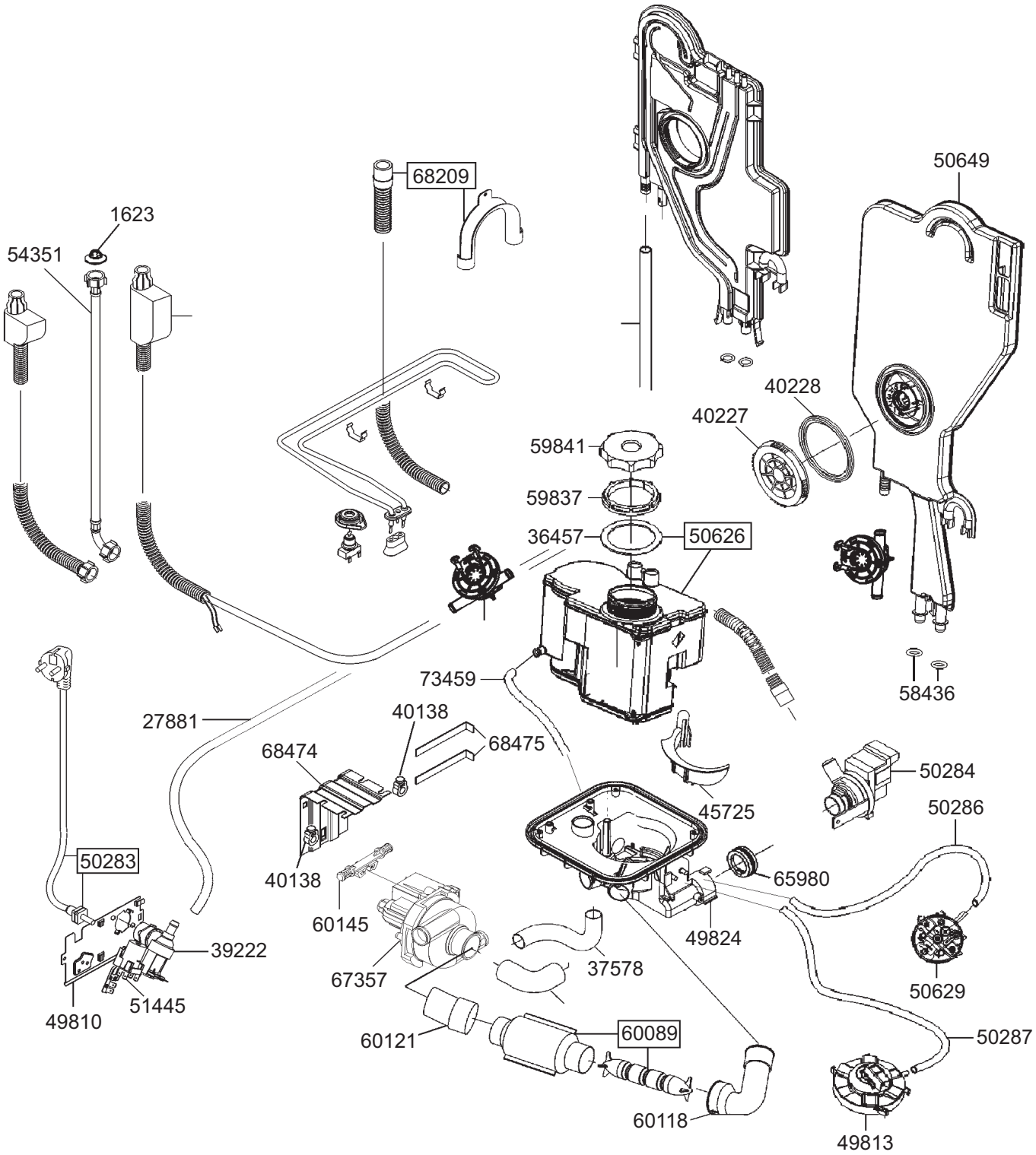
68209
50649
1623
54351
40228
40227
59841
59837
36457
50626
73459
58436
27881
40138
68475
68474
50284
45725
50286
50283
40138
65980
60145
49824
39222
67357
37578
50629
51445
49810
60121
60089
50287
60118
49813

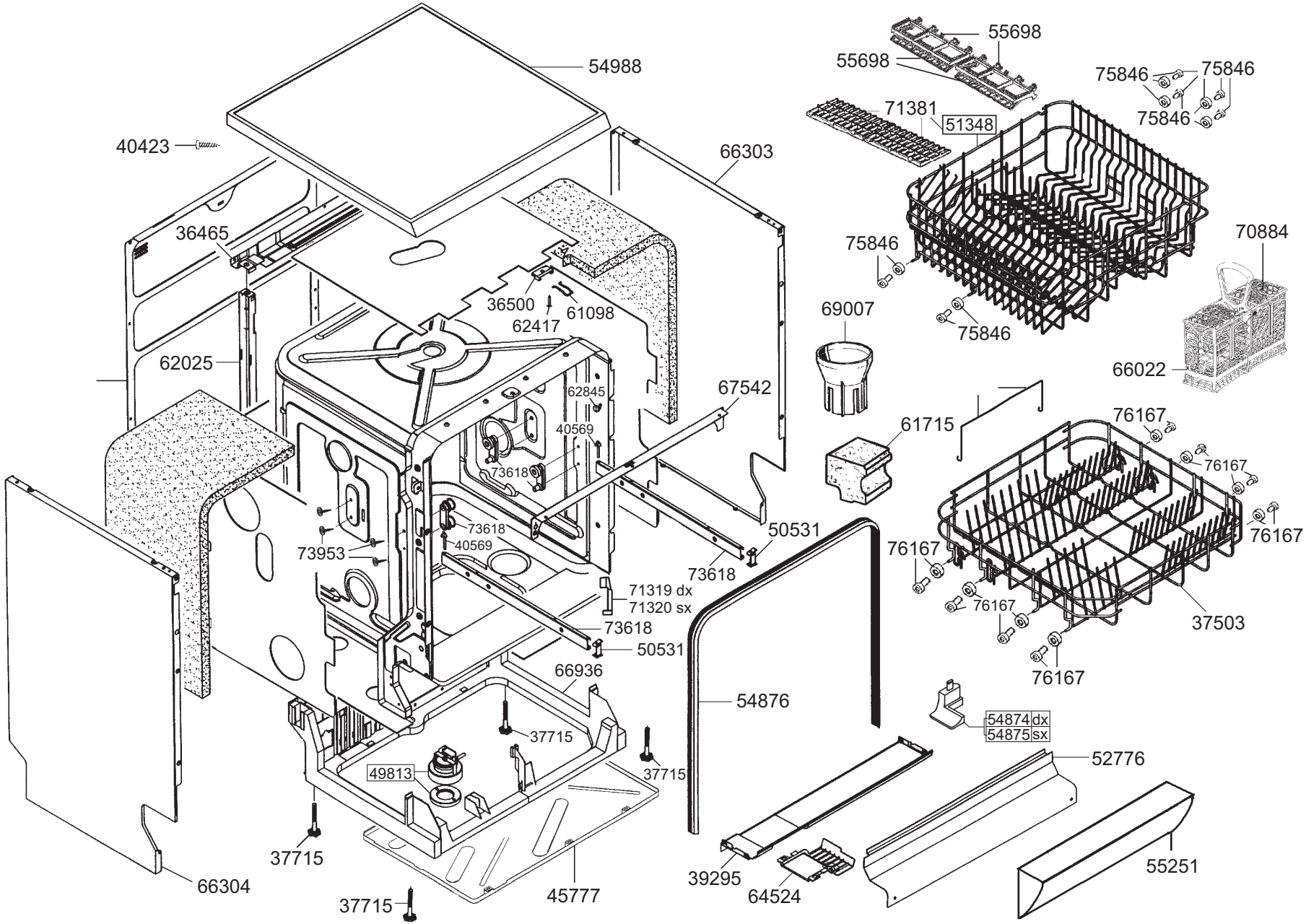

smeg S.p.A
Via Circonvallazione Nord, 36
42016 Guastalla (RE)

FORM. A4

LA RIPRODUZIONE O LA CESSIONE DEL PRESENTE DISEGNO DEVONO ESSERE AUTORIZZATE DALLA "SMEG" SPA
ANY REPRODUCTION OR TRANSFER OF THE PRESENT DRAWING MUST BE AUTHORIZED BY "SMEG" SPA

MODELLO - MODEL	CODICE - ART.NO.	VERSIONE - EDITING
APL1259ES	148451 - D	01 del 11.09.2009