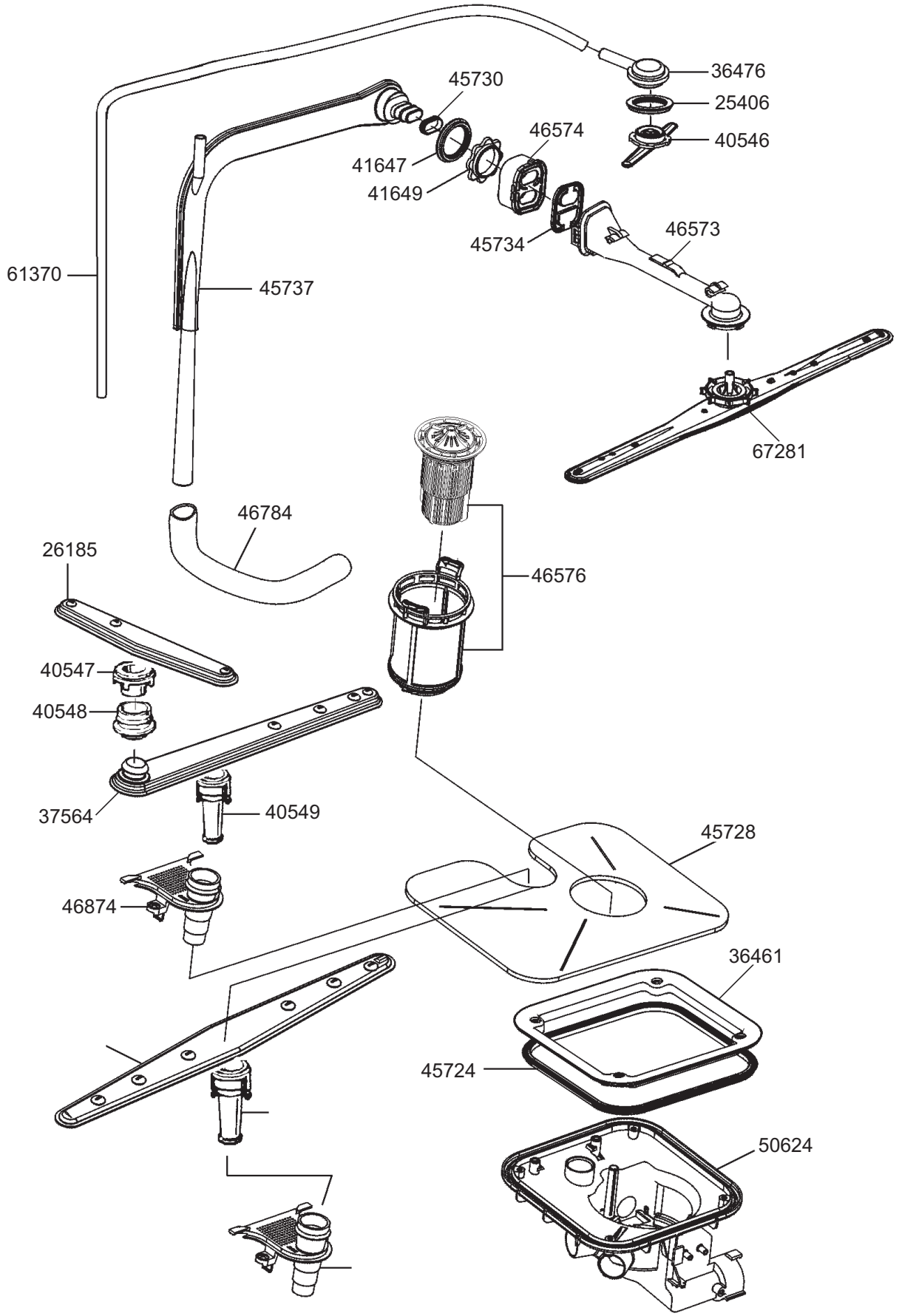
36476
25406
40546
45730
46574
41647
41649
45734
46573
61370
45737
67281
46784
26185
46576
40547
40548
37564
40549
45728
46874
36461
45724
50624

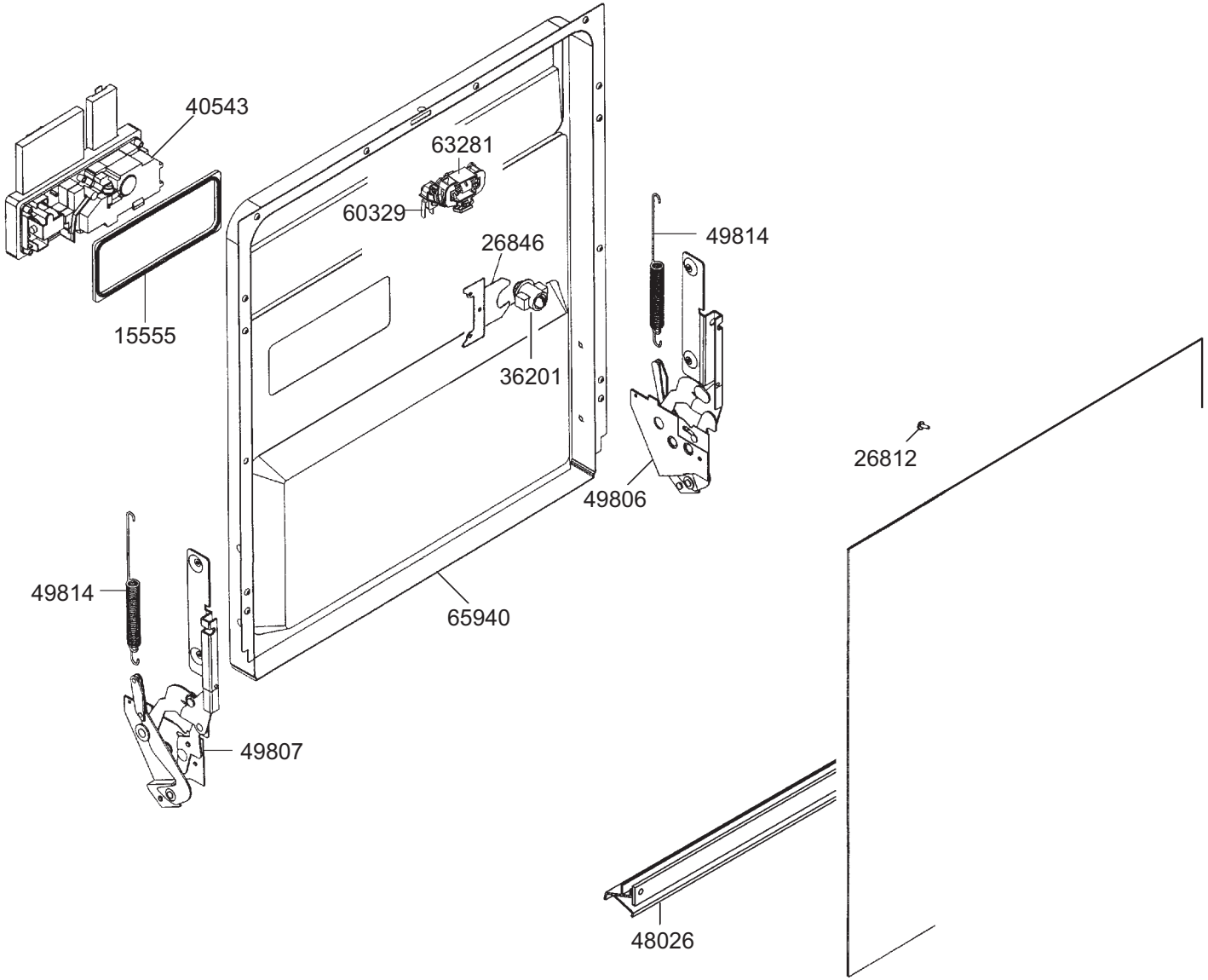

smeg S.p.A
Via Circonvallazione Nord, 36
42016 Guastalla (RE)

FORM. A4

LA RIPRODUZIONE O LA CESSIONE DEL PRESENTE DISEGNO DEVONO ESSERE AUTORIZZATE DALLA "SMEG" SPA
ANY REPRODUCTION OR TRANSFER OF THE PRESENT DRAWING MUST BE AUTHORIZED BY "SMEG" SPA

MODELLO - MODEL	CODICE - ART.NO.	VERSIONE - EDITING
BLV1VE-1	148305 - B	01 del 10.04.2006

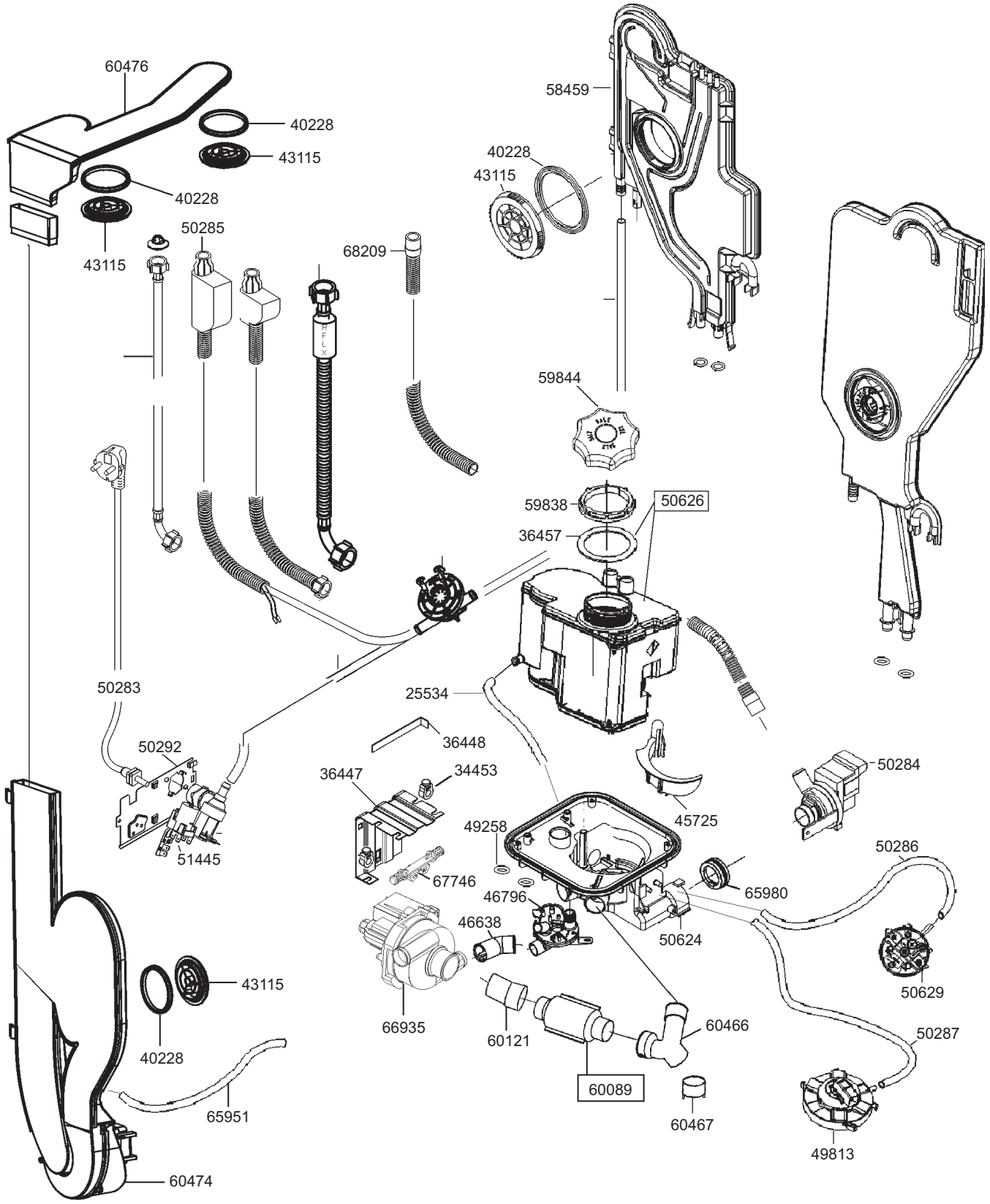
60476
40228
43115
40228
43115
50285
68209
58459
40228
43115
59844
59838
50626
36457
50283
25534
36448
50292
36447
34453
51445
67746
49258
45725
50284
50286
65980
46796
46638
50624
50629
43115
66935
60121
60466
50287
40228
60089
60467
65951
49813
60474

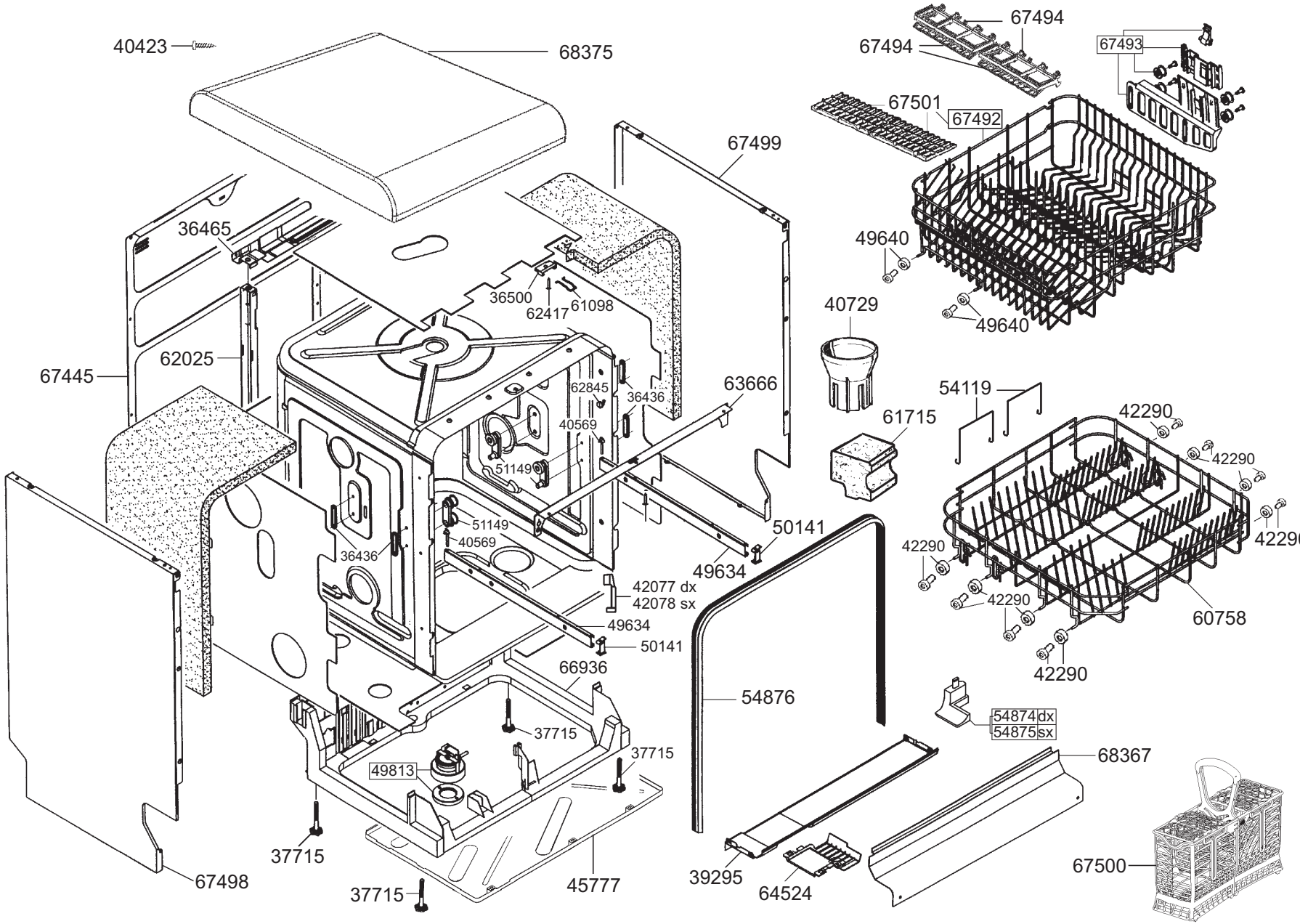

smeg S.p.A
Via Circonvallazione Nord, 36
42016 Guastalla (RE)

FORM. A4

LA RIPRODUZIONE O LA CESSIONE DEL PRESENTE DISEGNO DEVONO ESSERE AUTORIZZATE DALLA "SMEG" SPA
ANY REPRODUCTION OR TRANSFER OF THE PRESENT DRAWING MUST BE AUTHORIZED BY "SMEG" SPA

MODELLO - MODEL	CODICE - ART.NO.	VERSIONE - EDITING
BLV1VE-1	148305 - D	01 del 10.04.2006

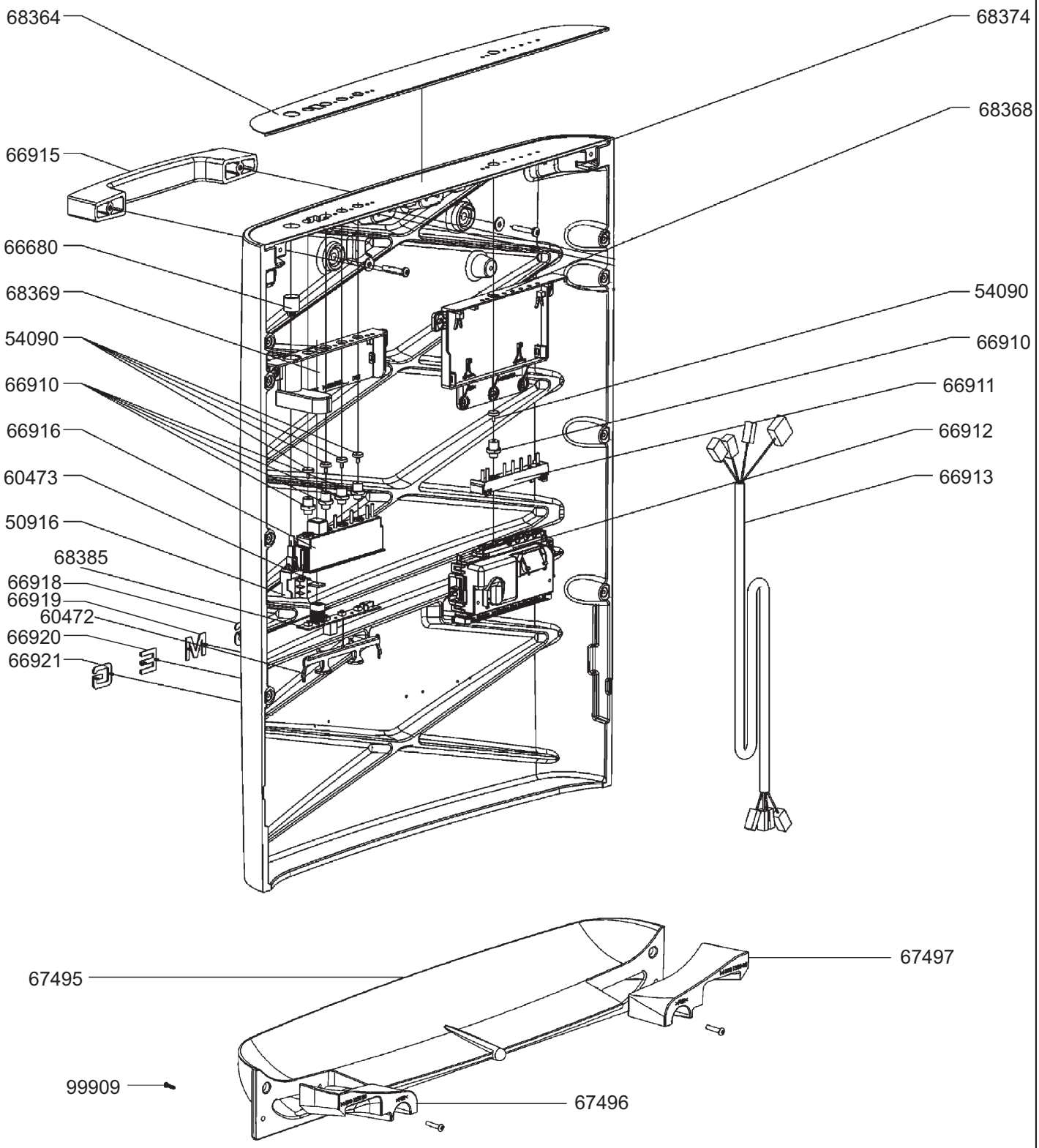
68364
66915
66680
68369
54090
66910
66916
60473
50916
68385
66918
66919
60472
66920
66921
68374
68368
54090
66910
66911
66912
66913
67495
67497
99909
67496