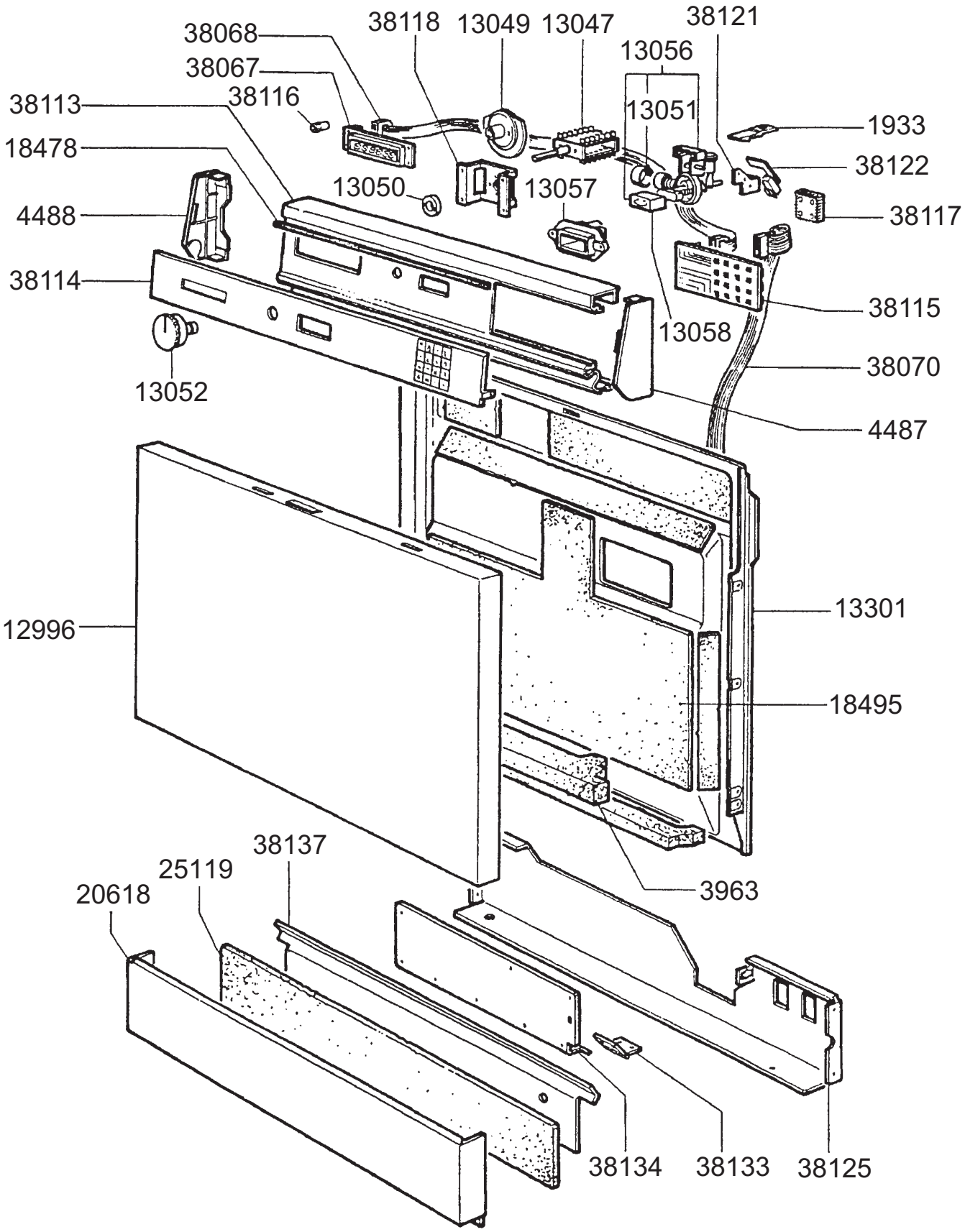
38068
38067
38113
38116
18478
4488
38114
13052
38118
13049
13047
13056
38121
13051
1933
38122
13050
13057
38117
38115
13058
38070
4487
12996
13301
18495
3963
38137
25119
20618
38134
38133
38125

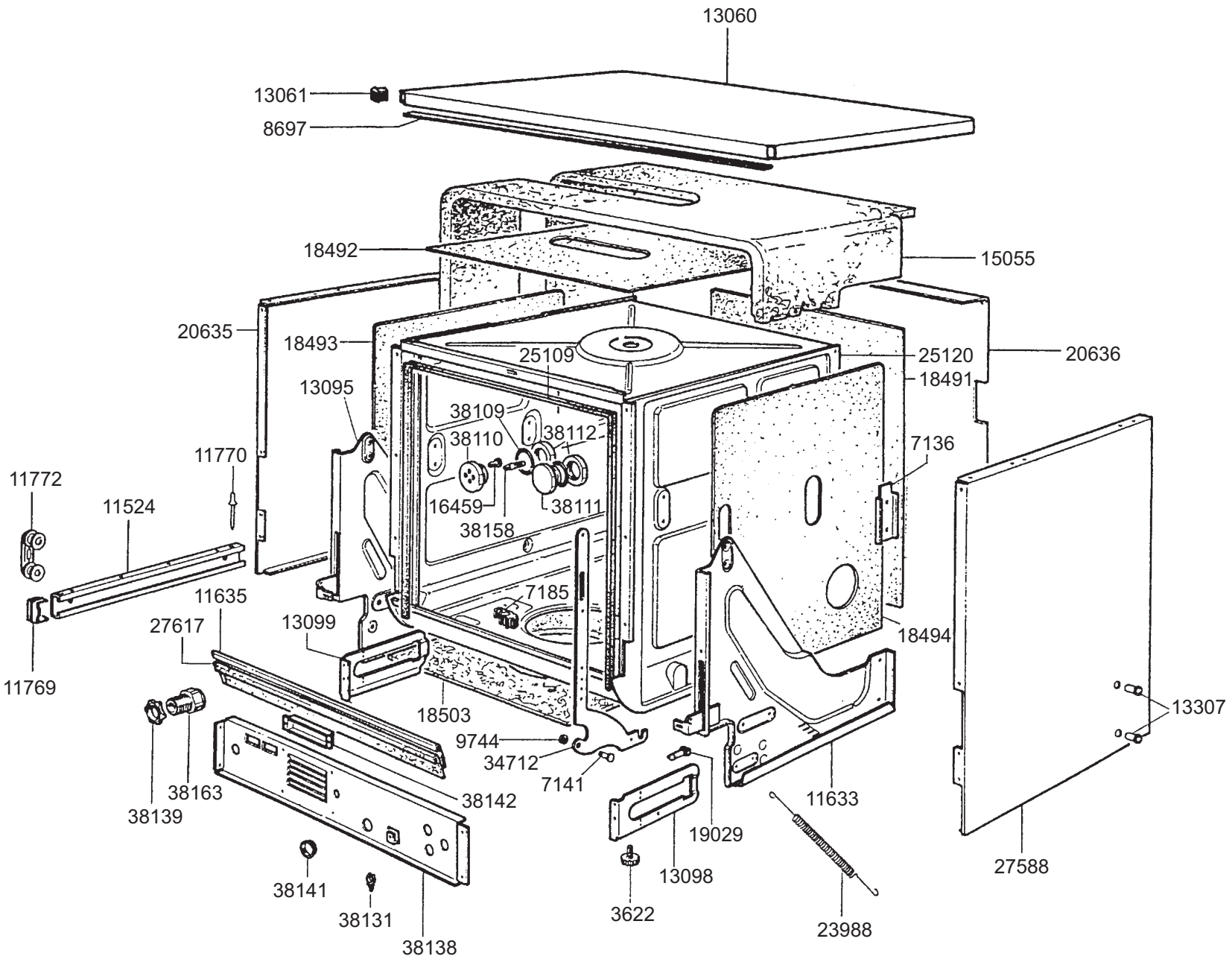

smeg S.p.A Via Circonvallazione Nord, 36 42016 Guastalla (RE)	mm FORM. A4	LA RIPRODUZIONE O LA CESSIONE DEL PRESENTE DISEGNO DEVONO ESSERE AUTORIZZATE DALLA "SMEG" SPA ANY REPRODUCTION OR TRANSFER OF THE PRESENT DRAWING MUST BE AUTHORIZED BY "SMEG" SPA	MODELLO - MODEL GW3050	CODICE - ART.NO. 860054 - B	VERSIONE - EDITING 01 del 09.01.1998

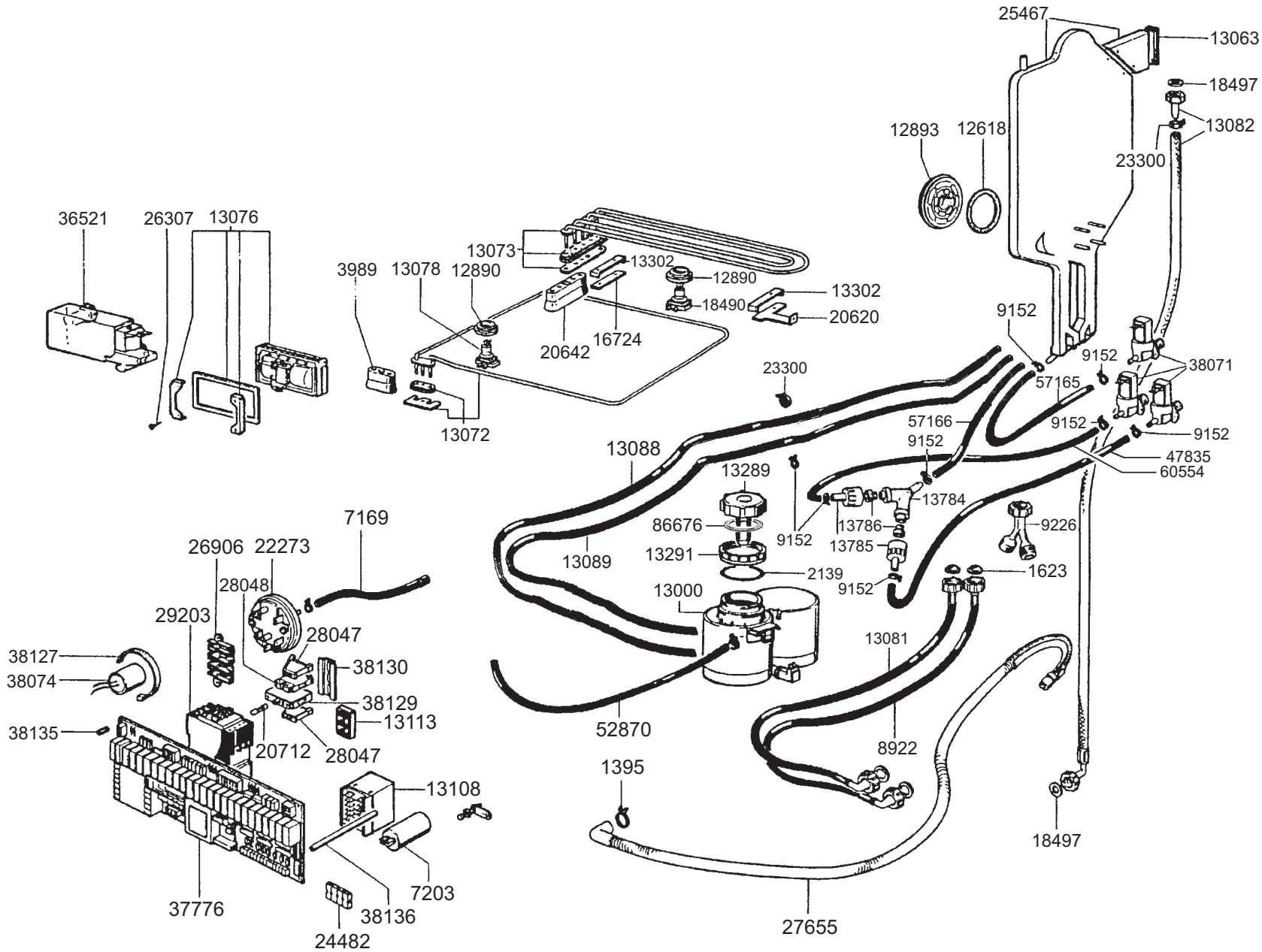

smeg S.p.A Via Circonvallazione Nord, 36 42016 Guastalla (RE)	mm FORM. A4	LA RIPRODUZIONE O LA CESSIONE DEL PRESENTE DISEGNO DEVONO ESSERE AUTORIZZATE DALLA "SMEG" SPA ANY REPRODUCTION OR TRANSFER OF THE PRESENT DRAWING MUST BE AUTHORIZED BY "SMEG" SPA	MODELLO - MODEL GW3050	CODICE - ART.NO. 860054 - C	VERSIONE - EDITING 01 del 09.01.1998

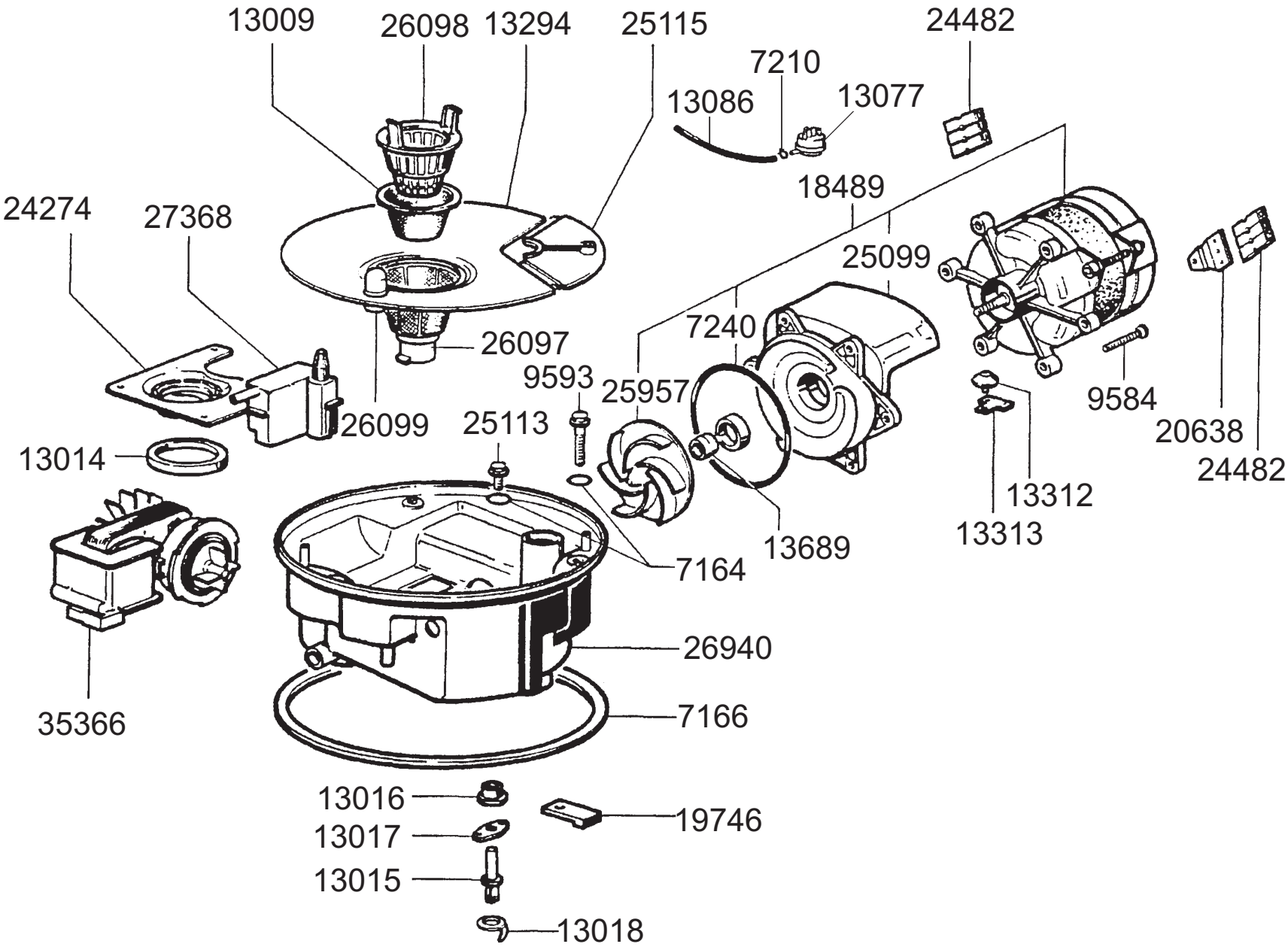

smeg S.p.A Via Circonvallazione Nord, 36 42016 Guastalla (RE)	mm FORM. A4	LA RIPRODUZIONE O LA CESSIONE DEL PRESENTE DISEGNO DEVONO ESSERE AUTORIZZATE DALLA "SMEG" SPA ANY REPRODUCTION OR TRANSFER OF THE PRESENT DRAWING MUST BE AUTHORIZED BY "SMEG" SPA	MODELLO - MODEL GW3050	CODICE - ART.NO. 860054 - D	VERSIONE - EDITING 01 del 09.01.1998

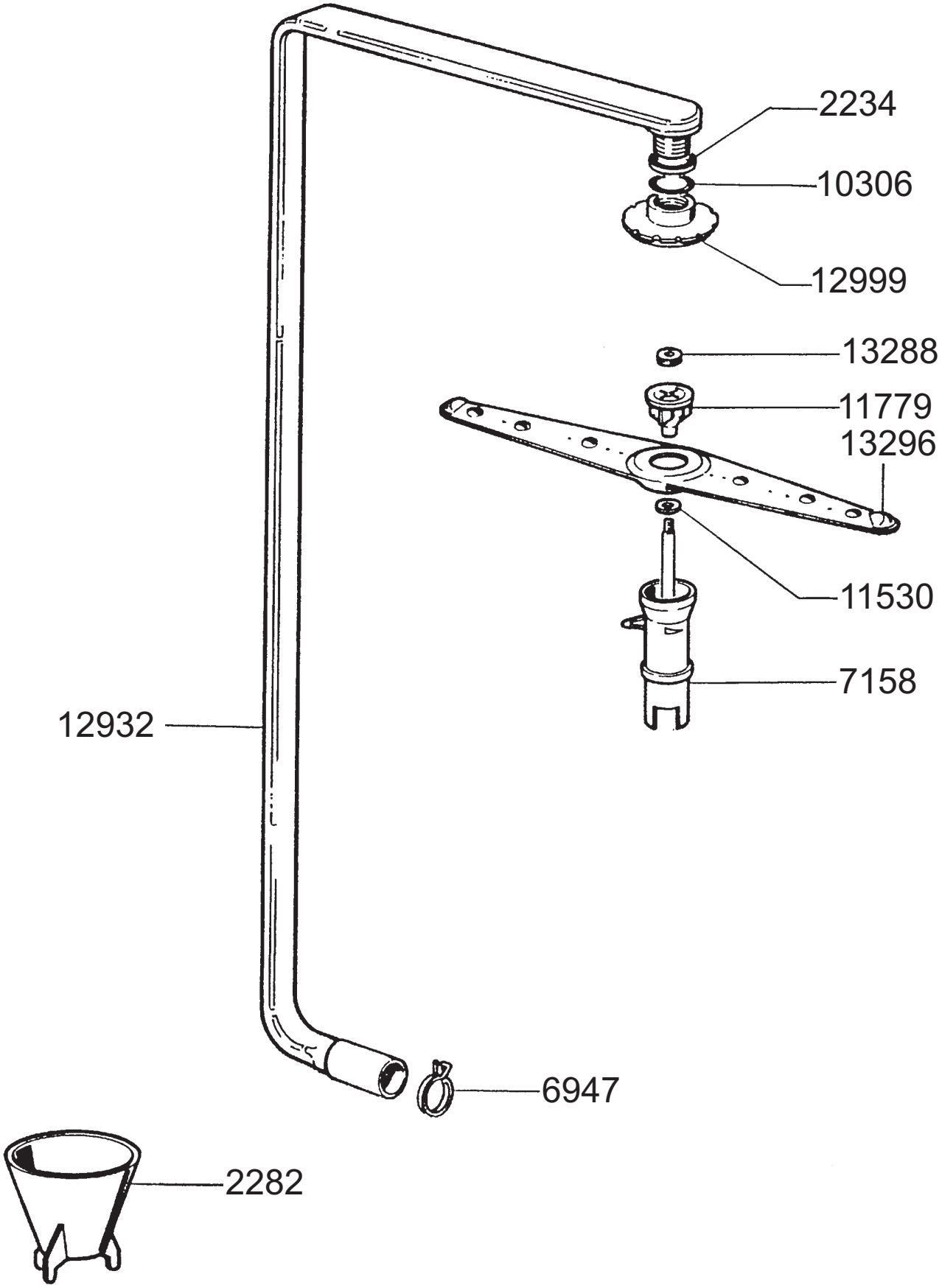

smeg S.p.A
Via Circonvallazione Nord, 36
42016 Guastalla (RE)

FORM. A4

LA RIPRODUZIONE O LA CESSIONE DEL PRESENTE DISEGNO DEVONO ESSERE AUTORIZZATE DALLA "SMEG" SPA
ANY REPRODUCTION OR TRANSFER OF THE PRESENT DRAWING MUST BE AUTHORIZED BY "SMEG" SPA

MODELLO - MODEL	CODICE - ART.NO.	VERSIONE - EDITING
GW3050	860054 - E	01 del 09.01.1998

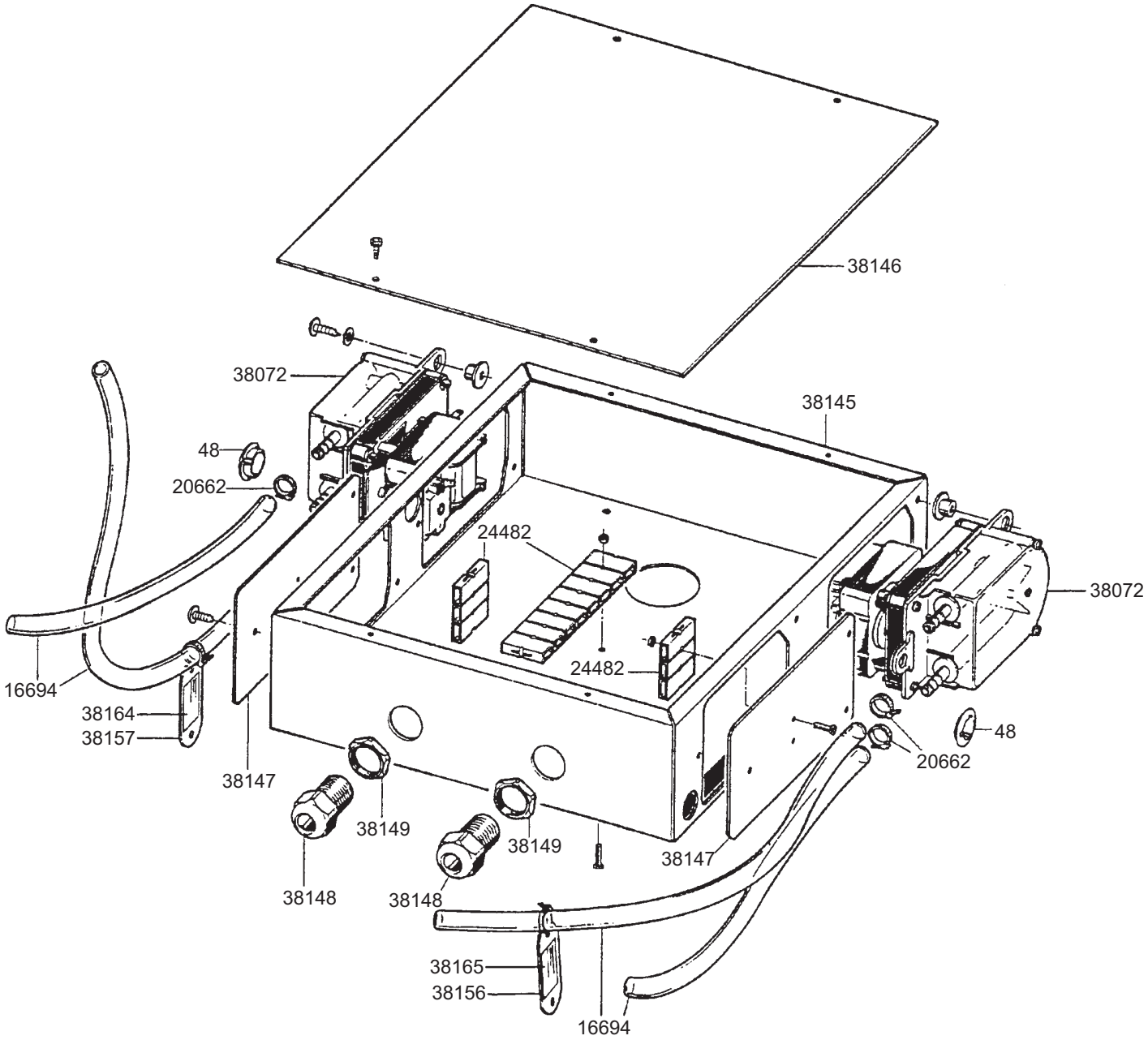

smeg S.p.A Via Circonvallazione Nord, 36 42016 Guastalla (RE)	mm FORM. A4	LA RIPRODUZIONE O LA CESSIONE DEL PRESENTE DISEGNO DEVONO ESSERE AUTORIZZATE DALLA "SMEG" SPA ANY REPRODUCTION OR TRANSFER OF THE PRESENT DRAWING MUST BE AUTHORIZED BY "SMEG" SPA	MODELLO - MODEL GW3050	CODICE - ART.NO. 860054 - F	VERSIONE - EDITING 01 del 09.01.1998