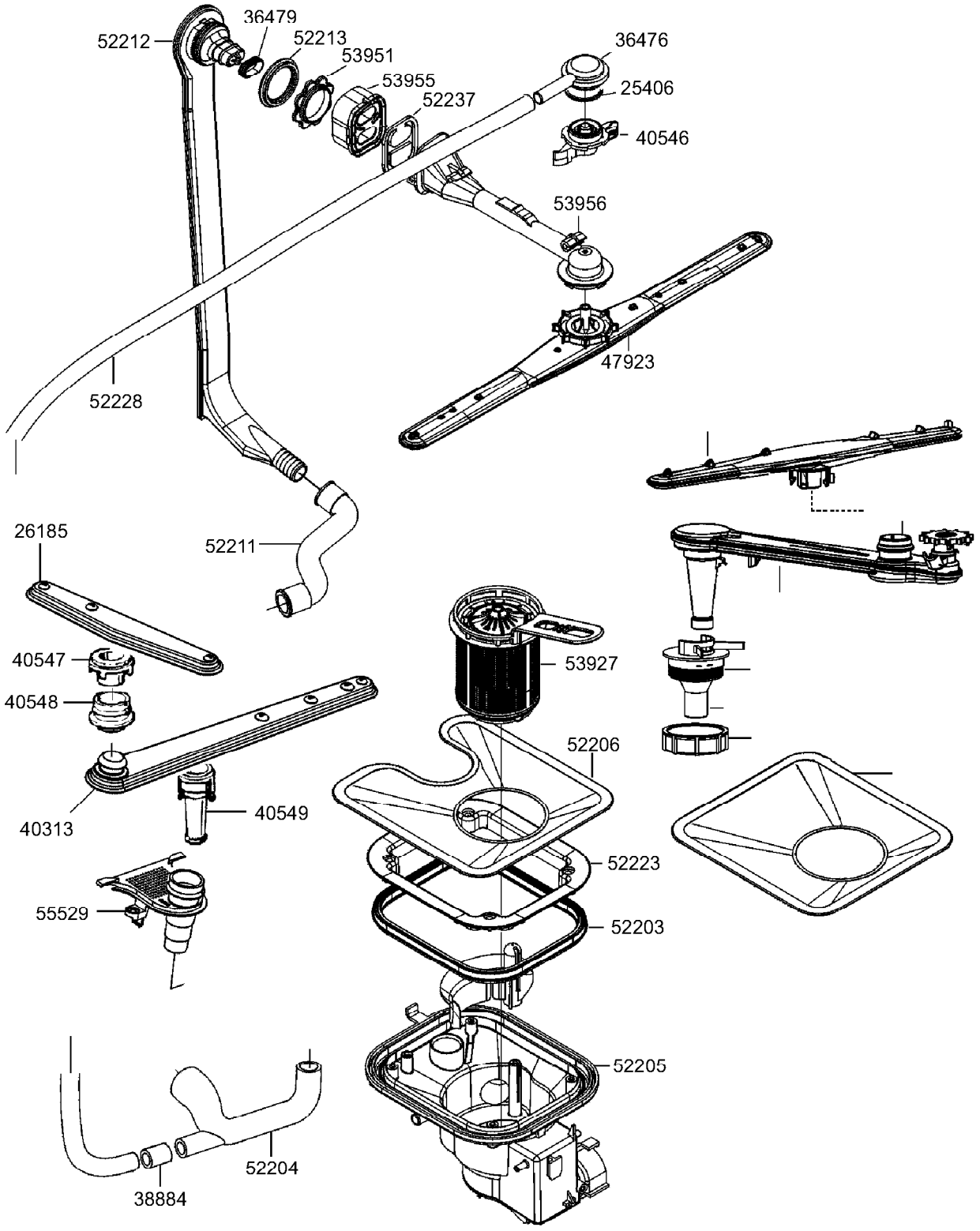
52212
36479
52213
53951
53955
52237
36476
25406
40546
53956
47923
52228
52211
26185
40547
40548
40313
40549
55529
53927
52206
52223
52203
52205
52204
38884

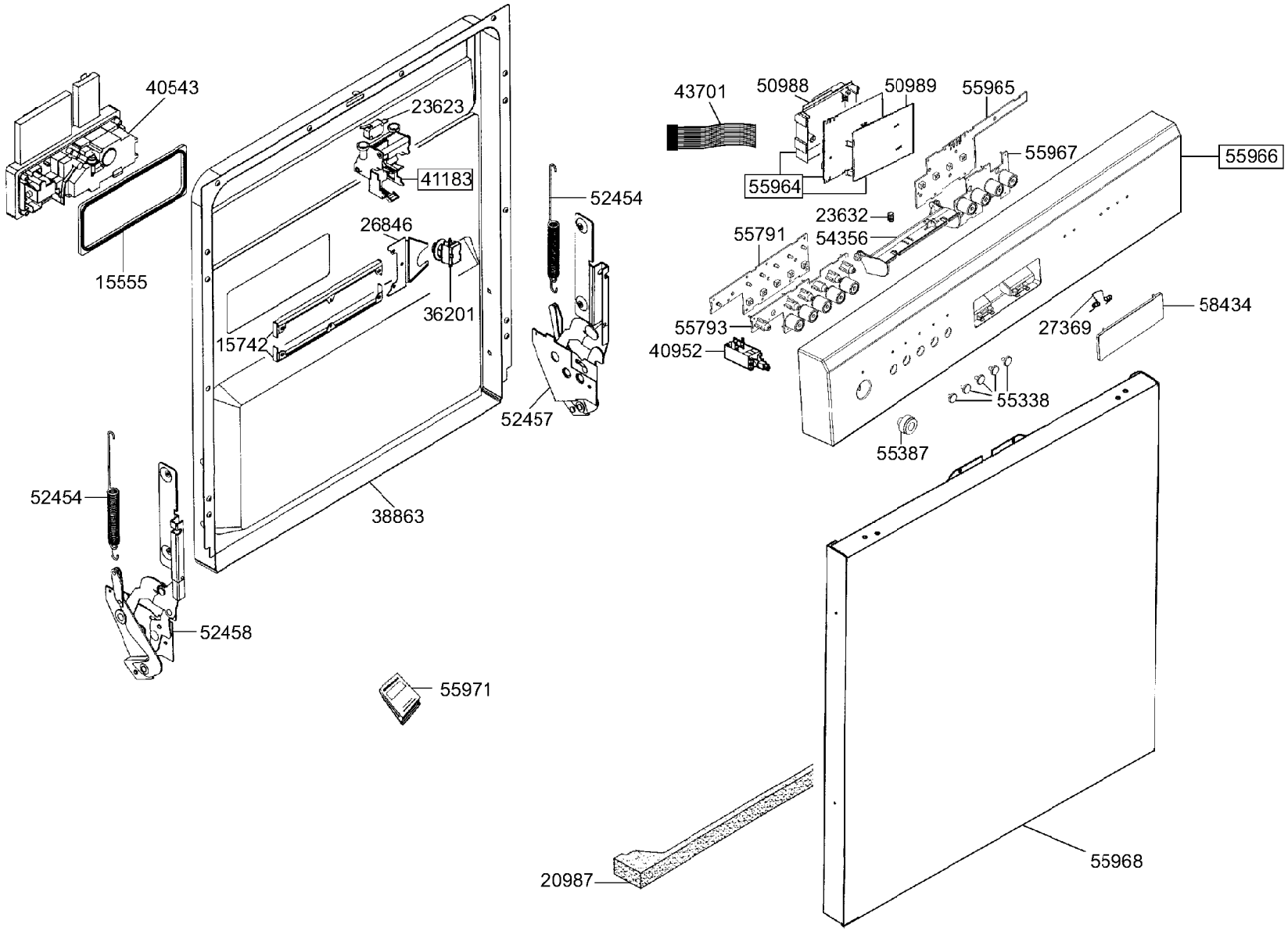

smeg S.p.A
Via Circonvallazione Nord, 36
42016 Guastalla (RE)

FORM. A4

LA RIPRODUZIONE O LA CESSIONE DEL PRESENTE DISEGNO DEVONO ESSERE AUTORIZZATE DALLA "SMEG" SPA
ANY REPRODUCTION OR TRANSFER OF THE PRESENT DRAWING MUST BE AUTHORIZED BY "SMEG" SPA

MODELLO - MODEL	CODICE - ART.NO.	VERSIONE - EDITING
LSA451B	158040 - B	01 del 26.03.2003

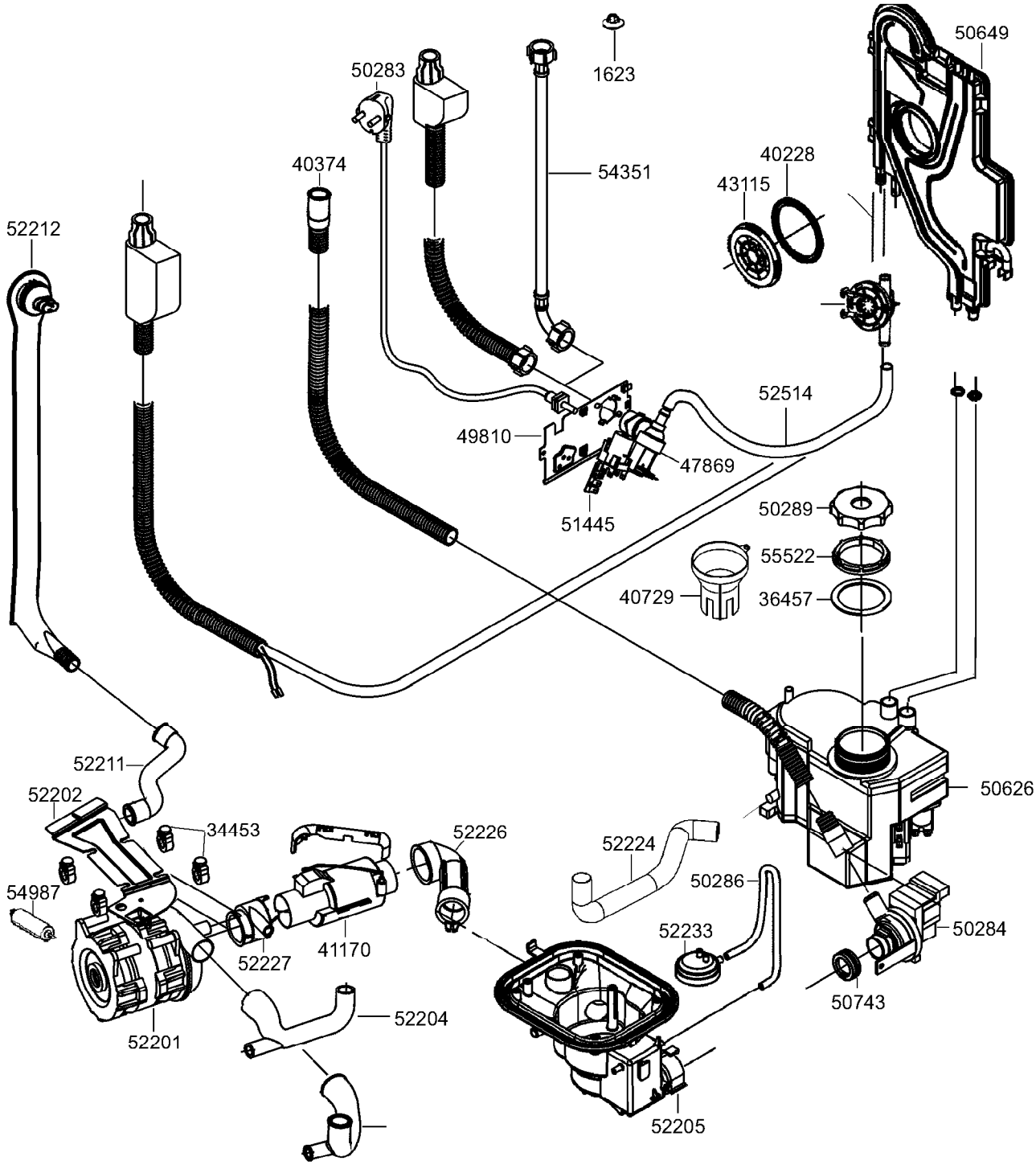
50649
1623
50283
40374
54351
40228
43115
52212
52514
49810
47869
51445
50289
55522
40729
36457
52211
52202
34453
50626
52226
52224
54987
50286
52233
50284
41170
52227
50743
52204
52201
52205

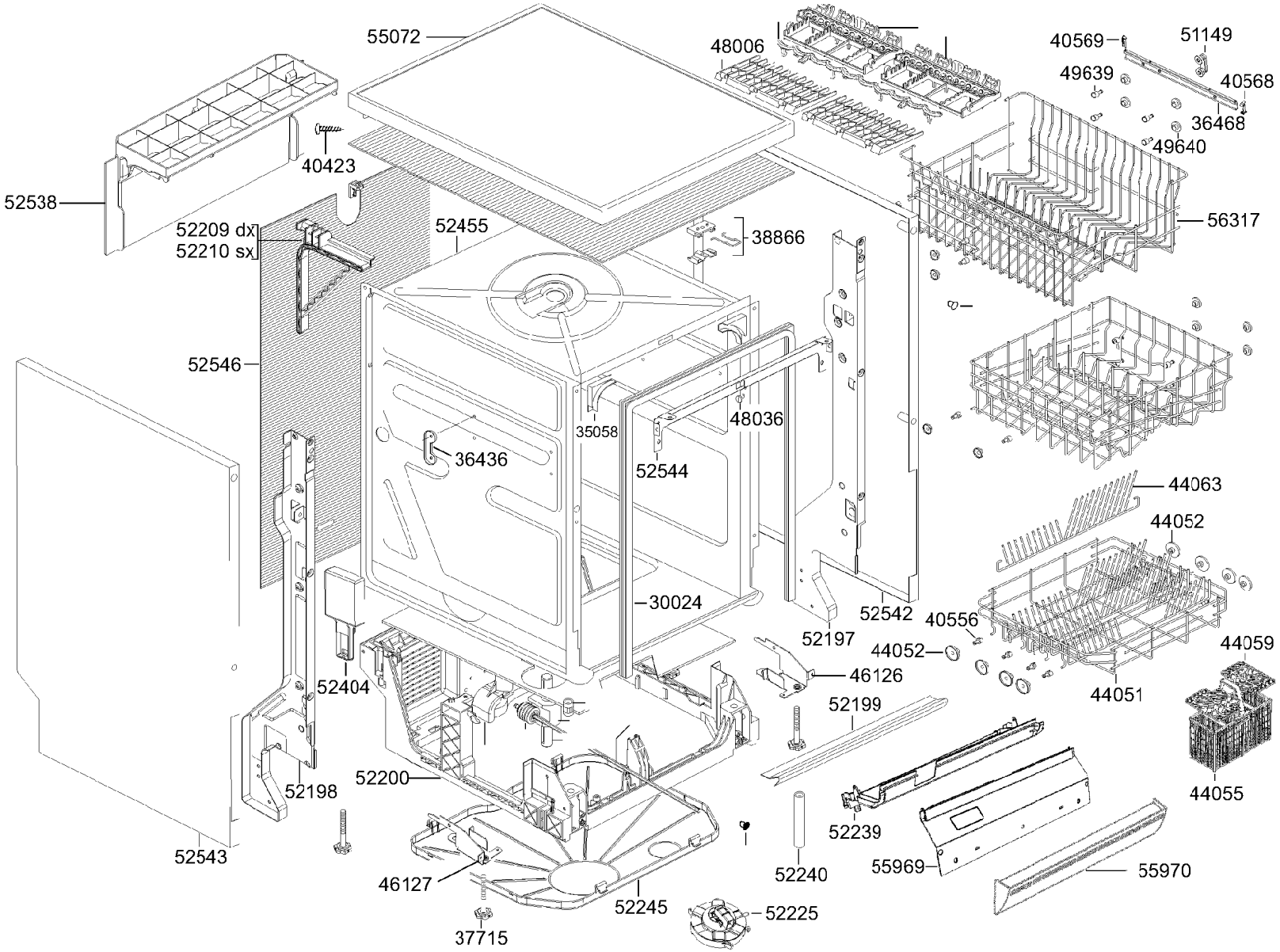

smeg S.p.A
Via Circonvallazione Nord, 36
42016 Guastalla (RE)

FORM. A4

LA RIPRODUZIONE O LA CESSIONE DEL PRESENTE DISEGNO DEVONO ESSERE AUTORIZZATE DALLA "SMEG" SPA
ANY REPRODUCTION OR TRANSFER OF THE PRESENT DRAWING MUST BE AUTHORIZED BY "SMEG" SPA

MODELLO - MODEL	CODICE - ART.NO.	VERSIONE - EDITING
LSA451B	158040 - D	01 del 26.03.2003