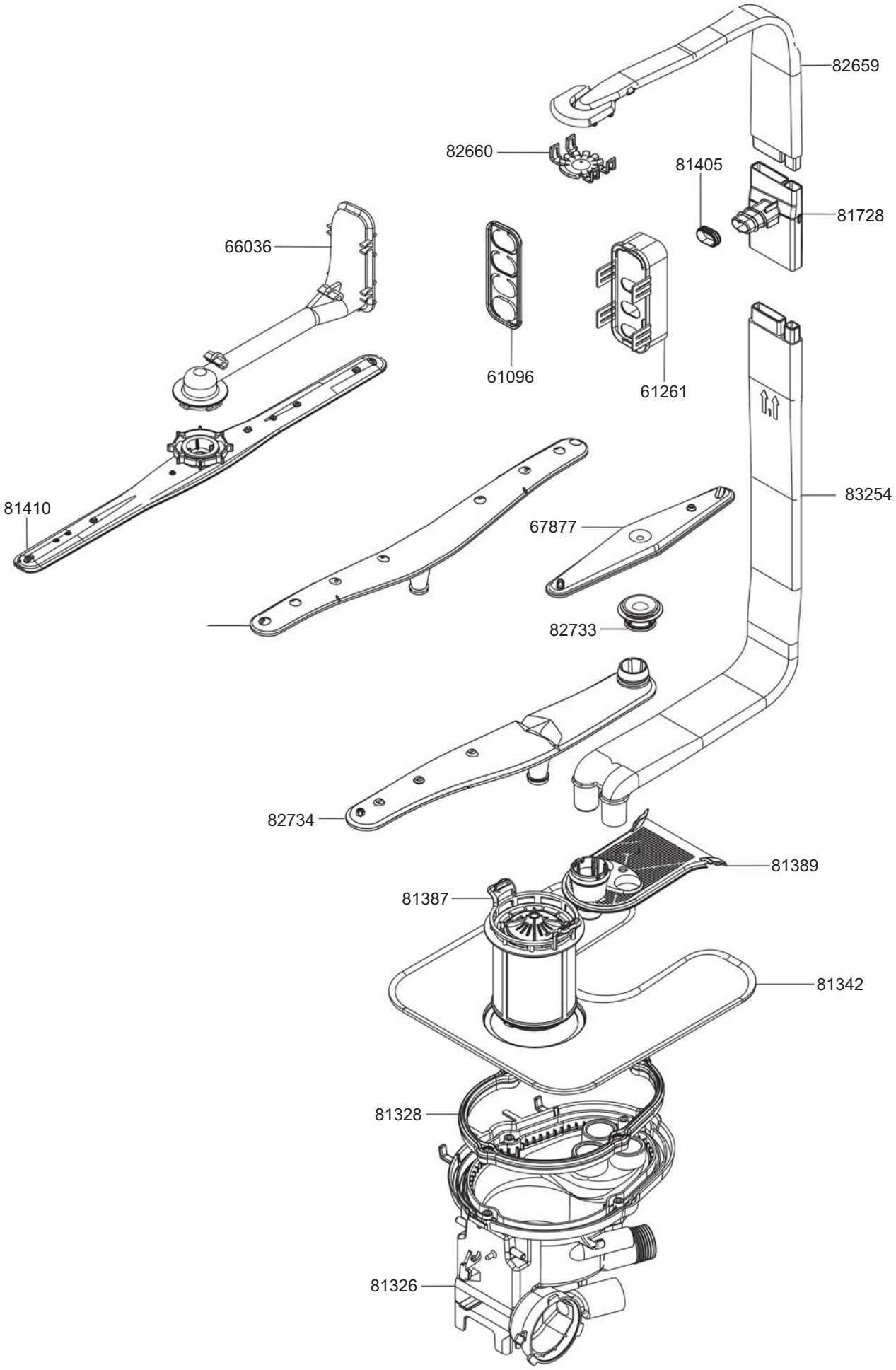

smeg S.p.A
Via Circonvallazione Nord, 36
42016 Guastalla (RE)

FORM. A4

LA RIPRODUZIONE O LA CESSIONE DEL PRESENTE DISEGNO DEVONO ESSERE AUTORIZZATE

ANY REPRODUCTION OR TRANSFER OF THE PRESENT DRAWING MUST BE AUTHORIZED

MODELLO - MODEL	CODICE - ART.NO.	VERSIONE - EDITING
LSA6446X	149010 - A	01 del 03.06.2010

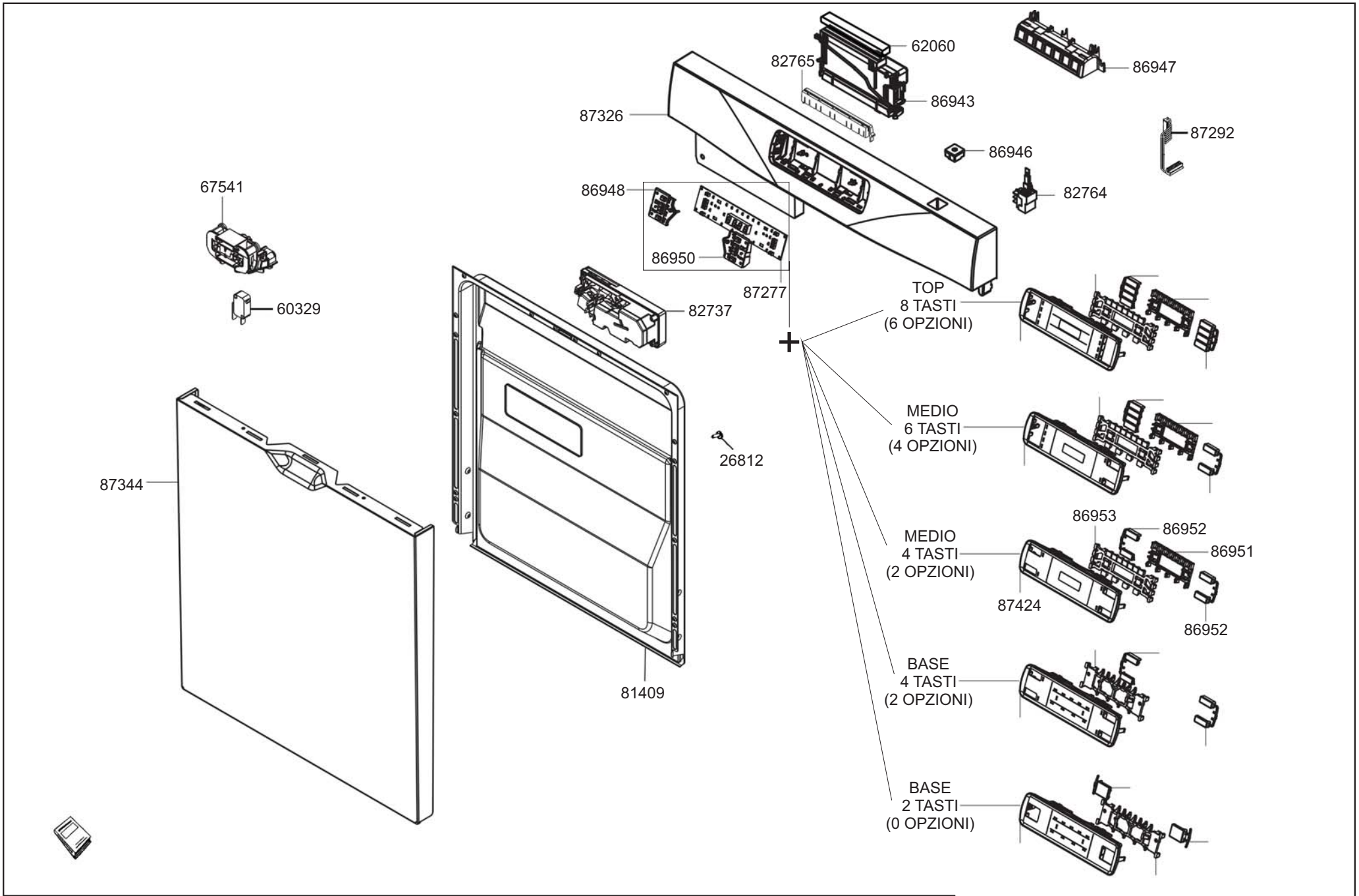

smeg S.p.A
Via Circonvallazione Nord, 36
42016 Guastalla (RE)

mm
FORM. A4

LA RIPRODUZIONE O LA CESSIONE DEL PRESENTE DISEGNO DEVONO ESSERE AUTORIZZATE

ANY REPRODUCTION OR TRANSFER OF THE PRESENT DRAWING MUST BE AUTHORIZED

MODELLO - MODEL	CODICE - ART.NO.	VERSIONE - EDITING
LSA6446X	149010 - B	01 del 03.06.2010

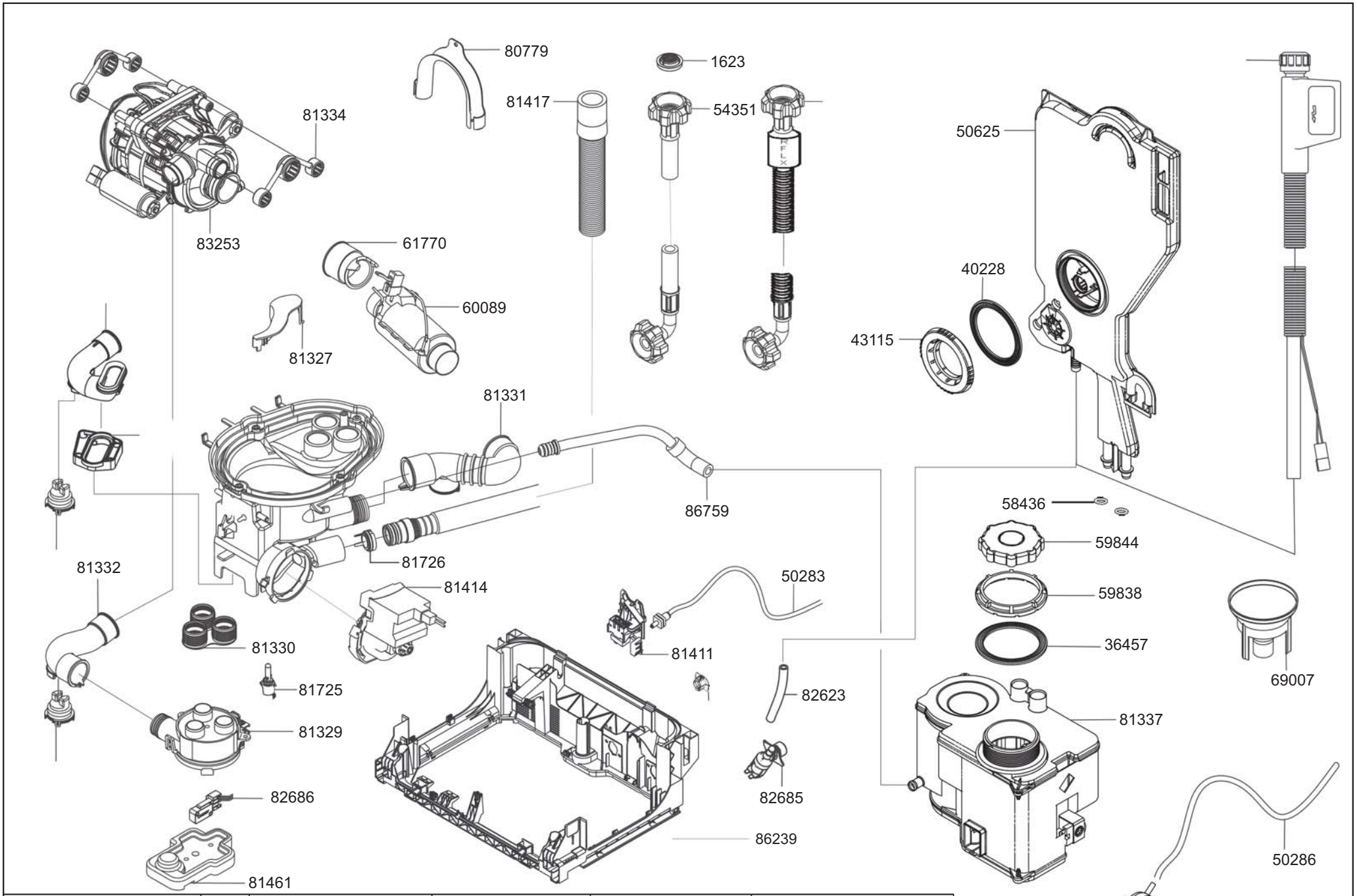

smeg S.p.A
Via Circonvallazione Nord, 36
42016 Guastalla (RE)

FORM. A4

LA RIPRODUZIONE O LA CESSIONE DEL PRESENTE DISEGNO DEVONO ESSERE AUTORIZZATE

ANY REPRODUCTION OR TRANSFER OF THE PRESENT DRAWING MUST BE AUTHORIZED

MODELLO - MODEL	CODICE - ART.NO.	VERSIONE - EDITING
LSA6446X	149010 - C	01 del 03.06.2010

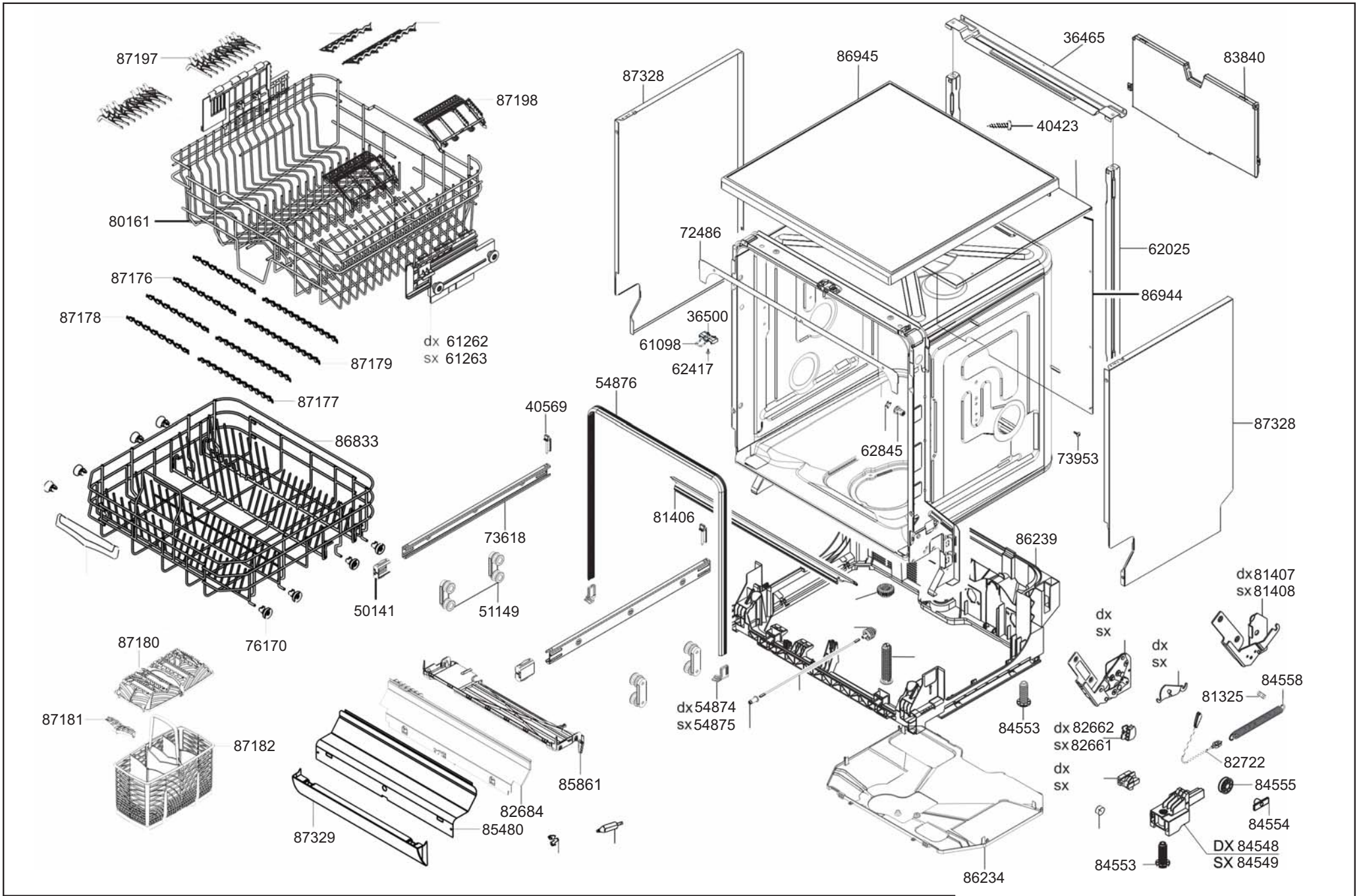

smeg S.p.A
Via Circonvallazione Nord, 36
42016 Guastalla (RE)

FORM. A4

LA RIPRODUZIONE O LA CESSIONE DEL PRESENTE DISEGNO DEVONO ESSERE AUTORIZZATE

ANY REPRODUCTION OR TRANSFER OF THE PRESENT DRAWING MUST BE AUTHORIZED

MODELLO - MODEL	CODICE - ART.NO.	VERSIONE - EDITING
LSA6446X	149010 - D	01 del 03.06.2010